ISSN 2308-765X

РАНХиГС
РОССИЙСКАЯ АКАДЕМИЯ НАРОДНОГО ХОЗЯЙСТВА И ГОСУДАРСТВЕННОЙ СЛУЖБЫ ПРИ ПРЕЗИДЕНТЕ РОССИЙСКОЙ ФЕДЕРАЦИИ

Федеральное государственное бюджетное образовательное учреждение
высшего образования «Российская академия народного хозяйства и государственной службы
при Президенте Российской Федерации»

ВЕСТНИК ЭКСПЕРТНОГО СОВЕТА

НАУЧНЫЙ ЖУРНАЛ

№ 2–3 (21–22), 2020

Выходит с июня 2015 года
Издается по решению Ученого совета
Северо-Кавказского института-филиала РАНХиГС
Периодичность издания – 4 раза в год

Зарегистрирован в Федеральной службе по надзору
в сфере связи и массовых коммуникаций Российской Федерации
(Роскомнадзор) ПИ № ФС77-52750
от 08 февраля 2013 г.

РЕДАКЦИОННЫЙ СОВЕТ
ПРЕДСЕДАТЕЛЬ

Тлисов Азамат Борисович — кандидат экономических наук, доцент (Пятигорск)

ЧЛЕНЫ СОВЕТА:

Volker J. Kreyher — Prof. Dr., Rector of Europa Campus, Germany
Аскеров Шахлар Гачай оглы — доктор физико-математических наук, профессор (Азербайджан, г. Баку)
Белокрылова Ольга Спиридоновна — доктор экономических наук, профессор, заслуженный деятель науки РФ (г. Ростов-на-Дону)
Бураканова Галия Масыгутовна — доктор социологических наук, профессор (Казахстан, г. Астана)
Гапуров Шахрудин Айдиевич — доктор исторических наук, профессор, академик АН ЧР (г. Грозный)
Дзамихов Касболат Фициевич — доктор исторических наук, профессор, заслуженный деятель науки Кабардино-Балкарской Республики и Республики Адыгея (г. Нальчик)
Клюковская Ирина Николаевна — доктор юридических наук, профессор (г. Ставрополь)
Липина Светлана Артуровна — доктор экономических наук, профессор (г. Москва)
Навасардова Элеонора Сергеевна — доктор юридических наук, профессор (г. Ставрополь)
Рогачев Алексей Фруминович — доктор технических наук, профессор (г. Волгоград)

РЕДАКЦИОННАЯ КОЛЛЕГИЯ
ГЛАВНЫЙ РЕДАКТОР

Киселева Наталья Николаевна — доктор экономических наук, профессор

ЗАМЕСТИТЕЛЬ ГЛАВНОГО РЕДАКТОРА

Алиева Светлана Викторовна — доктор социологических наук, доцент

ЧЛЕНЫ РЕДАКЦИОННОЙ КОЛЛЕГИИ:

Агеева Екатерина Александровна — кандидат политических наук, доцент
Киселев Виктор Васильевич — доктор биологических наук, профессор
Кулиев Фарман Мурувват оглы — доктор исторических наук, доцент
Мазуренко Андрей Петрович — доктор юридических наук, доцент
Мулляр Лилия Анатольевна — доктор философских наук, доцент
Татуев Арсен Азидович — доктор экономических наук, профессор
Тяглов Сергей Гаврилович — доктор экономических наук, профессор
Григошина Лариса Юрьевна — кандидат философских наук, ответственный секретарь
Кочесокова Марьяна Каральбиевна — технический секретарь

Учредитель (адрес): федеральное государственное бюджетное образовательное учреждение высшего образования «Российская академия народного хозяйства и государственной службы при Президенте Российской Федерации» (119571, г. Москва, пр-т Вернадского, д. 82)

Адрес редакции, издательства: 357502, Ставропольский край, г. Пятигорск, ул. Дунаевского, д. 5*;* тел.: 8(8793) 33-26-21

E-mail: vestnik@ski.ranepa.ru

Наш адрес в Internet: http://www.ski.ranepa.ru

© «Вестник экспертного совета», 2020
© Северо-Кавказский институт-филиал РАНХиГС, 2020

СОДЕРЖАНИЕ

ТЕРРИТОРИАЛЬНОЕ РАЗВИТИЕ

Баранов А.В., Котлярова О.В.
ПРАКТИЧЕСКИЕ ИССЛЕДОВАНИЯ КРЕАТИВНЫХ ГОРОДСКИХ ПРОСТРАНСТВ:
РЕГИОНАЛЬНЫЙ АСПЕКТ 3

Притула О.Д., Давыдова С.Г.
СОВЕРШЕНСТВОВАНИЕ ИННОВАЦИОННОГО ПОТЕНЦИАЛА РЕГИОНА
НА ОСНОВЕ МОДЕРНИЗАЦИИ ИНФОРМАЦИОННО-ТЕХНИЧЕСКОЙ ИНФРАСТРУКТУРЫ 11

ГОСУДАРСТВЕННОЕ УПРАВЛЕНИЕ И КАДРОВАЯ ПОЛИТИКА

Алиева С.В., Кашинская В.В.
ОЦЕНКА КАК ФАКТОР РАЗВИТИЯ ПРОФЕССИОНАЛЬНЫХ КОМПЕТЕНЦИЙ
ГОСУДАРСТВЕННЫХ СЛУЖАЩИХ 18

ЦИФРОВАЯ ТРАНСФОРМАЦИЯ

Макаров А.М., Киселев В.В., Писаренко Е.А., Пономаренко И.А.
ИСПОЛЬЗОВАНИЕ БЛОКЧЕЙН-ТЕХНОЛОГИЙ В СОЦИАЛЬНО-ЭКОНОМИЧЕСКОЙ СФЕРЕ 24

Романов В.А., Темирканов Р.Г.
ИНФОРМАЦИОННО-ТЕХНОЛОГИЧЕСКАЯ ЭРА: ТРАНСФОРМАЦИЯ ГОСУДАРСТВЕННОГО СЕКТОРА 34

ЭКОНОМИКА И ПРАВО

Андрюхина И.Ю.
РОЛЬ ОЦЕНКИ ПЕРСОНАЛА В ПРОФЕССИОНАЛЬНО-ДОЛЖНОСТНОМ ПРОДВИЖЕНИИ КАДРОВ
В СИСТЕМЕ МУНИЦИПАЛЬНОЙ СЛУЖБЫ 38

Богданов Ю.В., Сорокина О.В.
ТАМОЖЕННЫЕ АСПЕКТЫ БОРЬБЫ С КОНТРАФАКТНЫМИ ТОВАРАМИ 42

Долгова И.В.
ЭМОЦИОНАЛЬНЫЕ МОТИВАТОРЫ КАК ИНСТРУМЕНТ СОЗДАНИЯ ДОЛГОСРОЧНОЙ ЦЕННОСТИ БРЕНДА 49

Кислова Е.Г.
РОЛЬ ФОНДА НАЦИОНАЛЬНОГО БЛАГОСОСТОЯНИЯ В СОВРЕМЕННОЙ ЭКОНОМИКЕ РОССИИ 55

Конина Е.Н.
ПРАВОВОЙ НИГИЛИЗМ В УСЛОВИЯХ ФОРМИРОВАНИЯ НОВОЙ КОНСТИТУЦИИ
РОССИЙСКОЙ ФЕДЕРАЦИИ 61

Родичева В.П.
ОСОБЕННОСТИ И ПЕРСПЕКТИВЫ РАСЧЕТОВ С КОНТРАГЕНТАМИ В СОВРЕМЕННЫХ УСЛОВИЯХ 66

Ступникова О.Е.
РАЗВИТИЕ КОНТРОЛЬНО-НАДЗОРНОЙ ДЕЯТЕЛЬНОСТИ В РФ 75

Чумаков А.А., Тугуз Ю.Р.
ДИНАМИКА ФАКТОРОВ СОВРЕМЕННОГО ПОТРЕБИТЕЛЬСКОГО ПОВЕДЕНИЯ 80

ОБРАЗОВАНИЕ

Акопян Е.А., Гусельщикова Н.Б.
ИСПОЛЬЗОВАНИЕ ИНТЕРАКТИВНЫХ МЕТОДОВ ПРИ ОБУЧЕНИИ СТУДЕНТОВ
ДЛЯ ФОРМИРОВАНИЯ НАВЫКОВ ПРОТИВОДЕЙСТВИЯ ФИНАНСОВОМУ МОШЕННИЧЕСТВУ 83

Родичева В.П.
УЛУЧШЕНИЕ КАЧЕСТВА ОБРАЗОВАНИЯ КАК ФАКТОР
ПОВЫШЕНИЯ КОНКУРЕНТОСПОСОБНОСТИ ЭКОНОМИКИ 89

СОВРЕМЕННОЕ ОБЩЕСТВО

Кочесоков З.Х., Кулиев Ф.М., Кочесокова М.К.
СОЦИАЛЬНО-ЭКОЛОГИЧЕСКИЙ ПРОЦЕСС В КОНТЕКСТЕ ПАРАДИГМЫ ГЛОБАЛИЗАЦИИ 94

Кулиев Ф.М.
ГЛОБАЛИЗАЦИЯ, ГУМАНИЗАЦИЯ И КУЛЬТУРНЫЕ ИДЕНТИЧНОСТИ –
ГЛАВНЫЕ ТЕНДЕНЦИИ КУЛЬТУРНО-ИСТОРИЧЕСКОГО РАЗВИТИЯ ЧЕЛОВЕЧЕСТВА 99

МОЛОДЫЕ УЧЕНЫЕ

Кручинова Ю.О.
ОСОБЕННОСТИ ПРАВОВОГО РЕГУЛИРОВАНИЯ ИНСТИТУТА ЗАЩИТЫ ЧЕСТИ,
ДОСТОИНСТВА И ДЕЛОВОЙ РЕПУТАЦИИ ГРАЖДАН 105

Неймет О.В.
РЕГИОНАЛЬНЫЙ АСПЕКТ РАЗВИТИЯ МАЛОГО И СРЕДНЕГО ПРЕДПРИНИМАТЕЛЬСТВА 110

ИНФОРМАЦИЯ ДЛЯ АВТОРОВ 116

ТЕРРИТОРИАЛЬНОЕ РАЗВИТИЕ

УДК 338.2

Баранов А.В.[1]
Котлярова О.В.[2]

ПРАКТИЧЕСКИЕ ИССЛЕДОВАНИЯ КРЕАТИВНЫХ ГОРОДСКИХ ПРОСТРАНСТВ: РЕГИОНАЛЬНЫЙ АСПЕКТ

Аннотация. В статье представлен сжатый анализ креативного потенциала городских пространств Республики Крым, основанный на социологическом исследовании, проведенном авторским коллективом Южно-Российского института управления – филиала РАНХиГС в 2018 г. Представлен обзор научной литературы по проблематике инновационного экономического развития городов, выделены основополагающие исследовательские направления. В социологическом опросе приняло участие 243 представителя креативной крымской индустрии, заинтересованных в развитие творческих городских пространств. Среди реципиентов, участвующих в исследовании, присутствовали субъекты малого и среднего бизнеса, чиновники и представители органов власти, некоммерческие организации, создатели творческих сообществ. Результатом социологических опросов стало определение городов Керчь, Судак, Ялта и Евпатория в качестве потенциальных очагов региональной креативной экономики Крыма. Исследованы и дифференцированы наиболее перспективные креативные отрасли, определяющие векторы экономического и культурного развития. Выделены сильные и слабые стороны конкретных городов, с точки зрения территориального планирования и зонирования творческих кварталов. Практическое исследование, реализованное непосредственно «на месте», дает возможность исследователям реалистично и объективно оценить уровень развития креативной экономики городских пространств Республики Крым и сформулировать некоторые предложения по совершенствованию творческой индустрии курортных городов.

Ключевые слова: креативная экономика, креативные городские пространства, творческие кварталы, пространственная реорганизация.

Baranov A.
Kotlyarova O.

PRACTICAL RESEARCH OF CREATIVE URBAN SPACES: REGIONAL ASPECT

Annotation. The article presents a concise analysis of the creative potential of urban spaces in the Republic of Crimea, based on a sociological study conducted by the author's team of the South Russian Institute of management-a branch of the Ranepa in 2018. The review of scientific literature on the problems of innovative economic development of cities is presented, and the basic research

[1] *Баранов Алексей Викторович* – заместитель директора Южно-Российского института управления – филиала РАНХиГС г. Ростов-на-Дону, e-mail: bav.skags@gmail.com
Alexey Baranov – Deputy Director of the South Russian Institute of Management – branch of the Russian Presidential Academy of National Economy and Public Administration, e-mail: bav.skags@gmail.com
[2] *Котлярова Ольга Владимировна* – доцент, кандидат филологических наук, доцент кафедры социально-гуманитарных дисциплин Владимирского филиала РАНХиГС г. Владимир, e-mail: olya-apriori@yandex.ru
Olga Kotlyarova – PhD in Philological sciences, Associate Professor, Associate Professor of the Department of Social and Humanitarian Disciplines of the Vladimir branch of the Russian Presidential Academy of National Economy and Public Administration, e-mail: olya-apriori@yandex.ru

directions are highlighted. 243 representatives of the creative Crimean industry who are interested in the development of creative urban spaces took part in the sociological survey. Among the recipients participating in the study, there were small and medium-sized businesses, government officials and representatives, non-profit organizations, and creators of creative communities. The result of sociological surveys was the identification of the cities of Kerch, Sudak, Yalta and Yevpatoria as potential centers of the regional creative economy of Crimea. The most promising creative industries that determine the vectors of economic and cultural development are studied and differentiated. The strengths and weaknesses of specific cities in terms of territorial planning and zoning of creative districts are highlighted. Practical research, implemented directly "on the spot", allows researchers to realistically and objectively assess the level of development of the creative economy of urban areas of the Republic of Crimea and formulate some proposals for improving the creative industry of resort cities.

Keywords: creative economy, creative urban spaces, creative neighborhoods, spatial reorganization.

Развитие креативной экономики включает пространственную реорганизацию с целью переосмысления эффективности использования территории. Реорганизация пространства позволяет по-новому использовать региональные ресурсы с целью достижения материальной выгоды и духовного обогащения. Финансовая выгода подтверждается созданием и продажей инновационных креативных материальных и интеллектуальных продуктов, востребованных покупателями, ориентированных на экспорт и импорт и имеющих производственные перспективы. Духовное обогащение подразумевает положительное воздействие не только на потребителей креативного контента, но и на его создателей.

Очагами концентрации креативного потенциала региона, безусловно, являются города, имеющие и использующие ресурсы для творческого развития. Курортные города, привлекающие теплым климатом, эстетическим разнообразием пейзажей, гастрономическим многообразием, изначально обладают экономическим преимуществом. Однако туристическая привлекательность определяется не только природными ресурсами, но и качеством предоставляемых услуг, прежде всего услуг, опосредованно или непосредственно предоставляемых креативной индустрией.

Креативная сфера представляет собой систему творческих, инновационных, научных и экономических отношений в области создания нестандартных продуктов, формирования качественно новых решений и своевременной их реализации с целью развития человеческого потенциала и получения прибыли. Отрасли экономики, ориентированные на производство креативных товаров и услуг, формируются в результате нестандартной интеллектуальной деятельности, итогом которой становится создание товаров, воспринимаемых потребителями как новые.

Представленная статья основана на результатах практического исследования инновационных возможностей Республики Крым. В социологическом опросе, послужившим эмпирическим материалом для исследования, приняли участие 243 представителя креативной индустрии Крыма. Социологическое исследование было проведено авторским коллективом ЮРИУ РАНХиГС в сентябре – октябре 2018 г. Особое внимание было уделено перспективам креативного развития городских пространств.

Проанализируем актуальную научную литературу по исследуемому вопросу. Социокультурные трансформации, обусловленные развитием и функционированием кластеров креативной экономики, являются ожидаемым положительным эффектом от ее развития. Особую значимость в трансформационном процессе имеет творческое городское пространство. Креативные города, систематизирующие инфраструктуру, специфику месторасположения, человеческие ресурсы и другие факторы, рассматриваются в работах Т.В. Ашутовой, З.Ю. Желниной [1]; И.Ю. Гужвы [2]; В.В. Мельниковой [3]; Е.Р. Метелевой [4];

С.В. Никифоровой, М.А. Ивановой [5]; Л.И. Павловой, А.С. Белова [6].

Структурирование творческого городского пространства невозможно без внедрения проектной деятельности. Наиболее удачной опыт генерирования и проектирования креативных идей описан в научных трудах И.С. Ахметдзяновой [7]; Е.В. Куделиной [8]; Т.Ю. Титовой, В.Н. Салько [9]; М.И. Тукмаковой [10]; И.А. Фахрутдиновой [11]. Проектная деятельность чаще всего направлена на реформирование пространств: зданий, строений, районов, улиц, населенных пунктов с целью их использования в качестве объектов духовной и материальной ценности. Интересна работа С.Н. Фоминой, К.А. Дятловой [12].

Развитие креативного пространства городов тесно связано с понятием *экономики эмоций*. Функционирование творческих кварталов ориентировано на предоставление в качестве особой услуги положительных эмоциональных впечатлений у потребителей, клиентов, туристов и т.д. В этой связи экономические составляющие соединены и взаимозависимы с духовными и ценностными факторами. См., например, работы О.Ю. Ангеловой, Т.О. Подольской, О.Р. Чепьюк [13]; Б. Дж. Пайна, Д.Х. Гилмора [14].

По мнению авторского коллектива, территория Крыма становится значимой и ведущей площадкой для объединения тенденций инновационной экономики России. Проанализируем креативные перспективы наиболее активных крымских городов.

Реципиенты, участвующие в социологическом опросе, в качестве наиболее активных городских пространств определили города южного побережья Крыма: Керчь, Судак, Ялту и Евпаторию.

Открытие автомобильного и железнодорожного сообщения между полуостровом Крым и материковой частью России реабилитировало инновационное развитие города *Керчь*. Керчь формирует первый эмоциональный образ республики. Туристы знакомятся с Крымом в Керчи. В этой связи именно здесь целесообразно предоставлять гостям актуальную информацию о достопримечательностях, сегментировать туристические направления по типам отдыха, предоставлять логистические услуги, предлагать знакомство с креативными сферами и результатами их творчества. Комплекс перечисленных задач способен решить креативный квартал Керчи.

Агентством «Свечение» разрабатывается архитектурно-градостроительная концепция реконструкции центральной набережной города Керчь. Проект называется «Пробуждение Грифона», его 3D модель представлена на рисунке 1.



Рисунок 1 – 3D-модель центральной набережной Керчи[1]

[1] Рисунки заимствованы с сайта https://yandex.ru/maps

Архитектурно-градостроительная документация предусматривает расположение в парковом пространстве аллеи древности, амфитеатра «Грифон» с открытой сценой, фестивальной площадки с банкетным залом, центра детского развития «Гнездо Грифона», точки общественного питания, административных помещений.

Ядро нового креативного квартала будут представлять отрасли креативной экономики, а именно: музейное дело и сохранение объектов культурного наследия; визуальные и исполнительские искусства; новые медиа; народные художественные промыслы и ремесла, а также гастрономическая культура. В состав обслуживающего компонента будут входить концертная аллея древностей с воспроизведенными историческими объектами, театральная площадка, бизнес-акселератор и коворкинг «Под крыльями Грифона», детская игровая зона, художественная галерея, площадки для проведения выставок и презентаций, рестораны и арт-кафе, сувенирные магазины.

Творческое пространство креативного квартала Керчи может быть сформировано не только посредством развития парковой зоны набережной, но и посредством плейсмейкинга городских улиц. Так, в частности, рядом с набережной возможно формирование рыбной гастрономической зоны с сетью торговых площадей, рыбных ресторанов, «точек формирования гастрономических компетенций», подразумевающих проведение мастер-классов по приготовлению блюд из рыбы и морепродуктов.

Преимуществами керченского пространства являются: 1) близкое расположение к реконструируемой набережной, а значит к месту скопления туристов; 2) выход к керченскому проливу; 3) наличие удобных подъездов и подходов; 4) возможность трансформации улиц в пешеходную зону без существенного влияния на движение городского транспорта; 5) наличие пустующих зданий, готовых к реконструкции и использованию незадействованного пространства в целях развития креативного кластера. Креативный квартал Керчи, организованный в формах плейсмейкинга и многофункционального парка, обладает сильным синергетическим эффектом и внутри креативного кластера, и в пространстве межкластерных связей.

Еще одним креативно перспективным пространством является город *Евпатория*. Территорией креативного квартала целесообразно определить набережную Независимости в районе улицы Киевской. Схематичное изображение евпаторийской набережной и прилегающей территории, изображены на рисунке 2.

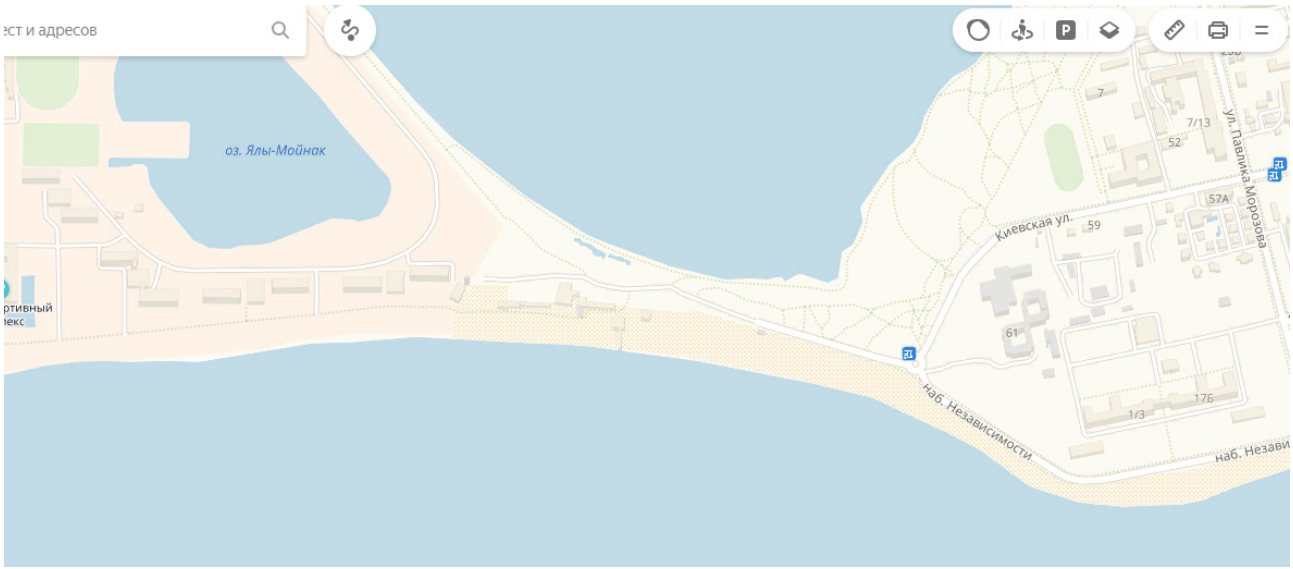

Рисунок 2 – Схематичное изображение евпаторийской набережной

К территориальным преимуществам креативного квартала Евпатории правомерно отнести: 1) непосредственный выход к морю, озерам Мойнакскому и Ялы-Мойнак; 2) наличие зоны автокемпинга с возможным совершенствованием инфраструктуры и террито-

рии; 3) нахождение в ближайшей доступности водноспортивного комплекса, кинотеатра, дома культуры, серфстанции «Ветраморе», физкультурно-оздоровительного комплекса, дельфинария, парка имени И. Франка, парка имени В.И. Ленина; 4) незначительные последствия исключения этой зоны из транспортной инфраструктуры города; 5) расположение территории между городом Евпатория и поселком городского типа Заозерное, что способствует привлечению туристов и местного сообщества из обоих населенных пунктов.

Ядро планируемого креативного квартала составят визуальные и исполнительские искусства, гастрономическая отрасль, народные художественные промыслы и ремесла, музейное дело. В состав обслуживающего компонента войдут центральная площадь, пешеходное пространство с сохраненной исторической тематикой и воспроизведением объектов исторического и культурного наследия, сеть гастрономических и торговых площадей, образовательно-научная и детская игровая зоны, художественная галерея и площадка ремесленников.

Наиболее популярным среди туристов является городское пространство города *Ялта*. В Ялте целесообразно организовывать креативный квартал в формате плейсмейкинга сквера имени Калинина. Выделим необходимые функциональные зоны, к которым отнесем: зону визуальных искусств; гастрономическую зону и зону кино, а также зону народных художественных промыслов и ремесла.

Преимуществами калининского сквера являются: 1) близость сувенирного рынка; 2) наличие арт-объектов киноиндустрии; 3) возможность использования открытых пространств.

На рисунке 3 изображена схема территории, в перспективе имеющая возможность выступать в качестве креативного квартала.



Рисунок 3 – Креативное пространство Ялты

В квадрате, образуемом улицей Екатерининской, Черноморским переулком, улицей Чехова и набережной имени В.И. Ленина возможно формирование функциональной зоны исполнительских искусств. Основными креативными объектами, концентрирующими туристическое внимание, являются театр имени Чехова и концертный зал «Юбилейный».

Исходя из перспектив развития креативного пространства *Судака*, наиболее подходящими для создания творческого плейсмейкинга историко-культурной направленности, считается территория между улицами Набережной, Курортным шоссе, улицей Ленина, улицей Ушакова. Такое пространство схематично изображено на рисунке 4.

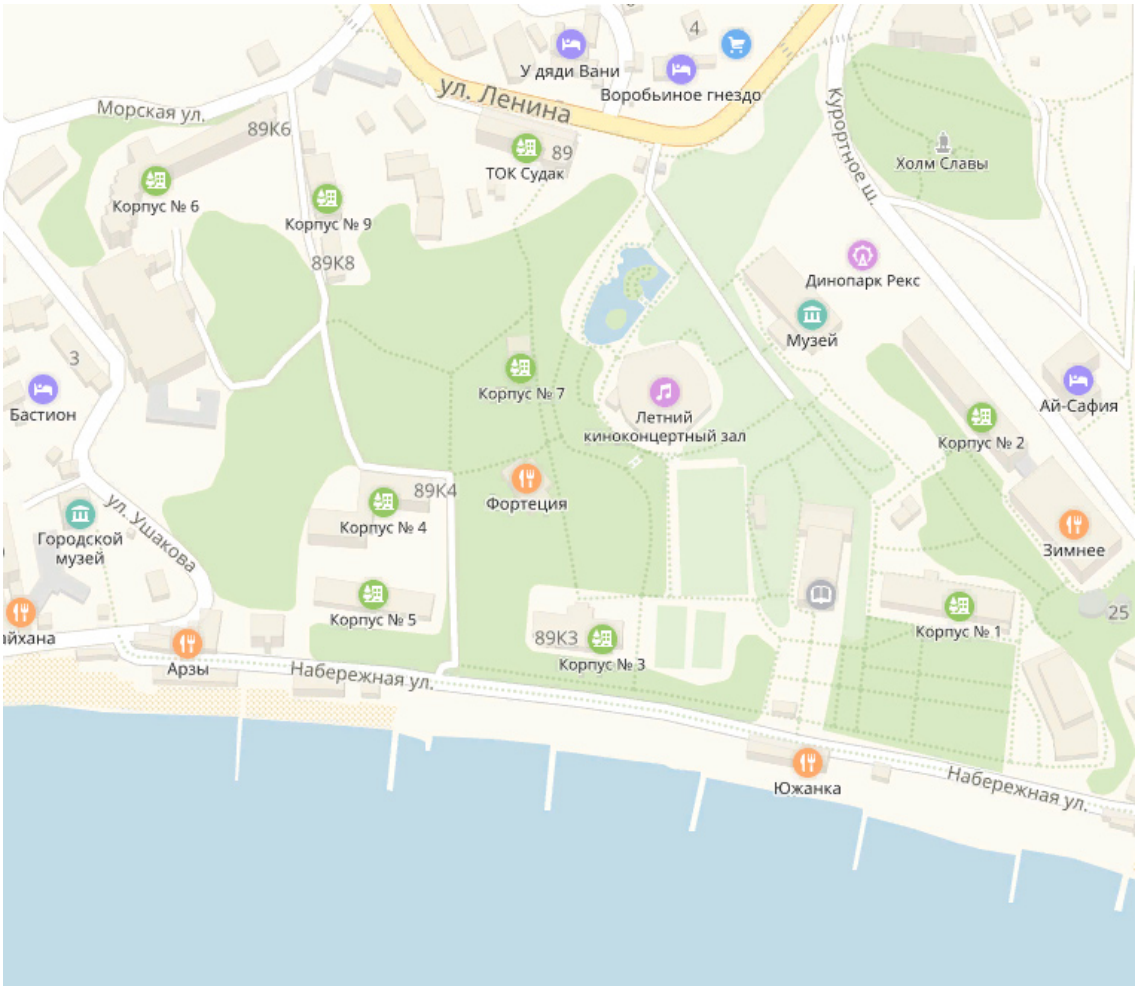

Рисунок 4 – Креативное пространство Судака

Отметим, что эта территория в настоящее время активно привлекает поток туристов вследствие нестандартных пейзажей, в том числе открытых пространств, холмистого рельефа, прямого выхода к морю, удобных подъездных путей и близости к городу. Перечисленные факторы создают идеальные условия для организации многофункционального креативного парка, располагающего местами размещения туристов, причалами для маломерных судов и морских такси и зонами спортивного отдыха. Креативный квартал Судака должен быть планируем исходя из специфики историко-культурного наследия Крыма.

Несмотря на многочисленные преимущества городских пространств, позволяющих планировать эффективное региональное экономическое развитие, отметим актуальные негативные факторы, замедляющие динамичность экономических процессов. Выделим *недостаточную информационную открытость*. Отсутствие полноценного и своевременного информирования гостей и жителей Крыма о появлении новых возможностей для интеллектуальных и эстетических развлечений снижает туристический интерес. В рамках решения задачи вовлечения и сохранения объектов культурного наследия, а также с целью организации рациональной туристической деятельности предлагается обратить внимание на проблему низкого уровня информационной открытости и представленности объектов культурного наследия на федеральных информационных порталах. Так, например, на официальном портале Министерства культуры Российской Федерации [https://www.culture.ru] в разделе «Атлас» не содержится ни одного крымского объекта по тематике «Архитектура». При этом стоит отметить, что в Российской Федерации отсутствует единый информационный ресурс, включающий описание объектов культурного наследия конкретного региона, а также турис-

тических маршрутов, основанных на местоположении культурных объектов и особенностей приближенности к ним транспортных путей и развитой инфраструктуры. Отметим, что в соответствии с представленным рейтингом Республика Крым находится в группе «Регионы с количеством памятников культурного наследия от 1000 до 2999 объектов» и занимает второе место. Таким образом, Крым полностью соответствует наиболее рентабельным регионам с точки зрения развития культурного наследия.

По мнению авторского коллектива, в целях повышения информационной прозрачности и более полной представленности актуальных данных о региональных культурных возможностях на федеральных порталах, логично своевременно и систематично обновлять верифицированные сведения на портале «Культура. РФ». Не менее значимым кажется разработка самостоятельного туристического портала Республики Крым с размещением на нем информации об официальных туристических маршрутах и объектах культурного наследия, являющихся векторами созданных маршрутов. В качестве метода продвижения регионального туристического портала может быть предложена стратегия организации и проведения открытого конкурса на разработку уникального туристического маршрута, включающего наиболее значимые объекты культурного наследия Республики Крым.

Еще одним аспектом, уменьшающим туристическую привлекательность региона, был и остается *низкий уровень культурного обслуживания*. Качество предоставляемых услуг не соответствует мировым стандартам. Обслуживающий персонал, обеспечивающий функционирование всех креативных отраслей, не осознает ценность культуры взаимодействия с потребителем. В этой связи воспитание компетентных кадров и переподготовка действующих сотрудников становится первостепенной задачей креативной экономики Крыма. Отсутствие высококвалифицированного персонала затрагивает все туристические отрасли республики Крым и является превалирующим фактором, не позволяющим региону повышать экономический статус. Большой процент местного населения в качестве основного источника дохода имеют денежные средства от сдачи в аренду туристам квартир и домов. Вторичным источником доходов являются средства, заработанные в сфере обслуживания. Местные жители не видят необходимости в повышении уровня обслуживания в сфере гостеприимства и туризма. Они считают, что туристический поток не будет уменьшаться или приостанавливаться, если качество обслуживания не будет возрастать. Низкая мотивация местного населения вынуждает владельцев крупных или сетевых организаций туристической и гастрономической направленности нанимать сотрудников из других регионов России, что существенно повышает уровень обслуживания и качество предоставляемых услуг.

Важно обратить внимание на необходимость системного креативного развития городских пространств. Под креативной систематизацией подразумевается 1) вовлечение властных структур и бизнес сообществ; 2) участие широкого спектра заинтересованных лиц и организаций разной направленности; 3) развитие образовательных проектов, позволяющих воспитывать творчески ориентированных кадров; 4) внедрение лучших зарубежных и отечественных практик по производству и масштабированию креативных контентов и мн. др.

Считаем значимым отметить разнообразие городских пространств Республики Крым, а значит многофакторность их креативного развития. Каждый из проанализированных городов имеет уникальную историческую и эстетическую ценность. Безусловно, и другие населенные пункты обладают потенциалом творческого развития. Однако вышеперечисленные городские пространства уже на сегодняшний момент имеют ресурсы, определяющие их потенциал.

БИБЛИОГРАФИЧЕСКИЙ СПИСОК

1. Ашутова Т.В., Желнина З.Ю. Стратегический проект «Креативный город – территория развития» как модель взаимодействия опорного университета и региона // Высшее образование в России. – 2019. – Т. 28. – № 3. – С. 116–126.

2. Гужва И.Ю. роль культурных кластеров в развитии городов // Формирование рыночных отношений в Украине. – 2018. – № 5. – С. 104–111.
3. Мельникова В.В. Hard и soft: культурно-образовательные инструменты трансформации архитектуры городской среды // Architecture and Modern Information Technologies. – 2019. – № 3. – С. 185–199.
4. Метелева Е.Р. Креативные индустрии и экономика города // Региональная Россия: история и современность. – 2018. – № 1. – С. 340–347.
5. Никифорова С.В., Иванова М.А. Музей как «третье место» в культурном пространстве села // Человек и культура. – 2020. – № 1. – 62–72.
6. Павлова Л.И., Белов А.С. Градостроительные приоритеты и анализ ценности территории // Градостроительство. – 2019. – № 6. – С. 54–57.
7. Ахметдзянова И.С. Анализ уровня применения креативной экономики в управлении инновационными проектами / В сборнике: Актуальные проблемы науки в студенческих исследованиях. Борник материалов VIII Всероссийской студенческой научно-практической конференции. – 2018. – С. 344–346.
8. Куделина Е.А. Проектный подход в развитии креативной экономики / В сборнике: Стратегические перспективы социально-экономического развития Арктической зоны Российской Федерации. Материалы Всероссийской научно-практической конференции. Отв. ред. Л.Б. Сенецкая. – 2019. – С. 97–101.
9. Титова Т.Ю., Салько В.Н. Арт-кластер как новая форма общественного пространства // Архитектурные исследования. – 2018. – № 1. – С. 105–110.
10. Тукмакова М.И. Архитектура закрытых креативных пространств: типология и функциональная структура // Известия Казанского государственного архитектурно-строительного университета. – 2018. – № 2. – С. 98–106.
11. Тукмакова М.И., Фахрутдинова И.А. Архитектурные принципы формирования креативных пространств // Известия Казанского государственного архитектурно-строительного университета. – 2018. – № 4. – С. 116–124.
12. Фомина С.Н., Дятлова К.А. Креативное пространство как эффективный элемент инфраструктуры молодежной политики / В сборнике: Молодежь. Семья. Общество. Сборник научных статей. Под общей редакцией Т.К. Ростовской. Москва. – 2019. – С. 46–59.
13. Ангелова О.Ю., Подольская Т.О., Чепьюк О.Р. Цифровая креативная индустрия: на пути к экономике «эмоций» // Вестник Нижегородского университета им. Н.И. Лобачевского. Серия: социальные науки. – 2019. – № 2. С. 38–43.
14. Пайн Б.Дж., Гилмор Д.Х. Экономика впечатлений: работа – это театр, а каждый бизнес – это сцена. – М.: Издательский дом «Вильямс», 2005.

УДК 332.1

Притула О.Д.[1]
Давыдова С.Г.[2]

СОВЕРШЕНСТВОВАНИЕ ИННОВАЦИОННОГО ПОТЕНЦИАЛА РЕГИОНА НА ОСНОВЕ МОДЕРНИЗАЦИИ ИНФОРМАЦИОННО-ТЕХНИЧЕСКОЙ ИНФРАСТРУКТУРЫ

Аннотация. В настоящей статье излагаются основные теоретические подходы к определению инновационного потенциала территории, представлены количественные и качественные характеристики инновационных процессов и степени инновационной активности субъектов на территории Новгородской области. Авторы обозначили сложившиеся положительные и негативные тенденции в управлении инновационным потенциалом региона, что позволило сформулировать направления совершенствования управления потенциалом на основе модернизации информационно-технической инфраструктуры.

Ключевые слова: инновационный потенциал территории, инновационная активность, модернизация информационно-технической инфраструктуры, передовые производственные технологии.

Prityla O.
Davidova S.

IMPROVING THE INNOVATIVE POTENTIAL OF THE REGION THROUGH THE MODERNIZATION OF INFORMATION TECHNOLOGY INFRASTRUCTURE

Abstract. This article describes the main theoretical approaches to determining the innovative potential of the territory, presents quantitative and qualitative characteristics of innovative processes and the degree of innovative activity of subjects in the Novgorod region. The authors identified the existing positive and negative trends in the management of innovative potential of the region, which allowed us to formulate directions for improving the management of potential based on the modernization of information technology infrastructure.

Keywords: innovative potential of the territory, innovative activity, modernization of information and technical infrastructure, advanced production technologies.

В настоящее время для создания и развития в России эффективной инновационной экономики необходимо наличие сильного и производительного инновационного потенциала. Современное понимание экономического развития заключается в качественном преобразовании экономики, происходящим согласно потребностям социального и технологического прогресса, а также потребностей хозяйствующих субъектов. Экономическое развитие – это процесс, отражающий темпы экономического роста и структурных сдвигов экономики, а так-

[1] *Притула Оксана Дмитриевна*, кандидат экономических наук, доцент, заведующий кафедрой экономики и финансов, Новгородский филиал РАНХиГС. г. Великий Новгород, e-mail: pritula.ok@gmail.com, т. 8-816-277-61-51
Oksana Pritula, Ph. D. in Econjmics, associate professor, Head of the Department of Economy and Finance, Novgorod Branch of RANEPA. V.Novgorod, e-mail: pritula.ok@gmail.com, t. 8-816-277-61-51
[2] *Давыдова Светлана Геннадьевна*, кандидат географических наук, доцент, Новгородский филиал РАНХиГС. г. Великий Новгород, e-mail: sv_davidova@mail.ru, т. 8-816-277-61-51
Svetlana Davydova, Ph. D. in Geography, associate professor, Novgorod Branch of RANEPA. V. Novgorod, e-mail: sv_davidova@mail.ru, t. (8-816-277-61-51)

же отражающий совершенствование качества и уровня жизни граждан. Следует отметить, что под категорией «экономическое развитие» нами понимается появление чего-то нового, ранее неизвестного – инновационного.

Теория инноваций начала активно развиваться со времён классической политэкономии, когда А. Смит отметил, что в достижении экономического роста и всеобщего национального благосостояния научно-технический прогресс играет особую роль. Вопросами совершенствования управления стратегией развития и процессами разработки и внедрения инноваций подробно занимались такие учёные, как Л.И. Абалкин, И. Ансофф, Л. Водачек, О. Водачкова, Э. Мэнсфилд, И.О. Энджел [1].

Исследуя теоретические взгляды на определение сущности и содержания понятия «инновационный потенциал», можно выделить несколько основных подходов:

1) Деятельностный подход (В.Н. Гунин и др.) [2];

2) Ресурсный подход (С.В. Кортов и др.) [3];

3) Суммарный подход [4].

Таким образом, на сегодняшний день сформулированы различные авторские трактовки понятия «инновационный потенциал региона». В настоящей работе используем трактовку инновационного потенциала таких авторов, как М.П. Гуреева и В.Н. Гришина, а именно «…инновационный потенциал – это признак социально-экономической системы, характеризующий допустимость (осуществимость) и максимально возможный результат целенаправленной деятельности по изменению структурно-функциональных свойств данной системы…» [5]. Именно такой системой вступает регион, поэтому вопросы совершенствования управления инновационным потенциалом на основе модернизации информационно-технической инфраструктуры являются актуальными.

Характеризуя Новгородскую область по основным социальным и экономическим показателям (таблица 1), можно отметить, что в 2015–2017 годах в Новгородской области наблюдается сокращение численности населения. По данным территориального органа Федеральной службы государственной статистики по Новгородской области, численность населения региона на 1 января 2019 года составляет 598 235 человек, а на эту же дату в 2020 году – 596 173. Таким образом, с 2015 по 2020 гг. численность населения области сократилась почти на двадцать тысяч.

Таблица 1. Социально-экономические показатели развития Новгородской области за 2015–2016 гг. [6]1

Показатели	2015 г.	2016 г.	2017 г.	Абс. изменение, 2017 к 2015 гг.
Численность населения, тыс. чел.	615,7	612,5	606,5	–9,2
Численность занятых, тыс. чел.	298,7	294	288,8	–9,9
Численность безработных, тыс. чел.	14,4	15,1	14,5	0,1
Среднедушевой доход населения, руб.	25773	25260	25491	–282
Доходы области, млрд. руб.	29934	33092	34967	5033
Расходы области, млрд. руб.	31268	33350	34996	3728
Валовой региональный продукт, млн. руб.	209304	234075	244501	35197
Инвестиции в основной капитал, млрд. руб.	69	78	68	–1
Оборот розничной торговли, млн. руб.	107010	108537	118830	11820
Число высших образовательных учебных заведений, единиц	6	4	2	–4
Количество студентов, чел.	10 000	8 744	7 988	–2012
Количество преподавателей, чел.	592	542	500	–92
Сельскохозяйственные угодья, тыс. га	830,2	830	829	–1,2
Общий запас древесины, млн. тонн	558	564	561	3
Установленная мощность электростанций, МВт	437	399	434	–3
Объём строительства, млн. руб.	41877	58217	37324	–4553

[1] Статистический ежегодник Новгородской области. 2017: Статистический сборник/ Новгородстат. – В.Н., 2017 – 331 с.

Численность занятых также снижается в 2018 году – 284,4, при этом уровень безработицы остаётся в пределах среднего значения. Среднедушевой доход населения растёт. Наблюдается динамика по сокращению количества людей, занятых в научной и технической деятельности. При этом стабильно увеличивается численность занятых в области информации и связи, а также в сфере науки и разработки. В целом, представленную динамику можно охарактеризовать положительно с точки зрения оценки инновационного потенциала Новгородской области. Но, отрицательным фактором является тот факт, что за исследуемую динамику значительно сократилось количество высших образовательных организаций (с 6 до 2), количество студентов, преподавателей.

Региональный инновационный потенциал заключает в себе различные возможности: научно-исследовательские, производственные, технологические, кадровые, инфраструктурные, финансовые, правовые и иные возможности, позволяющие субъекту социально-экономической системы региона обеспечить разработку, производство, восприятие и диффузию инноваций.

При реализации инновационного потенциала, в условиях ограниченности ресурсов, на основе модернизации информационно-технической инфраструктуры, наиболее целесообразно использовать метод Саати, и необходимо определить:

– сферы регионального развития, которые следует считать приоритетными для модернизации;

– факторы, влияющие на процесс информатизации, и степень их влияния;

– уровень развития информационно-телекоммуникационных технологий в регионе;

– уровень управления, на котором эти проблемы могут быть решены максимально эффективным образом.

В настоящее время в Новгородской области ведётся переход на интенсивный тип развития экономики, в условиях которого высокотехнологичные производства должны составить основу роста экономического потенциала области. В области функции по управлению инновационными процессами и развитию инновационной среды региона осуществляет министерство инвестиционной политики. Министерство сформировано постановлением Правительства Новгородской области от 21.12.2017 г. № 468.

Характеристика инновационных процессов и степени инновационной активности на территории Новгородской области представлена в таблице 2. Из таблицы следует, что большая часть показателей развития инновационных процессов в Новгородской области выросла в 2017 году по сравнению с 2015 годом, что формирует благоприятную среду для реализации поставленных региональным руководством целей и задач.

Данные таблицы 2 демонстрируют следующее:

– численность персонала, занятого в сфере научных разработок увеличилась, что свидетельствует об активизации научно-исследовательской работы в регионе;

– существенно вырос объём затрат на исследования и разработки. В 2017 году их сумма была равна 2751,8 млн. руб., что составляет 1,15% от внутреннего регионального продукта;

– растёт количество организаций, выполняющих научные разработки – на 5 единиц за три года.

Инновационную активность в регионе также положительно характеризует специальный коэффициент – изобретательной активности – количество поданных заявок на патенты на изобретения на 10000 чел. Его показатель – самый высокий в Северо-Западном регионе, за исключением Санкт-Петербурга. Правда, он немного сократился в 2017 году – на 0,2 пункта, но всё равно был выше значения 2015 года.

Однако ряд показателей инновационного развития за анализируемый период сократилось. В первую очередь можно увидеть сокращение федерального и регионального финансирования на инновационные проекты. Финансирование сократилось на 39,9%. Также уменьшилось число используемых передовых производственных технологий на 5,2%.

На рисунке 1 представлена структура используемых передовых производственных технологий по видам экономической деятельности.

Таблица 2. Основные показатели, характеризующие научную и инновационную активность Новгородской области за 2015–2017 гг.

Показатель	2015 год	2016 год	Абс. изменение	2017 год	Абс. изменение
Численность персонала занятого в сфере науки и разработки, чел.	1638	1602	-36	1739	+137
Затраты на исследования и разработки, млн. руб.	1587,8	1694,7	+106,9	2751,8	+1057,1
Затраты на технологические инновации, млн. руб.	857,4	966,2	+108,8	1414,9	+448,7
Число используемых передовых производственных технологий	1866	2092	+226	1983	–109
Число организаций, выполняющих исследования и разработки	17	19	+2	22	+3
Количество выданных патентов на 10 000 занятого населения	6,66	6,37	-0,29	7,26	+0,89
Коэффициент изобретательной активности (количество поданных заявок на патенты на изобретения на 10000 населения)	0,74	0,80	+0,06	0,78	–0,02
Федеральное и региональное финансирование предприятий, осуществляющих инновационные проекты в области новейших технологий, млн. руб.	589,0	771,0	+182,0	463,0	–308,0
Количество свободных земель для инфраструктуры, га	11000	11000	–	10000	–1000
Объём доступных энергетических ресурсов, МВт	400	400	–	400	–

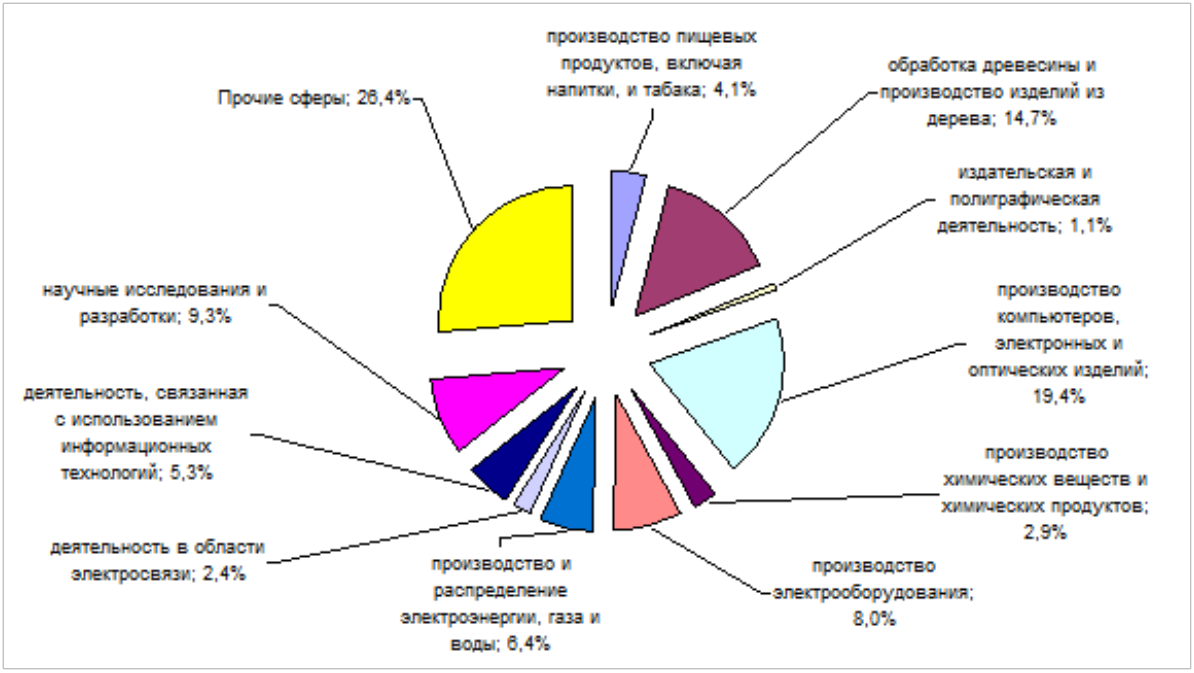

Рисунок 1 – Структура используемых передовых производственных технологий по видам экономической деятельности в 2017 году

По данным рисунка 1 видно, что в 2017 году в Новгородской области наименее активно использовали в своей деятельности передовые технологии предприятия издательской сферы, производители пищевых продуктов, производители химической продукции, и работающие в сфере электросвязи.

Данная информация необходима для того,

чтобы оценить, какие отрасли в регионе являются наиболее развитыми технологически, а какие нуждаются в инновационных разработках. Безусловно, на такое распределение оказывает влияние структура экономики региона в целом. Однако всё же можно определить пути разработки и внедрения инноваций исходя из их востребованности в различных сферах деятельности.

Сформулируем положительные и негативные тенденции в управлении инновационным потенциалом Новгородской области.

Положительно характеризуют инновационный потенциал региона следующие показатели и тенденции:

– положительна динамика общего индекса инновационного потенциала, обусловленного, в том числе, увеличением расходов на инновационные разработки;

– высокое значение коэффициента изобретательной активности, что положительно характеризует как кадровый, так и научный потенциал развития инноваций;

– наличие специального законодательства, регулирующего деятельность бизнес-инкубаторов и технопарков;

– наличие специальных налоговых льгот для предприятий, занимающихся разработкой инноваций.

Отрицательное влияние оказывают на развитие инновационного потенциала региона следующие факторы:

– месторасположение технопарков и бизнес-инкубаторов. Они расположены только в областном центре региона – Великом Новгороде, что затрудняет доступ к их ресурсам производителей и новаторов из других районов области;

– недостаточно развита законодательная база Новгородской области, регулирующая сферу поддержки инновационных процессов. Так, в сравнении с другими регионами Северо-Западного региона в Новгородской области отсутствует перечень приоритетных направлений развития науки и техники на территории Новгородской области, отсутствует специализированный информационный портал «Наука и инновации Новгородской области», который предоставлял бы информацию об имеющихся в области инновационных разработках, патентах, изобретениях;

– отсутствие в регионе Экспертного научного совета;

– сокращение федерального и регионального финансирования на научные разработки и инновации;

– снижение числа передовых технологий, внедрённых на предприятиях Новгородской области;

– отсутствие специализированного подразделения в составе министерства инвестиционной политики, ответственного за инновационное развитие региона;

– на территории региона нет ни одного индустриального парка.

Обобщим выявленные проблемы развития инновационного потенциала региона вместе с аргументацией в таблице 3.

Таблица 3. Проблемы управления инновационным потенциалом Новгородской области

Проблема	Аналитическое обоснование наличия проблемы
1. Недостаточная правовая и институциональная база для развития инновационного потенциала	Отсутствие нормативных правовых актов, которые позволили бы определить приоритеты в разработке и внедрении инноваций исходя из актуальных потребностей региона. Отсутствие в регионе Экспертного научного совета. Отсутствие специализированного подразделения, ответственного за реализацию инновационной политики.
2. Недостаточная доступность для предпринимателей области инновационной инфраструктуры	Наличие технопарков и бизнес-парков только в областном центре. Отсутствие индустриальных парков на территории региона.
3. Нет связи между разрабатываемыми инновациями и экономическими и инвестиционными потребностями региона	Снижение числа передовых технологий, внедрённых на предприятиях Новгородской области. Инновационные разработки недостаточно активно внедряются в работу предприятий области.

В настоящее время приоритетными инвестиционными направлениями в Новгородской области являются: [7]

1. Туризм. Гостиницы, санаторно-курортный отдых, тематические парки. Между тем, туризм отсутствует среди отраслей региона, в которых используются передовые технологии.

2. Логистические центры.

3. Строительство DATA-центров.

4. Создание предприятий высоких технологий.

5. Сельское хозяйство и переработка сельскохозяйственной продукции. Также отсутствует среди отраслей, в которых активно используются передовые технологии.

6. Добыча и переработка торфа.

7. Деревопереработка.

Следующие действия соответствуют принципам и необходимым мерам инновационной политики, способствующим стимулированию научно-технологического и инновационного развития региона:

– сосредоточить различные ресурсы на выполнении региональных приоритетов инновационного развития;

– объединять и координировать усилия федеральных, региональных и местных органов исполнительной власти и частного сектора экономики;

– установить высокую степень прозрачности расходов по реализации региональных приоритетов инновационного развития;

– координировать и комплексно использовать различные инструменты (финансовые, регулятивные и т.д.) для реализации обозначенных приоритетов;

– мониторить эффективность и результативность реализации приоритетов инновационного развития представителями предпринимательского и научного сообщества совместно;

– регулярно оценивать необходимость уточнения состава используемых механизмов и инструментов, искать и апробировать новые высокоэффективные механизмы реализации приоритетов;

– выделять зоны ответственности государства и бизнеса в реализации инициатив, обеспечивающих создание инновационного потенциала технологического развития в долгосрочной перспективе [8].

Далее в таблице 4 обозначим пути решения выявленных проблем.

Таблица 4. Направления совершенствования управления инновационным потенциалом Новгородской области

Проблема	Подходы к решению проблемы
1. Недостаточная правовая и институциональная база для развития инновационного потенциала	1. Издать в Новгородской области следующие нормативные правовые акты: 1) Перечень приоритетных направлений развития науки и техники на территории Новгородской области. 2) «О научной (научно-исследовательской) и научно-технической деятельности и государственной поддержке инновационной деятельности». 2. Сформировать в регионе Экспертный научный совет. 3. Создать в структуре министерства инвестиционной политики Новгородской области структурное подразделение – департамент по вопросам инновационного развития.
2. Недостаточная доступность для предпринимателей области инновационной инфраструктуры	1. Создать индустриальный парк на территории Боровичского или Старорусского района.
3. Нет связи между разрабатываемыми инновациями и экономическими и инвестиционными потребностями региона	1. Создать региональную программу по разработке и внедрению инноваций в соответствии с экономическими и инвестиционными планами области.

Таким образом, модернизация информационно-технической инфраструктуры и формулирование предложений позволят повысить эффективность инновационной политики Новгородской области, в первую очередь, за счёт актуализации инновационной деятельности, а также за счёт расширения доступа к инновационным ресурсам большему числу заинтересованных в этом предпринимателей.

БИБЛИОГРАФИЧЕСКИЙ СПИСОК

1. Сутугина М. В., Склярова Е. Е. Инновационный потенциал регионов России как фактор экономического роста // Научно-методический электронный журнал «Концепт». 2016. Т. 12. С. 66.
2. Гунин В.Н., Баранчеев В.П., Устинов В.А., Ляпина С.Ю. Управление инновациями: 17-модульная программа для менеджеров «Управление развитием организации». Модуль 7. – М.: Юнити. 1999. С. 41.
3. Кортов С.В. Инновационный потенциал и инновационная активность вузов УрФО // Университетское управление: практика и анализ. – 2004. №1. С. 63.
4. Маскайкин Е.П. Инновационный потенциал региона: сущность, структура, методика оценки и направления развития / Е.П. Маскайкин, Т.В. Арцер // Вестник ЮУрГУ. 2009. № 21. С. 77.
5. Инновационный потенциал: проблемы определения... [Электронный ресурс] // URL: https://cyberleninka.ru›Грнти›n/1768013 (дата обращения 04.03.2020 г.)
6. Статистический ежегодник Новгородской области. 2017: Статистический сборник/ Новгородстат. – В.Н., 2017 – 331 с.
7. Новгородская область – новые возможности для инвесторов [Электронный ресурс] // URL: http://admin.ved.gov.ru/uploads/Презентация%20Новгородская%20область%20-%20новые%20возможности%20для%20инвесторов.pdf, (дата обращения 01.03.2020 г.)
8. Pritula O.D., Davydova S.G., Kostyukova A.V.Project management as a factor of effectiveness improving of regulatory impact assessmen В сборнике: The European Proceedings of Social & Behavioural Sciences. 2019. С. 629–636.

ГОСУДАРСТВЕННОЕ УПРАВЛЕНИЕ И КАДРОВАЯ ПОЛИТИКА

УДК 351/354

Алиева С.В.[1]
Кашинская В.В.[2]

ОЦЕНКА КАК ФАКТОР РАЗВИТИЯ ПРОФЕССИОНАЛЬНЫХ КОМПЕТЕНЦИЙ ГОСУДАРСТВЕННЫХ СЛУЖАЩИХ

Аннотация. В современных условиях задача успешного функционирования системы государственного управления всецело зависит от профессионализма государственных служащих. Целью статьи является рассмотрение функций оценки как фактора развития профессиональных компетенций государственных служащих. Внимание сфокусировано на обосновании роли оценки в обеспечении надежности проведения кадровых технологий, направленных на формирование кадрового потенциала государственной службы.

Ключевые слова: оценка, профессиональное развитие, профессиональные компетенции, государственные служащие.

Alieva S.
Kashinskaya V.

ASSESSMENT AS A FACTOR IN THE DEVELOPMENT OF PROFESSIONAL COMPETENCIES OF CIVIL SERVANTS

Annotation. In modern conditions, the task of successful functioning of the public administration system depends entirely on the professionalism of civil servants. The purpose of the article is to consider the evaluation functions as a factor in the development of professional competencies of civil servants. Attention is focused on the justification of the role of evaluation in ensuring the reliability of personnel technologies aimed at building the personnel potential of the public service.

Keyword: assessment, professional development, professional competence, civil servants.

Современный этап российских трансформаций вносит существенные коррективы в функции государственного служащего в целях обеспечения эффективности работы органов государственной службы. В условиях происходящих перемен особую значимость приобретают такие качества работников, связанных с управлением социальными процессами, как инициативность, ответственность, высокая стрессоустойчивость. Соответственно в модели деятельности управленческих кадров становятся доминирующими навыки самоорганизации, самореализации и самоконтроля, поскольку специфика управленческого труда предопределяет необходимость оперативного принятия взвешенных решений в условиях быстро меняющейся среды. Возрастающая потребность в высококвалифицированных специалистах государственной службы диктует необходимость постоянного контроля развития профессиональных компетенций.

[1] *Алиева Светлана Викторовна*, профессор Северо-Кавказского института-филиала РАНХиГС г. Пятигорск, e-mail: svet_al55@mail.ru
Svetlana Alieva, ProfessoroftheNorthCaucasusInstitute -branchoftheRanepainPyatigorsk, e-mail: svet_al55@mail.ru
[2] *Кашинская Валерия,* магистрант 3 года обучения направления подготовки «Государственное и муниципальное управление» Северо-Кавказского института-филиала РАНХиГС г. Пятигорск
Valeria Kashinskaya, 3-year master's degree in State and municipal management of the North Caucasus Institute -branch of the Ranepa in Pyatigorsk

Очевидно, что актуализируются проблемы не только профессионального развития исполнителей и руководителей всех иерархических уровней, но и способов его оценки. Попутно заметим, что особая значимость проблем подготовки и развития профессионалов-управленцев, не зависимо от сферы приложения труда, обусловлена факторам развития рыночных отношений. Это побудило к росту значимости человеческого капитала руководителей, ответственных за решение задач государственной важности. В данных суждениях следует учитывать следующие обстоятельства: сам факт недостаточности профессиональных компетенций управленческих кадров, недопустимость рассмотрения набора компетенций как статичной конструкции и сведение ее к универсальной профессиональной подготовке управленцев, а также сфокусированность внимания на необходимости качественной оценки компетенций, позволяющей своевременно их корректировать.

Логика исследования требует первоначального определения исходной понятийной точки и методологии научного поиска. Соответственно, в данной части статьи в качестве основных понятий, отражающих познавательный объект исследования, используются «оценка» и «профессиональные компетенции государственных служащих». Оценка, являясь одной из основных функций управления, служит важным инструментом приведения кадрового потенциала в соответствие с потребностью времени. Немаловажное значение она имеет и для управления персоналом государственной службы, поскольку определить качество выполнения заданий и уровень эффективности деятельности в целом без измерений невозможно. В самом общем виде оценка – это процедура, направленная на познание сущностных характеристик рассматриваемого объекта для установления степени соответствия его некоторому эталону деятельности, т.е. в современном понимании – профессиональному стандарту.[1]

Посредством интеллектуальной оценочной деятельности происходит выражение ценностного отношения к рассматриваемому объекту, процессу или явлению. Применительно к деятельности государственных служащих оценка предполагает установление степени соответствия результатов работы государственных служащих запланированным результатам, соответствующим нормативным требованиям. В нынешних условиях это особенно актуально, поскольку эффективность системы государственного и муниципального управления без проведения оценки профессиональных компетенций служащих не представляется возможной. Все основные кадровые технологии: поиск и отбор управленческих кадров для государственной и муниципальной службы, служебное продвижение, проведение аттестации, формирование кадрового резерва, управление карьерными процессами и др., основаны на оценочных процедурах.

Вместе с тем, перед государственными служащими сегодня поставлены задачи беспрецедентной сложности, решение которых требует высокого уровня развития их профессионализма. В этих условиях необходима постоянная работа по управлению развитием профессиональных компетенций, что предполагает разработку надежных методик и технологий, обеспечивающих объективность оценки. В противном случае сложно гарантировать получение точных прогнозов получение запланированных эффектов и минимизировать риски при назначении на должности.

В научной литературе рассматриваются различные подходы к оценке уровня профессионализма государственных служащих, но до сегодняшнего дня проблема обеспечения объективности оценки является нерешенной. Решение этого вопроса многие авторы видят в применении специально разработанных методиках, диагностических средствах и процедурах оценки. Отсюда возникает проблема соотнесения понятий оценки и диагностики.

В чем состоит различие терминов оценка и диагностика? Несмотря на их очевидное

[1] Сутужко В.В. Структура, принципы и классификация понятия «оценка». Эпистемология и философия науки. Т. XVIII. №4. – С. 108–124. Режим доступа: file:///C:/Users/popova-uv/Downloads/struktura-printsip-i-klassifikatsiya-ponyatiya-otsenka.pdf (Дата обращения 15.01.2020.)

сходство эти понятия не являются идентичными. Причиной такой терминологической неопределенности является отсутствие апробированных методик проведения в практике государственной службы оценки и диагностики профессиональной компетенции. Сопоставляя понятия «диагноз» и «оценка», получим их отличительные характеристики. Так, в переводе с греческого «диагноз» означает распознавание, тогда диагностикой будет считаться установление и изучение признаков, характеризующих наличие определенного состояния. В отличие от распознавания, установление признака предмета и определение его значения и ценности будет являться оценкой. Таким образом, в первом случае это означает получение дифференцированного знания о единичном, отнесение отдельного к определенной группе, типу, классу. В то время как оценка – это отношение к каким-либо явлениям, человеческой деятельности, установление их значимости, соответствия определенным нормам. Еще одним важным отличием оценки является то, что на качество оценки оказывают влияние такие факторы, как количество данных и значимость полученной информации, а кроме того, она отражает свойства реального объекта в статике. В то время как диагностика служит для выявления состояния объекта и проведения необходимых коррекционных процедур в соответствии с динамикой его развития.

Важной особенностью процедуры проведения оценки является ее субъективный характер. Это вполне объяснимо, поскольку все оценочные действия совершает человек, основываясь на своем знании и отношении к явлениям, а потому всегда существует вероятность получения отклонения. Действительно, чтобы оценить, необходимо получить информацию об объекте, а затем сравнить с ее с характеристиками другого объекта, взятого в качестве эталона. А в соответствии с нелинейным характером развития мира и действующим принципом неопределенности любая информация и способы ее передачи имеют предел точности измерения. Парадокс состоит в том, что любая попытка повысить точность измерения будет приводить к изменению самого объекта измерения и, следовательно, к необратимому искажению информации. На это указывали ученые – представители точных наук. Например, Стаффорд Бир по этому поводу достаточно метко сказал: «В ситуации высокой точности измерений всегда существует искажающее влияние субъекта измерений – «человека».[1] Созвучно этому высказался Д. Питер, отмечая, что даже, если все эксперты согласны, не исключено, что они ошибаются.[2] Отсюда и возникает вопрос повышения качества измерения и объективности оценки.

Оценка, будучи процедурой сравнения некоторого реального объекта с идеальной моделью, отражает его свойства в статике. Следовательно, она применима, когда речь идет о некотором «поперечном срезе», при решении частных задач профессионального отбора и обучения. Например, необходимо установить наличие определенных знаний и отсутствие противопоказаний. Диагностика применима, на наш взгляд, когда речь идет о выборе наиболее оптимального пути дальнейшего развития личности, в значительной степени компенсирующего имеющиеся недостатки способа деятельности.

Итак, выполненный анализ понятий диагностики и оценки дает представление об их сущности, что позволяет увидеть проблемы проведения оценки профессиональных компетенций. Одна из них заключается в сложности получения качественной, достоверной информации об объекте. Другая проблема состоит в выборе эталона, т.е. профессионального стандарта деятельности. Третья предполагает четко организованную процедуру проведения оценки, которая бы минимизировала влияние субъекта.

Следует отметить, что ошибки в получении оценки могут быть обусловлены психофизиологическими особенностями человека,

[1] Бир С. Мозг фирмы. – М.: УРСС, 2005. – С. 239.

[2] См.: Питер, Л.Дж. Принцип Питера, или почему дела идут вкривь и вкось / Л.Дж. Питер. – М.: Прогресс, 1990. – С. 223.

объективными причинами (несовершенством моделей информации), личностными особенностями, такими, как небрежность, безответственность, некомпетентность, приводящая как к преднамеренному, так и непреднамеренному искажению информации). Эта идея подтверждается особенно часто в тех случаях, когда нет четких критериев оценки и надежных методов измерения.

В соответствии с проблемой, обозначенной в названии нашей статьи, интерес представляет оценка уровня профессионального развития управленческих кадров на основе измерения профессиональных компетенций государственных служащих. В последнее время они используются в качестве индикаторов определения уровня профессионализма деятельности работника. Причины появления термина компетенция в российской практике вполне объяснимы. Компетенции – это одновременно индикаторы профессиональной состоятельности государственных служащих и инструменты управления, ориентированные на достижение эффективности и результативности управленческого труда.

Можно сказать, что без измерения профессиональных компетенций практически невозможно реализовать ни одну кадровую технологию: подбор кадров, профориентацию и трудовую адаптацию, расстановку кадров, вознаграждение, управление карьерными процессами и др. Наиболее веской аргументацией значимости компетенций является их адаптированность к повседневной работе, поскольку они описывают реальное, наблюдаемое поведение людей на работе простым и доступным языком.

Последнее суждение наводит на мысль о целесообразности реализации компетентностного подхода в те сферы деятельности, где наиболее важно определить уровень профессионального развития персонала. Например, на государственной службе при вынесении суждений о готовности работника занять вышестоящую должность или определить очередную ступень его профессионально-должностного продвижения. Компетенция, по мнению одного из основоположника теории компетентностного подхода Р. Бояциса, является предпосылкой для достижения эффективных результатов его профессиональной деятельности.[1] Однако, несмотря на то, что она основана на опыте и усвоенных знаниях, ее не следует сводить к профессионально важным качествам и сумме приобретенных знаний. Более точным определением компетенции, сложившимся в современной литературе, на наш взгляд, будет ее трактовка как определенной сферы применения и круга вопросов, которые человек уполномочен решать. Следовательно, область компетентности – это то, что человек умеет и может решать, а компетенции – то, на что дано право, те полномочия, которыми наделен специалист.

Следовательно, компетентность обычно характеризуют как способность решать рабочие задачи, а компетенции как стандарты поведения, обеспечивающие эту способность.

Преодоление проблем субъективности оценки профессиональных компетенций, на наш взгляд, можно свести к решению следующих задач.

Во-первых, четко определить предмет оценки. Здесь на первый план выходят вопросы вычленения в её структуре составных элементов, которые могли бы быть подвергнуты объективной диагностике и оценке. Для этого должна быть построена модель компетенций, включающая наиболее важные характеристики деятельности, позволяющие успешно решать профессиональные задачи.

На основании приведенных выше аргументов приходим к выводу, что модель профессиональных компетенций должна включать совокупность личностных и профессиональных характеристик государственного служащего, выполняющего определенные должностные обязанности, соотнесенных со сферой его деятельности.

Следует отметить, что в настоящее время предпринимаются попытки разработки модели универсальных компетенций управлен-

[1] Овчинников А.В. О классификации компетенций //Организационная психология. 2014. Т. 4. № 4. С. 145–153.

ческих кадров, позволяющей оценивать их состояние и определять пути развития. Примером может служить создание российского Профессионального стандарта «Управление (руководство) организацией», определяющего требования к содержанию, условиям труда и компетенциям руководителя, а также известная в зарубежной практике трехуровневая система стандартов компетенций менеджеров, созданная британской организаций Management Charter Initiative (MCI).[1]

Модели могут содержать детальное описание стандартов поведения персонала конкретного отдела или стандарты действий, ведущих к достижению специальных целей, но могут и включать основные стандарты поведения, разработанные для полного описания деловой структуры или деятельности, направленной на достижение комплекса разнообразных корпоративных целей. Набор деталей, входящих в описание модели компетенций, зависит от предполагаемого практического применения конкретной модели.[2]

Тем не менее, приведенные примеры служат скорее поводом для поиска новых противоречий в системе профессионального развития управленческих кадров. Причины для такого утверждения следующие: универсальные модели компетенций не могут служить точным эталоном при проведении оценки, поскольку они постоянно меняются в соответствии с изменяющимися условиями функционирования организации. Их состав и характеристики определяются спецификой деятельности организации, стадиями цикла ее развития, факторами внешней среды организации и многими другими условиями ее функционирования. Поэтому требуются новые подходы к формированию и развитию ключевых компетенций управленцев с учетом ситуационных характеристик.

Кроме того, необходимо определить средства оценки и диагностики компетенций. В зависимости от модели выбираются оценочные средства. Например, кластерная модель, включающая мировоззренческие, нормативные, инструментальные компетенции предполагает использование системы измерительных средств. Однако, чтобы оценить мировоззренческие установки эти методы будут малоприемлемы, потребуются эссе, ситуационные задачи, имитационные игры, тренинги. Для оценки нормативных компетенций подойдут дискуссии, дебаты, кейсы, выступления по типу «круглого стола», «пресс-конференции». А для оценки инструментальных компетенций целесообразно будет использовать тесты, отчеты, ситуационный анализ, творческие задания.

Также можно с высокой долей вероятности предположить, что объективность оценки повысится, если будет разработана сама процедура оценки, включающая сценарий проведения, определение сроков, целей, объемов, набора оценочных методик, обучение экспертов и наблюдателей. Правильно организованная процедура оценки позволит с высокой степенью достоверности определить уровень развития профессиональных компетенций государственных служащих.

Таким образом, оценка является важным фактором развития профессиональных компетенций государственных служащих, которые в современной практике являются детерминантами их успешной деятельности. Минимизация влияния субъективного фактора в проведении оценки и диагностики может быть достигнута на основе модели компетенций, выбора методических средств и инструментов измерения в процессе оптимально организованной процедуры. Оценка уровня развития профессиональных компетенций государственных служащих позволит осуществлять планирование развития кадрового состава государственной службы, создавать кадровый резерв, оптимизировать организационную структуру, формировать эффективную управленческую команду, способную на высоком уровне решать задачи.

---

[1] Опарина Н.Н. Модель компетенций управленческих кадров современных российских организаций // Государственное управление. Электронный вестник. 2019. Выпуск № 75. Режим доступа: file:///C:/Users/1/Downloads/model-kompetentsiy-upravlencheskih-kadrov-sovremenn-h-rossiyskih-organizatsiy.pdf (Дата обращения 18.02.2020.)

[2] Васильева Е.В. Компетентностный подход в государственной службе: какие знания и навыки выбирают госслужащие? // Вопросы государственного и муниципального управления. 2018. №4. С. 123.

БИБЛИОГРАФИЧЕСКИЙ СПИСОК

1. Сутужко В.В. Структура, принципы и классификация понятия «оценка». Эпистемология и философия науки. Т. XVIII. №4. – С. 108–124. Режим доступа: file:///C:/Users/popova-uv/Downloads/struktura-printsip-i-klassifikatsiya-ponyatiya-otsenka.pdf (Дата обращения 15.01.2020.)
2. Бир С. Мозг фирмы. – М.: УРСС, 2005. – 416 с.
3. Питер, Л.Дж. Принцип Питера, или почему дела идут вкривь и вкось / Л.Дж. Питер. – М.: Прогресс, 1990. – 314 с.
4. Овчинников А.В. О классификации компетенций // Организационная психология. 2014. Т. 4. № 4. С. 145–153.
5. Опарина Н.Н. Модель компетенций управленческих кадров современных российских организаций Государственное управление. Электронный вестник. 2019. Выпуск № 75. Режим доступа: file:///C:/Users/1/Downloads/model-kompetentsiy-upravlencheskih-kadrov-sovremenn-h-rossiyskih-organizatsiy.pdf (Дата обращения 18.02.2020.)
6. Васильева Е.В. Компетентностный подход в государственной службе: какие знания и навыки выбирают госслужащие? // Вопросы государственного и муниципального управления. 2018. №4. С. 120–144.

ЦИФРОВАЯ ТРАНСФОРМАЦИЯ

УДК 004.056

Макаров А.М.[1]
Киселев В.В.[2]
Писаренко Е.А.[3]
Пономаренко И.А.[4]

ИСПОЛЬЗОВАНИЕ БЛОКЧЕЙН-ТЕХНОЛОГИЙ В СОЦИАЛЬНО-ЭКОНОМИЧЕСКОЙ СФЕРЕ

Аннотация. С проникновением информационных технологий во все сферы жизни и деятельности человека появилась и возможность совершения преступлений в информационной сфере – кражи персональных данных, коммерческой информации, модификации и подтасовки данных и т.п. Поэтому особую роль в современных информационных системах играют средства обеспечения целостности и достоверности данных при их хранении, обработке и передаче по сетям. К таким средствам относятся, в первую очередь, технологии блокчейн. В работе предложено решение задачи адаптации двухключевой системы шифрования при использовании блокчейн-технологий в информационных системах, обеспечивающих процессы в социально-экономических сферах: в ЖКХ, фармацевтическом производстве, в медицинском документообороте и др.

Ключевые слова: информационная безопасность; технологии блокчейн; криптография; защита информации.

---

[1] *Макаров Анатолий Михайлович*, доктор технических наук, профессор кафедры информационно-коммуникационных технологий, математики и информационной безопасности, Пятигорский государственный университет, г. Пятигорск, e-mail: mellin_22@mail.ru, т. (879)3400-000

Anatoly Makarov, Doctor of Technical Sciences, Professor of the Department of Information and Communication Technologies, Mathematics and Information Security, Pyatigorsk State University, Pyatigorsk, e-mail: mellin_22@mail.ru, t. (879)3400-000

[2] *Киселев Виктор Васильевич*, доктор биологических наук, профессор кафедры информационно-коммуникационных технологий, математики и информационной безопасности, Пятигорский государственный университет, г. Пятигорск, e-mail: vikkiselev@yandex.ru, т. (879)3400-000

Victor Kiselev, Doctor of Biological Sciences, Professor of the Department of Information and Communication Technologies, Mathematics and Information Security, Pyatigorsk State University, Pyatigorsk, e-mail: vikkiselev@yandex.ru, t. (879)3400-000

[3] *Писаренко Елена Анатольевна*, кандидат педагогических наук, доцент кафедры информационно-коммуникационных технологий, математики и информационной безопасности, Пятигорский государственный университет, г. Пятигорск, e-mail: gmu41@mail.ru, т. (879)3400-000

Elena Pisarenko, Candidate of Pedagogical Sciences, Associate Professor of the Department of Information and Communication Technologies, Mathematics and Information Security, Pyatigorsk State University, Pyatigorsk, e-mail: vikkiselev@yandex.ru, t. (879)3400-000

[4] *Пономаренко Ирина Алексеевна*, магистрант кафедры информационно-коммуникационных технологий, математики и информационной безопасности, Пятигорский государственный университет, г. Пятигорск, e-mail: irina_20011997@mail.ru, т. 89054104355

Irina Ponomarenko, Graduate Student, Departament of Information and Communication Technologies, Mathematics and Information Security, Pyatigorsk State University, Pyatigorsk, e-mail: irina_20011997@mail.ru, t. 89054104355

Makarov A.
Kiselev V.
Pisarenko E.
Ponomarenko I.

USING BLOCKCHAIN TECHNOLOGIES AND CRYPTOGRAPHY METHODS TO ENSURE THE INTEGRITY AND RELIABILITY OF DATA IN THE SOCIO-ECONOMIC SPHERE

Abstract. With the penetration of information technology in all spheres of human life and activity, the possibility of committing crimes in the information sphere appeared – theft of personal data, commercial information, modification and manipulation of data, etc. Therefore, a special role in modern information systems is played by means of ensuring the integrity and reliability of data during their storage, processing and transmission over networks. Such tools include, first of all, blockchain technologies. The paper proposes a solution to the problem of adapting a two-key encryption system when using blockchain technologies in information systems that support processes in the socio-economic spheres: in housing and communal services, pharmaceutical production, in medical workflow, etc.

Keywords: information security; blockchain technology; cryptography; protection of information

Практически во всех отраслях, куда пришли информационные технологии, возникли и угрозы информационной безопасности. Данные, которые хранятся в электронном виде, легко скопировать, переслать, модифицировать, заменить. Поэтому вместе с удобством, скоростью передачи и огромными объемами накапливаемой и передаваемой информации современные технологии несут с собой и проблемы обеспечения безопасности и достоверности данных [1–3]. Для решения этих проблем в любой отрасли, где требуется верификация и протоколирование определенных действий, можно использовать технологии блокчейн [4].

Особую роль играют технологии блокчейн в экономике, где они тесно связаны с понятием криптовалюты [5, 6]. Однако цифровая экономика не ограничивается цифровой валютой, а обеспечивает безопасность и удобство финансовых сделок [7] и заключения контрактов [8].

В частности, при изготовлении лекарственных средств блокчейн позволяет решать проблему аутентификации лекарственных средств и их компонентов, что обеспечивает защиту от подделок и контрафактных лекарств. В медицинском документообороте использование блокчейна позволит каждому человеку всегда иметь при себе в зашифрованном виде полную электронную медицинскую карту с информацией обо всех заболеваниях, результатах обследования и лечения, аллергических реакциях, группе крови и т.д. [3]. По желанию владельца карты эту информацию сможет увидеть любой врач в любом медицинском учреждении страны. А поскольку информация зашифрована, то без ведома пациента никто не сможет получить к ней доступ. В системе жилищно-коммунального хозяйства блокчейн-процедуры могут использоваться при заключении контракта на поставку коммунальных услуг, при учете потребления, формировании счета на оплату, а также для оплаты услуг и разрешения проблем. Технологии блокчейн позволяют как поставщикам, так и потребителям коммунальных услуг гарантировать точность и достоверность получаемых данных, а также их защиту и неуничтожаемость.

Испанские исследователи предложили использовать IT-инфраструктуру для создания «умных кампусов» и «умных университетов», которые должны быть подключены к узлам интернета вещей [14]. Несмотря на вычислительную сложность и ограниченную масштабируемость, блокчейн-технологии используются для обеспечения безопасности и надежности интернета вещей [15, 16].

Несомненны перспективы применения технологии блокчейн в энергетике [17, 18] и нефтедобывающей отрасли [19], где нужен постоянный жесткий контроль за добычей, передачей и использованием ресурсов.

Представляет интерес идея использования блокчейна для защиты авторских прав [20].

Однако во всех перечисленных моделях применения блокчейн-технологий существуют общие проблемы: обмен ключами шифрования между участниками сети и определение роли майнера в функционировании системы с распределенным реестром. Большинство участников такой сети не являются профессиональными криптографами и вообще ничего не знают о методах шифрования. Но внедрение новых технологий, практически тотальная цифровизация общества во многом меняет уклад жизни людей, делает их зависимыми от качества систем шифрования информации и умения ими пользоваться. Таким образом, возникает общая проблема адаптации человека к новым технологиям и технологий к нуждам и возможностям пользователей. Все это в полной мере относится и к блокчейн-технологиям.

В данной работе сделана попытка решения задачи адаптации двухключевой системы шифрования к процессам передачи и хранения информации на объектах социально-экономической сферы.

Как показал анализ, основную трудность в решении поставленной задачи представляет процедура обмена ключами между участниками сети и определение роли майнера в функционировании системы с распределенным реестром. Критерием качества разработанной системы должна стать не только техническая сторона разработки, но и дружественный интерфейс, удобный как для потребителя, так и для поставщика услуг.

Для создания общей схемы использования блокчейн-технологий в социально-экономических процессах были разработаны модели потребителя услуг, поставщика услуг и майнера.

Для профессиональной деятельности в социально-экономических системах майнер должен получить новую специальность – нотариуса-криптографа. Именно такой специалист будет оказывать услуги по встраиванию внутренних блоков абонентов сети во внешнюю блокчейн-сеть и формировать распределенный реестр.

Разработанные модели ключевых участников блокчейн-сети с распределенным реестром позволяют сформулировать задание на проектирование сетевых криптографических протоколов и мер защиты информации. Должны быть созданы автоматизированные рабочие места абонентов сети, имеющие дружественный и понятный интерфейс. Далее необходимо создать модель Злоумышленника в сети, подобно известной модели Долево-Яо и проработать возможные атаки на протоколы обмена данных сети и меры их ликвидации. В результате появляется возможность создания протоколов двухключевого шифрования и цифровой подписи с хешированием внешних блоков.

Общий принцип встраивания технологии блокчейн в систему документооборота заключается в том, что в распределенном реестре фиксируется вся информация о происходящих транзакциях, и эту информацию уже невозможно будет изменить. Например, в блокчейне должны фиксироваться все предоставленные услуги, выполненные работы, произведенная оплата и т.д.

Схема формирования блоков внутреннего блокчейна и внешнего блока внешней сети блокчейна показана на рисунке 1.

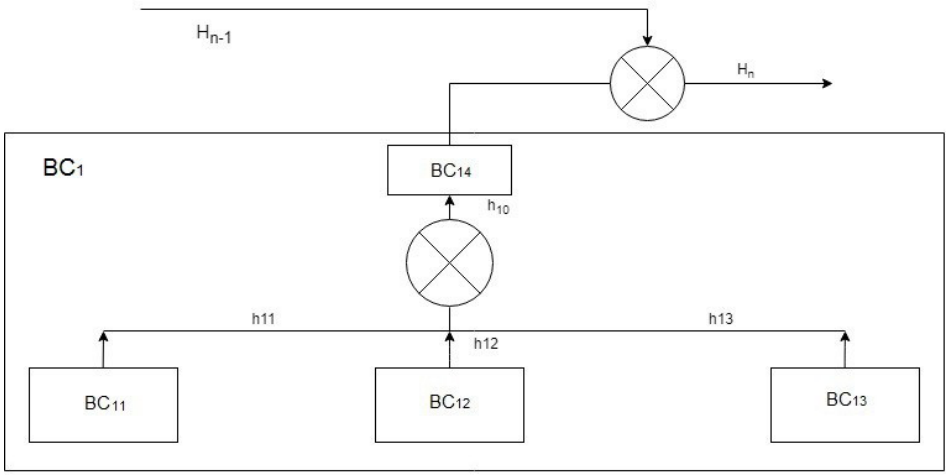

Рисунок 1 – Состав блока внутреннего блокчейна во внешнем блоке сети с распределенным реестром

Обозначения на схеме:

$ВС_{11}$ – блок данных произведенных работ или услуг;

$ВС_{12}$ – блок состава оборудования, участвующего в работах;

$ВС_{13}$ – блок аппаратуры измерения основных параметров произведенных работ и услуг при передаче в следующее звено;

h_{11}, h_{12}, h_{13}, h_{10}, h_{14} – внутренние хэши блоков $ВС_{11}$, $ВС_{12}$, $ВС_{13}$, $ВС_{14}$;

h_{10} – хэш, объединяющий блоки $ВС_{11}$, $ВС_{12}$, $ВС_{13}$;

h_{14} – внутренний, обобщающий хэш блока $ВС_{14}$;

h_n – хэш конечного блока $ВС_{14}$;

H_{n-1} – внешний хэш предыдущего блока;

H_n – n-й внешний хэш нового блока сети.

В результате формируется внутренний блок, который затем будет встроен во внешний блок сети. При изменении каждого бита блоков $ВС_1$, $ВС_2$, $ВС_3$ сразу же изменяется соответствующий хэш, что гарантирует достоверность передаваемых сведений. Таким образом, решается задача отслеживания всех работ, произведенных в соответствующей социально-экономической системе.

Далее на основе внутренних блоков формируется структура внешнего блокчейна (рисунок 2).

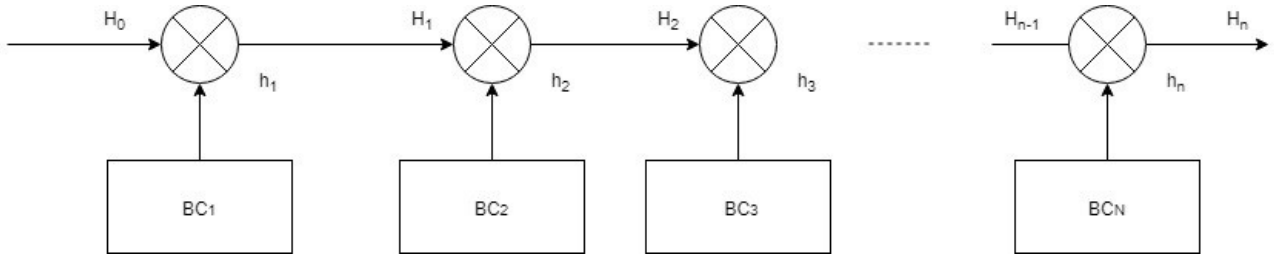

Рисунок 2 – Пример внешней сети формирования хэшей Hn на основе внутренних hn

В приведенной структуре данные в блоках связаны хэш-функциями. Для их изменения необходимо изменить хэш-функции всех предыдущих блоков, что практически невозможно. Распределенный реестр хранится у каждого участника сети, поэтому его практически невозможно модифицировать или уничтожить.

Рассмотренные схемы могут быть положены в основу проектирования сетей с распределенным реестром с использованием методов криптографии для контроля всех процессов, требующих учета в социально-экономических системах.

Взаимодействие между поставщиками и потребителями услуг жилищно-коммунального хозяйства происходит через посредника – управляющие компании. В этой схеме возможны как ошибки, так и различные махинации. Поэтому внедрение технологии блокчейн в систему учета полученных услуг и оплаты за них является, безусловно, актуальным.

На основе анализа работы жилищно-коммунального хозяйства была смоделирована система автоматизированного контроля, учета и оплаты услуг. Данная система моделировалась на основе применения систем распределенного реестра и методов криптографии (технологии блокчейн). Были разработаны алгоритмы подключения нового абонента к сети, автоматизация учета, оплата услуг, формирование счета за пользование услугой, дублирование настоящего договора на оказание услуг [4].

Для того чтобы разработать проект цифровых технологий для организации жилищно-коммунального хозяйства на основе систем распределенного реестра и методов криптографии, нужно для начала схематически представить автоматизированную систему учета, контроля и оплаты услуг. Данная система изображена на рисунке 3.

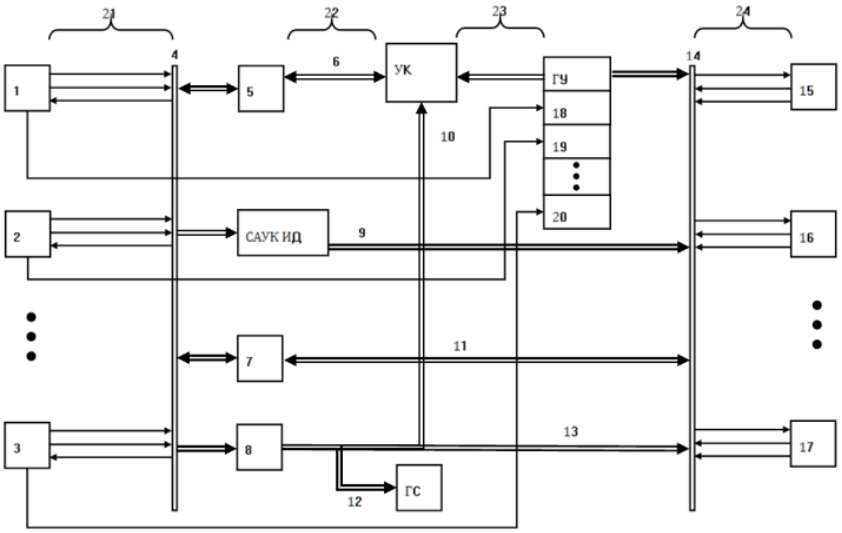

Рисунок 3 – Система автоматизированного учета, контроля и оплаты услуг ЖКХ на основе технологий блокчейн

Обозначения на схеме:

УК – управляющая компания;

ГУ – государственные услуги;

ГС – городские службы;

САУКиИД – система автоматизированного учета по контролю за измерительными датчиками, передачи информации с них по радиоканалу на сервера структур, оказывающих услуги.

1. К i-х абонентов-потребителей услуг 1,2,…,k – рядовые граждане, которые привыкли видеть в своем доме электричество и горячую воду;

2. Блокчейн-сеть 5, или блокчейн контрактов, которые содержат данные обмена между абонентами и управляющей компанией, данные контрактов абонентов и показания со счетчиков при оплате по контракту;

3. Абоненты, оказывающие услуги: 15, 16, м – компании, готовые предоставлять рядовым гражданам вышеописанные удобства за оплату;

4. Блокчейн-сеть 7, которая содержит данные о счетах на оплату от абонентов, предоставляющих услуги и факт оплаты этих счетов абонентами-получателями;

5. Блокчейн-сеть 8, которая дублирует показания счетчиков абонентов в формате, пригодном для считывания управляющей компанией, сервисом государственных услуг и абонентами, предоставляющими услуги;

6. Управляющая компания (УК), выполняющая роль, схожую с ролью майнера. Различие в том, что УК в рамках сети находится в единственном экземпляре и не имеет конкурентов. В дальнейшем она будет называться УК либо просто майнер.

Блокчейн-сеть – совокупность распределенных реестров различных систем, взаимодействующих друг с другом.

При этом создаются распределенные реестры абонентов, потребляющих услуги (21), управляющей компании (22), государственных услуг (23) и абонентов, оказывающих услуги (24).

Алгоритм подключения нового абонента к сети, заключение договора на техническое обслуживание показан на рисунке 4.

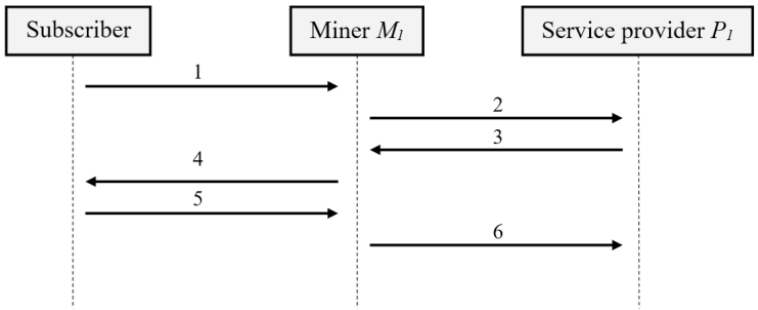

Рисунок 4 – Алгоритмы заключения контракта абонента и поставщика услуг

Обозначения на схеме:

1. Абонент заполняет данные бланка контракта поставщика услуг, зашифровывает их с помощью открытого ключа поставщика, создает электронную цифровую подпись.

2. Майнер оформляет внешний блок с учетом предыдущего хеша внешнего блока цепи блокчейн и данных всех внутренних находящихся в очереди.

3. Поставщик услуг находит в данных внешних блоков сети блокчейн адресованный ему от абонента внутренний блок. Вскрывает его своим секретным ключом шифрования, дополняет свою часть в данные контракта, оформляет свой внутренний блок и посылает его в сеть блокчейн, где блок попадает в очередь всех еще не оформленных во внешний блок цепи.

4. Майнер оформляет внешний блок с учетом предыдущего хеша внешнего блока цепи блокчейн и данных всех внутренних находящихся в очереди. Далее посылает внешний блок по реестру, где тот становится частью блокчейн контрактов.

5. Абонент находит в данных внешних блоков сети блокчейн адресованный ему от поставщика услуг внутренний блок. Вскрывает своим секретным ключом, подписывает данные контракта, оформляет новый внутренний блок. После, направляет в сеть блокчейн, где блок попадает в очередь всех еще не оформленных во внешний бок цепи.

6. Майнер оформляет внешний блок с учетом предыдущего хеша внешнего блока цепи блокчейн и данных всех внутренних находящихся в очереди. После успешного формирования, посылает внешний блок по реестру, где тот становится частью блокчейн контрактов.

Алгоритм оплаты счета поставщика услуг показан на рисунке 5.

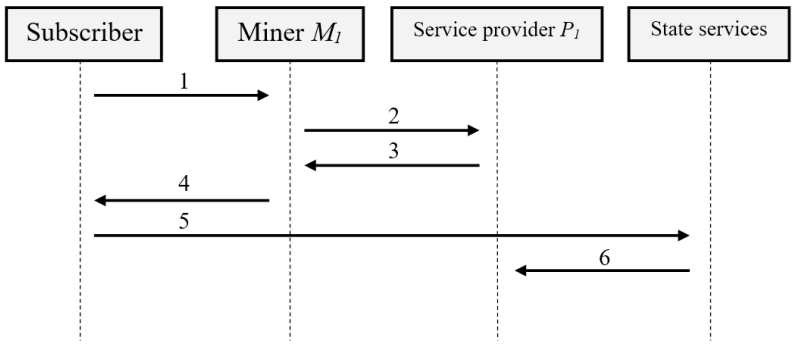

Рисунок 5 – Алгоритм оплаты счета поставщика услуг

Обозначения на схеме:

1. Абонент записывает данные счетчика либо счетчик, поддерживающий автоматическую передачу показаний по сети, считывается ПО. Данные шифруются и подписываются электронной цифровой подписью.

2. Майнер оформляет внешний блок с учетом предыдущего хеша внешнего блока цепи блокчейн и данных всех внутренних находящихся в очереди. После успешного формирования, посылает внешний блок по реестру, где тот становится частью блокчейн контрактов.

3. Поставщик услуг находит в данных внешних блоков сети блокчейн адресованный ему от абонента внутренний блок его своим секретным ключом шифрования. На основании данных поставщик услуг формирует счет на оплату услуг для абонента, шифрует их открытым ключом и подписывает электронной цифровой подписью. После блок попадает в очередь всех еще не включенных во внешние блоки цепи.

4. Майнер оформляет внешний блок с учетом предыдущего хеша внешнего блока цепи блокчейн и данных всех внутренних находящихся в очереди. После успешного формирования посылает внешний блок по реестру, где тот становится частью блокчейн контрактов.

5. Абонент находит в данных внешних блоков сети БЧ адресованный ему от поставщика услуг внутренний блок. Вскрывает своим секретным ключом счет от поставщика услуг

и проводит оплату через Госуслуги посредством личного кабинета.

6. Госуслуги переводят деньги поставщику услуг.

Данная система автоматизированного учета, контроля и оплаты услуг ЖКХ на основе технологий блокчейн позволит организовать взаимодействие между поставщиками и потребителями напрямую, без посредников. Данная система позволит избежать различного рода махинаций.

Для защиты фармацевтического рынка от подделок лекарств необходимо контролировать весь процесс производства и поставок лекарственных средств от заготовки сырья до доставки лекарств в аптеки. Для этого логично использовать технологию блокчейн. Распределенный реестр позволит решить проблему аутентификации лекарственных средств и их компонентов. При заключении договора на поставку лекарственной продукции и обмене контрактами между аптекой и аптечным складом должны заключаться блокчейн-контракты (рисунок 6).

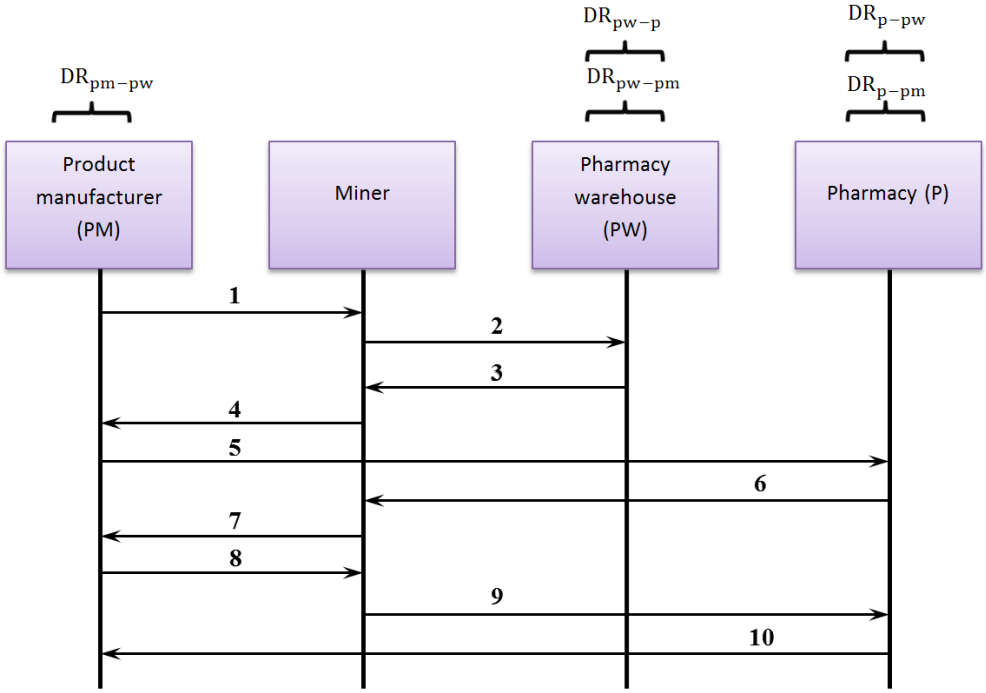

Рисунок 6 – Структурная схема договора на поставку продукции

DRwp-p-распределенный реестр между аптекой и складской аптекой

1. Производитель продукта формирует свой внутренний блок с внутренним хэшем:

$$h_{pm} = f(D, K_{pub(pm)}, K_{pr(pm)}, S_{pm}, Z_{pm})$$

D – блок данных;

Kpub (pm) – открытый ключ PM;

КПР(ПМ) – ПМ закрытый ключ;

Цифровая подпись Spm – PM;

МНТ – заголовок блока.

Затем он отправляет внутренний блок в сеть для встраивания во внешнюю блокчейн-сеть.

2. Майнер, приняв блок, формирует внешний хэш:

$$H_{pm} = f(h_{pm}) = f(h_{pm}, D, K_{pub(pm)}, K_{pr(pm)}, S_{pm}, Z_{pm})$$

Этот хэш является функцией внутреннего хэша и внешнего хэша предыдущего сетевого блока.

Майнер отправляет его на аптечный склад (PW).

3. Аптечный склад подписывает его своей цифровой подписью Spw, формирует внутренний хэш hpw и отправляет его майнеру.

$$h_{ppm} = f(H_{ppm}) = f(h_{pm}, D, K_{pub(pm)}, K_{pr(pm)}, S_{pm}, Z_{pm}, H_{ex}, h_{pw})$$

4. Майнер, основанный на hpw, формирует окончательный внешний хэш, используя информацию из предыдущего блока.

$$H_{pw} = f(h_{pw}, H_{ex})$$

Затем он отправляет его поставщику продукта и внедряет его во внешнюю сеть blockchain.

5. Производитель продукции отправляет этот блок во все аптеки в виде распределенного реестра.

6. Аптека заключает прямой договор с поставщиком продукции, производит внутренний блок с хэш:

hp = f(Dp, Kpub(p), Kpr(p), Sp, Zp)

Затем аптека отправляет его майнеру. Майнер генерирует внешний хэш и отправляет его поставщику продукта.

$$H_p = f(h_p)$$

7. Производитель формирует внутренний блок со своим хэшем и отправляет его майнеру.

$$h_{pm} = f(H_p, H_{previous})$$

8. Майнер формирует внешний конечный хэш и внедряет его в блокчейн-сеть.

$$H_{pp} = f(H_p, H_{previous})$$

9. Майнер отправляет блок в аптеку.

10. Аптека отправляет блок поставщику продуктов.

Далее происходит обмен контрактами между аптекой и аптечным складом. Он должен проходить по схеме, показанной на рисунке 7.

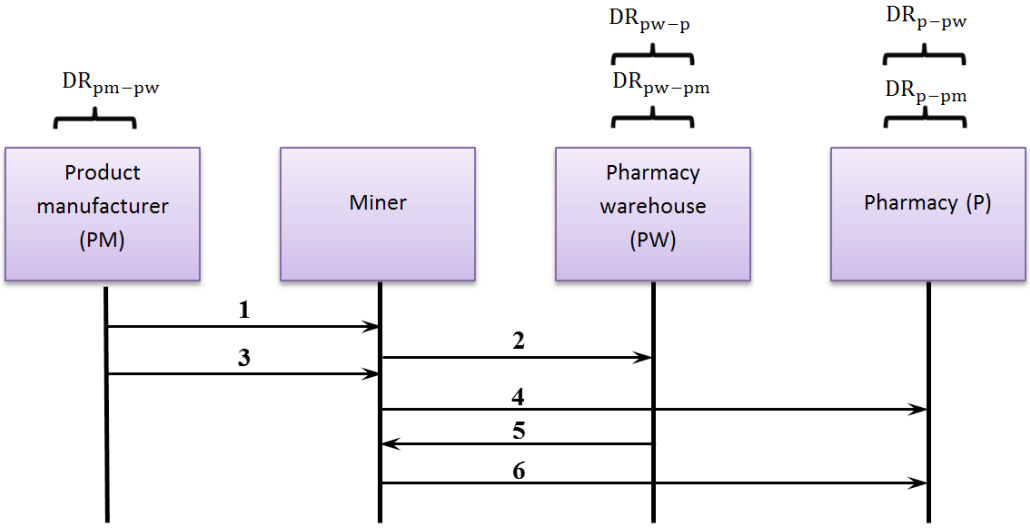

Рисунок 7 – Схема обмена блокчейн-контрактами между аптекой и аптечным складом

$DR_{wp\text{-}p}$ – распределенный реестр между аптекой и складской аптекой

1. Производитель продукта создает внутренний блок с хешем h_{pm1}:

$$h_{pm1} = f(D_1, K_{pub(pm)}, K_{pr(pm)}, D_{pm}, Z_{pm1})$$

D_1 – данные о продукте;

$K_{pub(pm)}$ – открытый ключ PM;

$K_{pr(pm)}$ – ПМ закрытый ключ;

D_{pm} – ПМ цифровой подписи;

Z_{pm1} – заголовок внутреннего блока с продуктами.

Затем он посылает его майнеру.

2. Майнер находит внешний хэш предыдущего блока и формирует внешний хэш H_{pm1}:

$$H_{pm1} = f(h_{pm1}, H_{previous})$$

Затем он отправляет его на аптечный склад.

3. Производитель продукта создает внутренний блок с хэш-h_{pm2}:

$$h_{pm2} = f(D_2, K_{pub(pm)}, K_{pr(pm)}, D_{pm}, Z_{pm2})$$

D_2 – данные о продукте;

$K_{pub(pm)}$ – открытый ключ ПМ;

$K_{pr(pm)}$ – ПМ закрытый ключ;

D_{pm} – ПМ цифровой подписи;

Z_{pm2} – заголовок внутреннего блока с продуктами.

Затем он посылает его майнеру.

Технология, которая была описана выше, позволяет гарантировать защиту от попадания в аптеки и к пациентам поддельных и контрафактных лекарств. Однако следует сказать, что пока внедрение такой технологии возможно только в границах одного государства, т.к. предполагает ведение единой базы лекарственных средств для всех аптек, находящихся в подчинении одной фармацевтической управленческой структуры.

В процессе работы создана примерная схема формирования распределенного реестра для социально-экономических систем. В рам-

ках этой схемы обеспечивается компромисс между открытостью абонента в открытой сети и одновременной закрытостью его персональных сведений и приватной информации. Это достигается путем использования цифровой подписи абонента сети.

Таким образом, разработана общая схема использования технологии блокчейн для различных типов социально-экономических систем.

Отличие от существующих разработок заключается в использовании двухключевой системы криптографического шифрования. Для реализации такой схемы в ней в качестве майнера должен выступать профессиональный криптограф, который одновременно является специалистом в соответствующей предметной области. Например, криптограф-нотариус, криптограф-энергетик, криптограф-фармацевт и т.д. Такой подход обеспечит, с одной стороны, корректную работу блокчейн-сети и формирование блокчейн-цепочки, с другой – соответствие всех транзакций нормативно-технической и нормативно-правовой документации, существующей в данной сфере. Это даст возможность всем остальным участникам и пользователям блокчейн-сети работать в ней комфортно и надежно.

БИБЛИОГРАФИЧЕСКИЙ СПИСОК

1. D.A.Lipinsky, A.A.Musatkina and K.N. Evdokimov, “Actual problems of international cooperation of Russia in the sphere of cyber security. Lecture notes in networks and systems”, V. 57, 2019, pp. 495–504.
2. Yazdinejadand A. Dehghantanha, “P4-to-blockchain: a secure blockchain-enabled packet parser for software defined networking”, Parizi R.M., Choo K.-K.R. Computers & Security. 2020. V. 88. P. 101629.
3. Q. Lyu, X. Zhang, Q. Wang, N. Zheng, Y. Qi and H. Liu, “SBAC: a secure blockchain-based access control framework for information-centric networking”, Journal of Network and Computer Applications. 2020. V. 149. P. 102444.
4. A.M.Kudin, B.A.Kovalenko andI.V.Shvidchenko, “Blockchain Technology: Issues of Analysis and Synthesis”(Article). Cybernetics and Systems Analysis, Volume 55, Issue 3, 15 May 2019, Pages 488–495.
5. A. Klarin, “The decade-long cryptocurrencies and the blockchain rollercoaster: Mapping the intellectual structure and charting future directions”, Research in International Business and Finance. 2020. T. 51. C. 101067.
6. Lazarenkoand S. Avdoshin, “Financial risks of the blockchain industry: A survey of cyberattacks”, Advances in Intelligent Systems and Computing. 2019. T. 881. C. 368–384.
7. N. Kabra, P. Bhattacharya, S. Tanwar and S. Tyagi, “MUDRACHAIN: blockchain-based framework for automated cheque clearance in financial institutions”, Future Generation Computer Systems. 2020. T. 102. C. 574–587.
8. M. J.J. Gul, A. Paul, A. Ahmad, M. Khan and G. Jeon, “Smart contract’s interface for user centric business model in blockchain”, Proceedings of the ACM Symposium on Applied Computing 34. 2019. P. 709–713.
9. S. Khezr, M.Moniruzzaman, A.Yassine and R.Benlamri,“Blockchain technology in healthcare: A comprehensive review and directions for future research” (Article). Applied Sciences (Switzerland)Volume 9, Issue 9, 1 May 2019, Article number 1736.
10. R. Casado-Vara, F. De la Prieta, S. Rodriguez, J. Prieto and J.M. Corchado “Cooperative algorithm to improve temperature control in recovery unit of healthcare facilities”, Advances in Intelligent Systems and Computing. 2020. T. 802. C. 49–62.
11. V. Menshikov and O. Volkova, “Digitalization for increased access security to healthcare services in Latvia”, Journal of Security and Sustainability Issues. 2019. T. 9. № 1. C. 171–183.
12. S. Avdoshin, E. Pesotskaya, “Blockchain revolution in the healthcare industry”, Advances in Intelligent Systems and Computing. 2019. T. 880. C. 626–639.

13 A.M. Makarov, A. O. Golyakova, I. D. Osininand S. S. Postovalov “Fundamental design of blockchain – hashchain networks with a decentralized register based on cryptography methods”. Advances in Intelligent Systems and Computing. 2019. V. 726. P. 620–629.
14. T.M. Fernández-Caramés and P. Fraga-Lamas, “Towards next generation teaching, learning, and context-aware applications for higher education: A review on Blockchain, Iot, Fog and Edge computing enabled smart campuses and universities”, Applied Sciences (Switzerland). 2019. V. 9. № 21. P. 4479.
15. X. He, S. Alqahtani, R. Gamble, M. and Papa, “Securing over-the-air iot firmware updates using blockchain”, ACM International Conference Proceeding Series 2019. P. 164–171.
16. S.N. Mohanty, K.C. Ramya, S.S. Rani, D. Gupta, A. Khanna, K. Shankarand S.K. Lakshmanaprabu, “An efficient lightweight integrated blockchain (ELIB) model for iot security and privacy”, Future Generation Computer Systems. 2020. V. 102. P. 1027–1037.
17. N.Wang, X.Zhou, X.Lu, Z.Guan, L.Wu, X.Du and M.Guizani, “When energy trading meets blockchain in electrical power system: the state of the art”, Applied Sciences (Switzerland). 2019. V. 9. № 8. P. 1561.
18. V.Denisova, A.Mikhaylov and E.Lopatin, “Block chain infrastructure and growth of global power consumption”, International Journal of Energy Economics and Policy. 2019. V. 9. № 4. P. 22–29.
19. R.Kh.Azieva, M.I. Chazhaev, Kh.G.Chaplaev, S.U.Gapaeva and K.Kh.Mazhiev, “Innovative breakthrough of blockchain technology in oil and gas industry”, In the collection: “The European Proceedings of Social & Behavioural Sciences EpSBS Conference: SCTCGM 2018 – Social and Cultural Transformations in the Context of Modern Globalism. Conference Chair(s): Bataev Dena Karim-Sultanovich – Doctor of Engineering Sciences, professor, director of the Complex Scientific Research Institute n. a. H.I. Ibragimov of the Russian Academy of Sciences”. 2019. P. 142–149.
20. C.Zhao, M.Liu, Y.Yang, F.Zhao and S.Chen, “Toward a blockchain based image network copyright transaction protection approach”, Advances in Intelligent Systems and Computing. 2020. V. 895. P. 17–28.

УДК 330.3

Романов В.А.[1]
Темирканов Р.Г.[2]

ИНФОРМАЦИОННО-ТЕХНОЛОГИЧЕСКАЯ ЭРА: ТРАНСФОРМАЦИЯ ГОСУДАРСТВЕННОГО СЕКТОРА

Аннотация. В статье рассмотрены теоретико-методологические основы формирования информационно-коммуникационного пространства в сфере государственного и муниципального управления. Как следствие, реализация концепции Электронного правительства в рамках глобального развития и результаты внедрения механизмов электронного управления в деятельность государственных и муниципальных органов. Также в рамках исследования были определены основные направления развития государственного и муниципального управления в эпоху цифровой трансформации.

Ключевые слова: информационно-коммуникационные технологии, «информационная революция», государственное и муниципальное управление, электронное управление, электронное правительство.

Romanov V.
Temirkanov R.

THE INFORMATION TECHNOLOGY ERA: TRANSFORMING THE PUBLIC SECTOR

Abstract. The article deals with the theoretical and methodological foundations of the formation of information and communication space in the sphere of state and municipal management. As a result, the implementation of the concept of E-government in the framework of global development and the results of the introduction of e-government mechanisms in the activities of state and municipal bodies. In addition, the study identified the main directions of development of state and municipal management in the era of digital transformation.

Keywords: information and communication technologies, “information revolution”, state and municipal management, e-government.

Современные рамки глобализации предполагают формирования нового формата диффузии и коллаборации информационно-коммуникационных технологий (далее ИКТ), которые определяется как «цифровая революция». Данному процессу предшествовал процесс разработки и распространения информационных и ИКТ цепочек, определенный в исторической ретроспективе глобального контекста как «информационная революция». Информационная революция – это период устойчивого распространения и повсеместного использования информационных и информационно-коммуникационных технологий.

В широком смысле «информационная революция» представляет собой технологическое

[1] *Романов Вадим Александрович*, кандидат экономических наук, доцент кафедры государственного, муниципального управления и права, Северо-Кавказский институт-филиал РАНХиГС, г. Пятигорск, e-mail: rv-ilc@mail.ru
Vadim Romanov, PhD of Economic, associate Professor of the Department of state, municipal administration and law, North Caucasus Institute, Branch of RANEPA, Pyatigorsk, e-mail: rv-ilc@mail.ru
[2] *Темирканов Руслан Геннадьевич*, магистрант, Северо-Кавказский институт-филиал РАНХиГС, г. Пятигорск, e-mail: ruslan.t.kbr007@gmail.com
Ruslan Temirkanov, Graduate Student, North-Caucasian Institute, Branch of RANEPA, Pyatigorsk, e-mail: ruslan.t.kbr007@gmail.com

достижение в области программного обеспечения, связи и информационно-коммуникативных технологий (ИКТ) посредствам которого произошло снижение затрат на обработку и передачу информации. Мир превращается в «глобальную платформу», в связи с тем, что доступ ИКТ становиться открытым и достигается ежесекундный контакт между людьми, а ключевыми характеристиками становятся взаимосвязанность и взаимозависимость всех элементов информационной системы.

В свою очередь информационно-коммуникативные технологии основываются на наборе средств и функций (созданных в сочетании с вычислительной техникой, Интернетом и гаджетами), которые поддерживают социальные действия: электронное обучение, электронное здравоохранение, электронное правительство.[1]

Нельзя не отметить, что информационная революция способствовала развитию «информационного общества», что способствовало смещению вектора с традиционных факторов производства (труд, земля, капитал, предпринимательские способности), а ИКТ и связь становятся более ценным экономическим ресурсом.

Таким образом, постоянный прогресс, расширение ИКТ, цифровизация в глобальном экономическом ландшафте предполагает смещении традиционных форм ведения экономических и социальных процессов в электронный цифровой формат. Как следствие, диффузия инновационных решений предполагало не только повсеместное использование информационно-коммуникационных технологий, но и видоизменяла методы и механизмы, формирующие модель управления в различных отраслях. В соответствие с данными преобразованиями трансформируется понятие эффективного управления в электронное управление, которое определяет и оценивает воздействие технологий на отношения между гражданскими служащими и обществом в целом, а также экономических агентов. Главным приоритетом электронного управления является предоставление государственных услуг населению.

В современных условиях формирование цивилизованного рынка ИТ-услуг является приоритетным направлением развития России. Его развитие вызывает не только практический, но и теоретический интерес, когда особенно остро стоит вопрос не только обеспечения рынка ИТ-услуг необходимыми ресурсами, но и их эффективного использования. Цифровая экономика сопряжена со множеством проблем, касающихся качества, ценообразования, условий предоставления. Кроме того, прослеживается явная необходимость глубокого исследования причин подобного положения, а также определения роли инфраструктуры рынка в развитии экономики страны и функций этой инфраструктуры.[2]

Электронное управление определяется следующими целями:

– совершенствование процессов государственного управления: электронное администрирование;

– подключение граждан: электронные граждане и электронные услуги;

– налаживание взаимодействия с гражданским обществом и в его рамках: электронное общество.

Электронное управление состоит из трех компонентов:

1. электронное администрирование: совершенствование процессов управления;

2. граждане и электронные услуги: формирование электронной гражданской среды посредством подключений к сети;

3. электронное общество: налаживание взаимодействия с гражданским обществом и внутри него.

Электронное правительство в данном контексте имеет два взаимодополняющих аспекта:

– технологический сосредоточен на операциях и процессах правительства;

– политический сосредоточен на обеспечении демократических процессов, с привлечением граждан.

Таким образом, электронное правительство определяется как процесс реформирования ме-

[1] Аронсон, Э., Праткани, Э.Р. – Эпоха пропаганды: Механизмы убеждения, повседневное использование и злоупотребление // Перераб. изд. – СПб.: прайм-ЕВРОЗНАК, 2003 – С. 204.

[2] Романов В.А. Формирование рынка ИТ-услуг в России//Автореферат диссертации на соискание ученой степени кандидата экономических наук / Московский государственный университет сервиса. Москва, 2007

тодов работы правительства, обмена информации, предоставления услуг через применение электронных и цифровых средств в деятельности. В свою очередь электронное управление — это применение электронных и цифровых средств в работе и деятельности государственных и муниципальных органов управления.

Организация Объединенных Наций (ООН) определяет электронное правительство как использование интернета для предоставления государственной информации и услуг гражданам. Таким образом, можно предположить, что электронное правительство возникает тогда, когда государственное учреждение начало внедрять в свою деятельность информационно-коммуникационные технологии для предоставления государственных и муниципальных услуг посредством электронных транзакций и информационных ресурсов. Применение ИКТ революционизировало государственную функцию предоставления услуг.

Необходимо отметить, что электронное правительство означает использование цифровых технологий в деятельности правительства с целью повышения эффективности, результативности и предоставления государственных услуг. Влияние электронного правительства расширяется за счет увеличения количества услуг в режиме онлайн, которое может быть достигнуто через Интернет, мобильные приложения и выделенный канал. Предполагается компьютеризация и автоматизация процедур и документооборота через электронные платформы или инфраструктуру, которая позволит улучшить реализацию государственной политики.

В результате реализации концепции «Электронного правительства» возникло три вида коллаборации:

– Межведомственное взаимодействие (G2G) (правительство для правительства) предполагает взаимодействие между правительственными субъектами: национальный внутриведомственный уровни, а также между государственными и муниципальными органами власти.

– Взаимодействие государства и предпринимательской среды (G2B) (государство для бизнеса), предполагает такие операции как: продажа и покупка товаров и услуг, предоставление услуг, ориентированных на бизнес.

– Правительство – граждане (G2C) (правительство для потребителя) включает инициативы, направленные на содействие взаимодействию людей с правительством как потребителей государственных услуг и как граждан. Это включает взаимодействие, связанное с предоставлением государственных услуг, а также с участием в процессе консультаций и принятия решений.

Таким образом, можно определить, что данные коллаборации могут определить определенные преимущества для целевой аудитории, используя ИКТ в интеграции своей деятельности, удовлетворяя потребности правительства в информации для обслуживания граждан и предприятий (таблица 1).

Таблица 1 – Преимущества электронного правительства для целевой аудитории[1]

Целевая аудитория	Приложения	Преимущества
Граждане	Информационные системы различных областей жизнедеятельности (здравоохранение, образование и т.д.)	Предоставление государственных и муниципальных услуг по принципу «одного окна». Снижение операционных издержек, повышение доверия граждан посредством доступности услуг.
Предпринимательская среда	Информация и руководство; Лицензирование и регулирование; Налоговые операции	Более быстрые взаимодействия, снижающие транзакционные издержки и нормативной нагрузки.
Поставщики	Электронное снабжение	Уменьшение барьеров для доступа к правительственному рынку, снижение операционных издержек.
Другие государственные учреждения	Обмен информацией Автоматизация процессов передачи данных и бэк-офиса	Повышение точности и эффективности, снижение операционных издержек, улучшение обмена информацией.

[1] Составлено авторами по материалам исследования.

Информационно-коммуникационные технологии, на которых основывается электронное управление, а в последствии и электронное правительство, многообразны и имеют свойство постоянного видоизменения.

Таким образом, развитие информационно-коммуникационных технологий предопределило возникновение новой информационной эры, в глобальном контексте произошла «информационная революция», которая в свою очередь охватила и видоизменила модели функционирования концептуально важных сфер жизнедеятельности посредством создания и информационной среды. Как следствие, возникло понятие «электронное управление», заложенное в основу концепции Электронного правительства, так называемой информационной среды для осуществления ключевых функций государственного и муниципального управления на основе инновационных технологий. Однако оценить результаты реализации данной концепции однозначно невозможно, так в основном информационно-коммуникационные технологии охватили только сферу предоставления государственных и муниципальных услуг. Как следствие, в виду постоянно меняющейся глобальной среды формируется новая эпоха цифровых преобразований, которая концептуально меняет вектор развития не только государственного и муниципального управления, но и весь отраслевой пласт.

БИБЛИОГРАФИЧЕСКИЙ СПИСОК

1. Аронсон, Э., Праткани, Э. Р. – Эпоха пропаганды: Механизмы убеждения, повседневное использование и злоупотребление // Перераб. изд. – СПб.: прайм-ЕВРОЗНАК, 2003 – С. 204.
2. Романов В.А. Формирование рынка ИТ-услуг в России //
3. Автореферат диссертации на соискание ученой степени кандидата экономических наук / Московский государственный университет сервиса. Москва, 2007.

ЭКОНОМИКА И ПРАВО

УДК 351/354

Андрюхина И.Ю.[1]

РОЛЬ ОЦЕНКИ ПЕРСОНАЛА В ПРОФЕССИОНАЛЬНО-ДОЛЖНОСТНОМ ПРОДВИЖЕНИИ КАДРОВ В СИСТЕМЕ МУНИЦИПАЛЬНОЙ СЛУЖБЫ

Аннотация. В статье рассматривается роль оценки персонала в формировании карьеры муниципального служащего как стимулятора его профессионально-должностного продвижения, предлагаются подходы к проведению оценки персонала на основании оценки количества и качества исполняемых муниципальными служащими поручений, государственных услуг и функций и расчета обобщающего показателя – индекса эффективности профессиональной служебной деятельности муниципальных служащих.

Ключевые слова: муниципальная служба, муниципальный служащий, карьера, оценка, индекс эффективности профессиональной служебной деятельности.

Andryukhina I.

ROLE OF PERSONNEL ASSESSMENT IN PROFESSIONAL AND OFFICIAL PROMOTION OF PERSONNEL IN THE MUNICIPAL SERVICE SYSTEM

Annotation. The article considers the role of personnel assessment in the formation of a municipal employee's career as a stimulator of his professional and official promotion, suggests approaches to conducting personnel assessment based on the assessment of the number and quality of assignments performed by municipal employees, public services and functions, and calculating a generalizing indicator – the efficiency index of professional performance of municipal employees.

Keywords: municipal service, municipal employee, career, assessment, professional performance index.

Согласимся с мнением М.И. Магура, что традиционным подходом к карьере является утверждение, что карьера – это профессионально-должностное продвижение человека в рамках профессиональной деятельности.[2]

В отечественной науке в течение длительного времени существовали неформальные ограничения на научные исследования феномена карьеры. «Карьерист», «карьерное развитие», «карьерный рост», «карьера» – эти понятия имели, в основном, негативный контекст.

Не случайно А.Р. Хисматулин обращает внимание, что тех, кто в своей профессиональной деятельности руководствовался принципами непризнанными социальной системой ценностей, называли «карьеристами»[3].

По мнению А.Я. Кибанова, построение карьеры охватывает несколько этапов, цель которых – удовлетворение человеком своих потребностей: предварительный, до 25 лет, этап становления (25–30 лет), этап продвижения от 30 до 45 лет, этап сохранения (до 60 лет) и этап завершения (60–65 лет). Увеличение воз-

[1] *Андрюхина Ирина Юрьевна*, кандидат педагогических наук, доцент, доцент кафедры ГМУ Западного филиала Российской академии народного хозяйства и государственной службы при Президенте Российской Федерации, г. Калининград, e-mail: i-andryukhina@mail.ru, т. 89212632842

[2] Магура М.И. Поиск и отбор персонала. – М.: ОАО «Бизнес-школа «Интел-Синтез», 2016. – 316 с.

3 Хисматуллин А.Р. Психологический аспект планирования карьеры/ А.Р. Хисматуллин// Смальта. – 2015. – № 1. – С. 111–112.

растных рамок для каждого этапа обусловлено проведением в России реформы увеличения пенсионного возраста граждан.[1]

Обобщение рассмотренных выше теоретических положений позволяет сделать следующий вывод: человек тогда достигнет карьеры, когда будут учтены следующие обстоятельства:

1) достижение единства целей организации и ее сотрудников;

2) учет личных потребностей сотрудника для целенаправленного планирования его индивидуальной карьеры.

На практике часто происходит ситуация, в которой сотрудники не видят и не задумываются о перспективах карьерного роста в организации или, наоборот, имеют завышенную самооценку своего карьерного потенциала, что особенно характерно для органов власти и местного самоуправления.

Рассматривая роль оценки персонала в должностном продвижении муниципальных служащих, следует сформулировать что такое муниципальная служба.

Согласно Федеральному закону от 02.03.2007 №25-ФЗ «О муниципальной службе», муниципальная служба – это профессиональная деятельность граждан, осуществляемая на постоянной основе на должностях муниципальной службы, замещаемых путем заключения трудового договора (контракта) (далее – ФЗ №25-ФЗ).[2]

Направления формирования кадрового состава муниципальной службы определены в ст. 32 указанного Федерального закона.

ФЗ №25-ФЗ обязывает обеспечить эффективную систему профессионального развития муниципальных служащих.

Для муниципального служащего нанимателем (работодателем) является муниципальное образование, от имени которого представитель нанимателя (работодатель) осуществляет полномочия работодателя.

В органах местного самоуправления, как правило, используются следующие способы управления карьерным ростом в управлении карьерой муниципальных служащих: социологические, управленческие, административные, психологические, экономические.

Оценка персонала муниципальной службы обеспечивается на основании ст. 18 ФЗ № 25 – ФЗ в рамках аттестации.[3]

Алгоритм аттестации подробно прописан в федеральных и региональных нормативных актах, в том числе ФЗ №25-ФЗ и законах субъектах РФ, например Законе Калининградской области №536 «О муниципальной службе в Калининградской области».

Алгоритм проведения аттестации муниципальных служащих ничем не отличается от такого же алгоритма применительно к гражданским служащим. Это проверка соответствия занимаемой должности, в основе которой лежит подготовка отзыва о результатах служебной деятельности служащего его непосредственным руководителем.

Во время аттестации зачитывается отзыв, а члены комиссии, сформированной на основе законодательства, задают вопросы как по результатам деятельности служащего, так и по содержанию норм законодательства.

Таким образом, объективной оценки результатов служебной деятельности служащих, по мнению автора, не происходит, а осуществляется только поверхностная оценка результатов деятельности работника.

В настоящее время требуется разработка подходов к проведению оценки муниципальных служащих, поскольку оценка персонала в системе органов МСУ в настоящее время проводится только в рамках аттестации кадрового состава.

Не вызывает сомнений, что от того насколько эффективной будет оценка персонала

---

[1] Управление персоналом организации: Учеб. пособие. Изд. 2-е, доп. и перераб. под ред. А.Я. Кибанова. – М. – 2017. – 638 с.

[2] Федеральный закон от 02.03.2007 №25-ФЗ «О муниципальной службе в Российской Федерации»

[3] ФЗ от 02.03.2007 № 25-ФЗ «О муниципальной службе в Российской Федерации».

зависит и качество принимаемых решений в отношении кадрового состава.

В качестве общего подхода к оценке персонала муниципальной и гражданской службы выступает Методика Министерства труда и социального развития о проведении комплексной оценки в рамках проведения аттестации работников, характеристика которой была дана автором в предыдущих статьях.

В то же время кафедрой государственного и муниципального управления и права Западного филиала РАНХиГС предлагается методика оценки персонала органов государственной власти и местного самоуправления, предполагающая формирование рейтинга государственных (муниципальных) гражданских служащих.

Сущность данного подхода неоднократно рассматривалась в статьях автора применительно к государственной гражданской службе и состоит в оценке результативности (эффективности) гражданских служащих исходя из количества и качества выполняемых ими поручений, ежемесячно или ежеквартально, обобщая полученный результат в таком показателе, как Индекс эффективности деятельности (далее – ИЭД) работников с учетом показателей, разработанных исходя из их должностных обязанностей, закрепленных в должностных регламентах.[1]

Таким образом, ИЭД выступает как обобщенная оценка результативности деятельности служащих, и на его основе можно формировать рейтинг персонала. Служащие с высоким ИЭД возглавят рейтинг, работники с низким значением ИЭД окажутся аутсайдерами. Очевидно, что каждый служащий будет стремиться возглавить рейтинг или хотя бы не оказаться у его начала.

Подобный подход предлагается распространить и на оценку эффективности деятельности муниципальных служащих.

Своевременное и качественное выполнение должностных обязанностей и предлагается сделать основой для оценки персонала муниципальной службы.

По результатам ИЭД можно судить об эффективности кадрового потенциала муниципальных служащих, а также использовать полученные результаты при определении размера денежного содержания и составлении индивидуального плана карьерного роста муниципального служащего.[2]

Безусловно, объективная оценка результатов служебной деятельности может оказать определенное влияние на карьерный рост муниципального служащего. Не станем отрицать стимулирующее влияние оценки персонала, которая «подстегнет» желающих осуществлять карьерный рост муниципальных служащих.

Объективная оценка деятельности муниципальных служащих может стать стимулятором повышения качества выполняемых задач и функций и соответственно стимулятором карьерного роста, продвижения по службе.

Оказавшись на вершине «рейтинга», муниципальный и гражданский служащий будут стремиться работать лучше, своевременно выполнять поставленные руководством задачи, не допускать срыва сроков исполнения государственных функций (услуг), чтобы оставаться на вершине этого рейтинга. Те, кто оказались внизу, будут стараться работать более эффективно.

Таким образом, объективная оценка персонала является не только стимулятором должностного продвижения муниципальных и гражданских служащих, но и стимулятором повышения качества работы органов государственной власти и местного самоуправления.

---

[1] Андрюхина И.Ю., Карама Л.Л. Основные направления совершенствования деятельности государственных и муниципальных служащих в Калининградской области. – Известия Балтийской государственной академии рыбопромыслового флота: психолого-педагогические науки (теория и методика профессионального образования: научный рецензируемый журнал / под ред. Научной школы Г.А. Бокаревой. – Калининград: Изд-во БГАРФ, №4 (46) 2018 г., с. 72–75.

[2] Там же.

БИБЛИОГРАФИЧЕСКИЙ СПИСОК

1. Федеральный закон от 02.03.2007 № 25-ФЗ (ред. от 16.12.2019) «О муниципальной службе в Российской Федерации» / Информационно-поисковая система «Консультант Плюс».
2. Закон Калининградской области от 17.06.2016 №536 «О муниципальной службе в Калининградской области».
3. Андрюхина И.Ю. О новых подходах к проведению оценки профессиональной служебной деятельности государственных гражданских служащих // Современное управление: векторы развития: сборник научных трудов Международной научно-практической конференции 15–16 ноября 2018 г. – Саратов: ООО «Амирит», 2018. – С. 388–390.
4. Андрюхина И.Ю., Карама Л.Л. Основные направления совершенствования деятельности государственных и муниципальных служащих в Калининградской области. – Известия Балтийской государственной академии рыбопромыслового флота: психолого-педагогические науки (теория и методика профессионального образования: научный рецензируемый журнал / под ред. Научной школы Г.А. Бокаревой. – Калининград: Изд-во БГАРФ, №4 (46) 2018 г., с. 72–75.
5. Магура М.И. Поиск и отбор персонала. – М.: ОАО «Бизнес-школа «Интел-Синтез», 2016. – 316 с.
6. Управление персоналом организации: учеб. пособие. Изд. 2-е, доп. и перераб. под ред. А.Я. Кибанова. – М. – 2015. – 638 с.
7. Хисматуллин А.Р. Психологический аспект планирования карьеры / А.Р. Хисматуллин // Смальта. – 2015. – № 1. – С. 111–112.

УДК 620.2

Богданов Ю.В.[1]
Сорокина О.В.[2]

ТАМОЖЕННЫЕ АСПЕКТЫ БОРЬБЫ С КОНТРАФАКТНЫМИ ТОВАРАМИ

Аннотация. В статье рассматриваются понятие контрафактной продукции, проблемы, возникающие в ходе борьбы с контрафактными товарами. Приводится опыт зарубежных стран. Определены направления проведения таможенной экспертизы объектов интеллектуальной собственности. Показаны особенности декларирования товаров, содержащих объекты интеллектуальной собственности. Рассмотрена роль таможенных органов в пресечении перемещения контрафактной продукции через таможенную границу ЕАЭС. Приведена таможенная статистика в сфере защиты прав интеллектуальной собственности и выявления контрафактной продукции. Сформулированы критерии обнаружения таможенными органами товаров, имеющих характерные признаки контрафакта. Предложен комплексный подход в вопросах борьбы с контрафактной продукцией, выявления и предотвращения ввоза и вывоза контрафактной продукции.

Ключевые слова: контрафактная продукция, декларирование, таможенная экспертиза, таможенный реестр объектов интеллектуальной собственности.

Bogdanov J.
Sorokina O.

CUSTOMS ASPECTS OF THE FIGHT AGAINST COUNTERFEIT GOODS

Abstract. The article discusses the concept of counterfeit products, the problems encountered in the fight against counterfeit goods. The experience of foreign countries is given. Directions for conducting customs examination of intellectual property are determined. The features of declaring goods containing intellectual property are shown. The role of customs authorities in preventing the movement of counterfeit products across the customs border of the EAEU is examined. The customs statistics in the field of protection of intellectual property rights and the detection of counterfeit products are presented. Criteria are formulated for the detection by customs authorities of goods that have characteristic signs of counterfeit goods. An integrated approach is proposed in the fight against counterfeit products, the identification and prevention of the import and export of counterfeit products.

Keywords: counterfeit products, declaration, customs examination, customs register of intellectual property.

Контрафакция (лат. contrafactio – подделка) – это производство и реализации отдельными фирмами товаров, сходных с товарами известных фирм-производителей путем незаконного использования этими фирмами известных на рынке товарных фирменных знаков с целью получения финансовой выгоды.

Основополагающим документом в облас-

[1] *Богданов Юрий Васильевич,* кандидат технических наук, доцент, заведующий кафедрой таможенного дела АНО ВО МГЭУ Северо-Кавказский институт (филиал), e-mail: jbogdanow@rambler.ru
Yuri Bogdanov, Candidate of Technical Sciences, Associate Professor, Head of the Department of Customs, ANO VO MGEU North Caucasus Institute (branch), e-mail: jbogdanow@rambler.ru
[2] *Сорокина Оксана Владимировна,* кандидат экономических наук, доцент кафедры экономики и финансового права ФГБУ ВО РАНХиГС Северо-Кавказский институт (филиал), e-mail: oksana_vs@inbox.ru
Oksana Sorokina, Candidate of Economic Sciences, Associate Professor of the Department of Economics and Financial Law of the Federal State Budgetary Institution of Higher Education RANEPA North Caucasus Institute (branch), e-mail: oksana_vs@inbox.ru

ти регулирования объектов интеллектуальной собственности в Российской Федерации является Гражданский кодекс РФ (ГК РФ).

В п. 1 ст. 1515 ГК РФ дано следующее понятие контрафактной продукции: «Товары, этикетки, упаковки товаров, на которых незаконно размещены товарный знак или сходное с ним до степени смешения обозначение, являются контрафактными» [1]. Кроме того, в ст. 1252 ГК РФ указано, что в случае, когда изготовление, распространение или иное использование, а также импорт, перевозка или хранение материальных носителей, в которых выражены результат интеллектуальной деятельности или средство индивидуализации, приводят к нарушению исключительного права на такой результат или на такое средство, такие материальные носители считаются контрафактными [1]. С принятием четвертой части ГК РФ в качестве контрафактных признаются материальные носители, в которых выражены результат интеллектуальной деятельности или средство индивидуализации, которые приводят к нарушению исключительного права на такой результат или на такое средство (пункт 4 статьи 1252 ГК РФ). Кроме того, контрафактными являются товары, этикетки, упаковки товаров, на которых незаконно размещены товарный знак или сходное с ним до степени смешения обозначение (пункт 1 статьи 1515 ГК РФ) [1].

В настоящее время наблюдается устойчивая тенденция роста количества правонарушений в сфере интеллектуальной собственности, связанных с производством и распространением контрафактной продукции. Проблема контрафакта приобрела глобальные масштабы и угрожает экономической безопасности государств.

Согласно данным Всемирной организации таможенных служб 7 e-mail 9% всей мировой торговли составляет пиратская и контрафактная продукция. В 2018 году в Европейском Союзе доля контрафакта возросла с 6% до 8%. Убытки от контрафакта по странам составили: Франция – 6,8 млрд евро, Великобритания – 9,2 млрд евро, Германия – 8,3 млрд евро [5].

Несмотря на предпринимаемые усилия по борьбе с контрафактной продукцией, на российском рынке наблюдается стабильная тенденция роста количества правонарушений. На российском рынке доля подделок, варьируемых в зависимости от товарных категорий, составляет 25–40%. Контрафактная продукция выпускается в России, а также импортируется из зарубежья. Большая часть всей контрафактной продукции в мире, по данным экспертов Организации экономического сотрудничества и развития, производится в Китае – 63,2% от всех подделок в мире. Среди других лидеров по производству поддельных товаров такие страны, как Турция (3,3%), Сингапур (1,9%), Таиланд (1,6%) и Индия (1,2%).

Свыше 90% контрафакта прибывает из Китая, Таиланда, Малайзии, стран Юго-Восточной Азии. Значительное количество контрафактной продукции поступает в Россию с территории Китая, протяженность границы с которым составляет 4209,3 км.

По содержанию средств индивидуализации, к которым относятся товарные знаки, знаки обслуживания, фирменные наименования, наименования мест происхождения товаров, контрафактную продукцию подразделяют на:

– товары-двойники (тождественные товары) – аналоги, имеющие абсолютное сходство с оригиналом, которые ассоциируются с товарами правообладателя и производятся для введения в заблуждение потребителя;

– товары-имитаторы — имеют частичное сходство, так называемое «до степени смешения», целью производства которых является создание у потребителя ассоциации с продукцией правообладателя. Сходство может быть различных видов: сходство дизайна – упаковка, цвет, форма и т. п.; сходство наименования – в названии заменяются один или несколько символов (например, туалетная вода ENZO вместо KENZO), объединения частей нескольких наименований в одно (например, Ninjaminecraft вместо NINJAGO и MINECRAFT);

– контекстное сходство – ассоциативно-смысловое сходство товара или группы товаров в общей сюжетной линии с брэндом фирмы-владельца товарного знака (например, товар в составе предметов, не выпускаемых производителем оригинальной продукции).

Наличие контрафактной продукции создает негативный образ Российской Федерации в

международном масштабе, способствует формированию криминального рынка, приводит к увеличению теневого товарного оборота и к сокращению легального производства вследствие недобросовестной конкуренции.

Ущерб, наносимый контрафактной продукцией, включает:

1) Потери экономики, связанные с не поступлением налоговых и иных платежей в бюджеты государства и государственные внебюджетные фонды. Ежегодные убытки Российской Федерации от контрафактной продукции достигают нескольких сотен миллиардов рублей.

2) Снижение престижа государства, ухудшение инвестиционного климата.

3) Финансовые потери владельцев авторских прав на продукцию и прав на товарные знаки.

4) Ущерб здоровью потребителей контрафактной продукции.

Ввоз и распространение контрафактной продукции, прежде всего, связаны с фальсификацией количественных и качественных показателей товаров с целью занижения таможенной стоимости товаров, что оказывает существенное влияние на исчисление таможенных платежей. Эксперты считают, что на внутреннем рынке России до 80% находящихся в обороте товаров связаны с нарушением авторских или патентных прав. По отдельным группам находящихся в обороте товаров (парфюмерно-косметические, обувь, одежда, синтетические моющие средства, мясные, молочные и рыбные консервы, чай, кофе и кондитерские изделия), от 30 до 50% по факту являются контрафактными или фальсифицированными.

По данным специалистов Национального фонда защиты потребителей, из алкогольных напитков, которые продаются сегодня в России под названием «коньяк», вовсе не являются коньяком, зачастую не соответствуя по качественным показателям суррогату типа «коньячный напиток».

Согласно статистике таможенных органов России, 43% детских игрушек, поступающих из-за рубежа на российский рынок, контрафактные. При этом стоимость контрафактных товаров многократно ниже стоимости оригинальных.

Наибольшее количество подделок товарных знаков выявляется для одежды и обуви, на втором месте стоят кондитерские изделия и продукты питания, на третьем – парфюмерия и косметика, за ними – бытовая техника и фармацевтическая продукция.

Качественную подделку порой бывает просто невозможно отличить от оригинала без специальных знаний и аппаратуры. Производитель контрафакта выпускает контрафакт на производственных мощностях правообладателей, что затрудняет отличить подделку от оригинала без специальной аппаратуры. Высокая цена на продукцию также не гарантирует потребителю приобретение оригинальной продукции.

Импортно-экспортные операции контрафактного производства формируют на рынке контрафакта своего рода разделение труда между странами. Например, контрафактные сигареты, произведенные в России, преимущественно экспортируются в силу ценовой разницы на российском и западном рынках. А контрафактные лекарства, в свою очередь, ввозятся в Россию, т.к. доля безрецептурного сегмента рынка достигает 60–80%, при этом на российском фармацевтическом рынке торгуют 7 тыс. предприятий оптовой торговли (во Франции на рынке работают 4 дистрибьютора, в Германии – 4).

Соглашение по ТРИПС, разработанное членами ВТО, содержит комплекс мер законодательного, правоохранительного и организационного характера, направленных на предотвращение ввоза и вывоза контрафактных товаров. В основе этого соглашения положены требования по созданию мер, обеспечивающих охрану объектов интеллектуальной собственности. Основные меры перечислены в ст. 61 Соглашения. К ним относятся [2]:

1) уголовное наказание в виде тюремного заключения для лиц, подделывающих товары;

2) административная ответственность, в виде:

– наложение штрафов на лиц;

– наложение ареста на товар;

– конфискации товара;

– уничтожения товара.

В Российской Федерации за незаконное ис-

пользование чужого товарного знака грозит административная, гражданско-правовая и даже уголовная ответственность со следующими максимальными наказаниями:

– административный штраф в размере пятикратной стоимости контрафактных товаров и их конфискация;

– гражданско-правовая ответственность – компенсация до 5 миллионов рублей или в размере двукратной стоимости контрафактных товаров;

– уголовная ответственность – лишение свободы на срок до 6 лет со штрафом до 500 тысяч рублей.

Важную роль в пресечении перемещения контрафактной продукции через таможенную границу ЕАЭС играют таможенные органы. В своей работе по предотвращению изготовления и распространения контрафактной продукции они руководствуется нормами Таможенного кодекса ЕАЭС и Кодекса об административных правонарушениях РФ (КоАП РФ). Российская таможенная служба согласно статьям 14.10 и 7.12 Кодекса об административных правонарушениях РФ (КоАП РФ) проводит расследования, связанные с нарушением прав владельцев интеллектуальной собственности.

К характерным признакам контрафакта таможенные органы могут отнести:

– несоответствие наименования страны происхождения, указанной на товаре, со страной вывоза товара;

– ввоз осуществляется из страны, не являющейся страной изготовления оригинального товара;

– ввоз и вывоз осуществляется через пункты, которые не использует правообладатель оригинального товара;

– товары маркированы товарными знаками, сходными до степени смешения с оригинальными товарными знаками;

– упаковки имеют дефекты;

– инструкция по применению товара заменена фотокопией;

– перевозка товара осуществляется в разукомплектованном виде или навалом;

– по сравнению с однородными или идентичными товарами значительно занижена и сумма страховки.

– при ввозе/вывозе товаров отсутствуют данные о заключенных лицензионных договорах;

– в списках лицензиатов импортер или получатель товара не указаны правообладателем.

Важнейшим инструментом защиты интересов правообладателей является таможенный реестр объектов интеллектуальной собственности, администрируемый ФТС России на основании заявлений обладателей исключительных прав.

По состоянию на 31 декабря 2018 года в таможенном реестре зарегистрировано 4916 объектов интеллектуальной собственности, принадлежащих зарубежным и российским компаниям, в том числе 4879 товарных знаков, 32 объекта авторского права, 5 наименований мест происхождения товаров.

Динамика процесса формирования таможенного реестра объектов интеллектуальной собственности в 2004 – 2019 годах представлена на рисунке 1 [6].

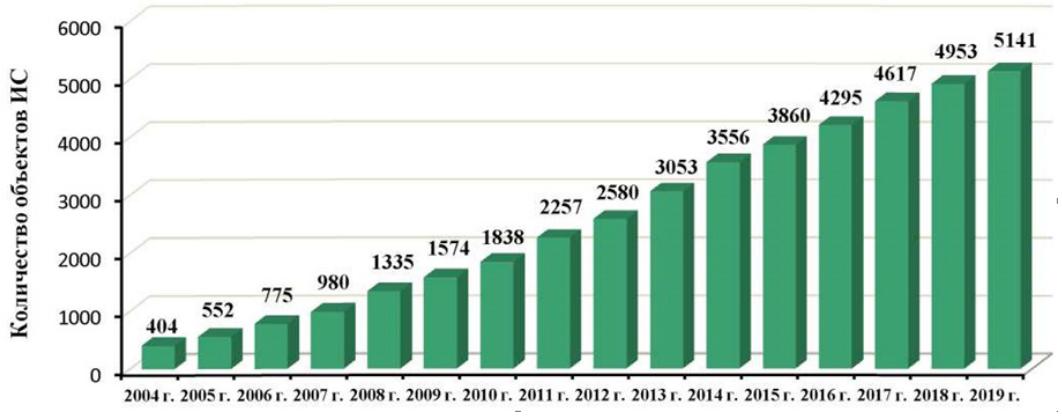

Рисунок 1 – Динамика процесса внесения объектов интеллектуальной собственности в таможенный реестр в 2004–2019 годах

8 июля 2019 года вступил в силу новый Административный регламент Федеральной таможенной службы по предоставлению ФТС России государственной услуги по ведению таможенного реестра объектов интеллектуальной собственности. Согласно этому регламенту правообладателям (их представителям) предоставляется возможность получить государственную услугу в электронном виде с использованием информационных сервисов Личного кабинета участника ВЭД.

Для получения представления о состоянии уровня контрафакта в Российской Федерации обратимся к статистике (таблица 1).

Как приведено в отчете ФТС России «Таможенная служба Российской Федерации в 2019 году», предметами контрафактной продукции чаще всего являлись автозапчасти и их компоненты, продукты питания, игры (игрушки), электронные приборы, изделия из бумаги.

Таблица 1. Показатели выявленного Федеральной таможенной службой контрафакта за период 2012–2019 гг.*

Наименование показателя	2012 г.	2013 г.	2014 г.	2015 г.	2016 г.	2017 г.	2018 г.	2019 г.
Выявлено контрафактной продукции, млн. единиц	19,9	9,4	9,5	18,1	20,4	10,1	16,2	12,0
Возбуждено дел об административных правонарушениях, из них:	997	1188	1270	1040	1027	1072	1255	1011
незаконное использование товарного знака	757	768	1234	1011	996	1050	1223	971
Ущерб, который мог быть нанесен правообладателям, млрд рублей	2,3	5	2,4	3,9	7,7	4,5	6,8	8,0

* *Таблица составлена авторами на основании данных Федеральной таможенной службы* [6].

Следует отметить, что система защиты выявления контрафактных товаров постоянно совершенствуется, что уменьшает риск ввоза контрафактных товаров на территорию России.

Одним из методов обнаружения контрафактного товара, в частности алкоголя, является введение с 1 января 2016 года Единой государственной автоматизированной информационной системы, предназначенной для государственного контроля за объемом производства и оборота этилового спирта, алкогольной и спиртосодержащей продукции.

Система бренд – контроля DAT (DigitalAuthenticTechnology – система удаленной идентификации) обеспечивает круглосуточную защиту товаров и товарных знаков от подделки в режиме он-лайн, снабжая потребителей достоверной информацией о подлинности покупки. Система основана на маркировке каждой единицы товара уникальными DAT-кодами.

Техническим средством обнаружения контрафакта и фальсификата спиртосодержащей пищевой продукции, парфюмерной продукции и лекарственных препаратов является портативный рамановский анализатор – РаПорт.

В рамках борьбы с контрафактом в США ежегодно составляется черный список зарубежных компаний, уличённых в производстве контрафактной продукции. В стране разработана стратегия по взаимодействию с зарубежными правительствами с целью усиления борьбы с контрафактной продукцией.

В Германии и ряде стран ЕС в таможенных

органах созданы дополнительные подразделения по борьбе с нарушениями в области интеллектуальной собственности. В законодательстве ЕС предусмотрено уголовное наказание за производство контрафактной продукции в промышленных масштабах в виде лишения свободы сроком до 5 лет. Менее значительные правонарушения влекут за собой лишение свободы сроком до трех лет или наложение денежного штрафа. Дополнительным наказанием предусматривается конфискация товара.

Таким образом, в вопросах борьбы с контрафактной продукцией, выявления и предотвращения ввоза и вывоза контрафактной продукции требуется комплексный подход. В комплекс мер нами предлагается включить:

– совершенствование взаимодействия таможенных органов и правообладателей;

– усовершенствование нормативной базы в сфере охраны интеллектуальной собственности;

– повышение правовой культуры граждан в сфере интеллектуальной собственности;

– введение новых технических средств контроля и передачи информации;

– усовершенствование порядка проведения декларирования и товароведческих экспертиз.

Пресечение правонарушений в сфере защиты прав интеллектуальной собственности таможенными органами осуществляется:

– до выпуска товаров, на этапе таможенного декларирования; приостанавливается выпуск товаров, содержащих объекты интеллектуальной собственности, внесенных в ТРОИС РФ.

– после выпуска товаров; проводится путем камеральных и выездных таможенных проверок.

– в формате оперативно-розыскных мероприятий; осуществляется на основе сотрудничества таможенных органов в рамках проверочных мероприятий МВД России и других органов.

Особенности декларирования товаров, содержащих объекты интеллектуальной собственности (ОИС) и (или) признаки ОИС, связаны с заявлением декларантом таможенному органу сведений о товаре в части правомерности использования исключительных прав на ОИС [4, с. 47].

Таможенная экспертиза объектов интеллектуальной собственности должна проводиться в следующих направлениях:

– определение однородности представленного образца товара зарегистрированным товарам (указанным в свидетельстве). Сравниваемые в процессе экспертизы товары могут быть признаны неоднородными, однородными, идентичными, близкими к идентичности.

– определение тождества или сходства до степени смешения.

Тождество товарных знаков означает совпадение обозначений во всех элементах, точное копирование средства индивидуализации. Сходство до степени смешения – это ассоциация товарных знаков между собой несмотря на отдельные отличия. Исследование обозначения на товаре проводится экспертом по трем признакам:

а) звуковое (фонетическое) сходство;

б) графическое (визуальное) сходство;

в) смысловое (семантическое) сходство.

Таким образом, особенностью экспертизы товаров, содержащих ОИС, является то, что в заключении эксперта должно быть указано: обозначения могут быть признаны несходными, сходными до степени смешения, сходными в высокой степени близкой к идентичности, тождественными с зарегистрированными товарными знаками.

БИБЛИОГРАФИЧЕСКИЙ СПИСОК

1. Гражданский кодекс Российской Федерации (часть первая) от 30.11.1994 № 51-ФЗ (ред. от 16.12.2019). – Доступ из справочно-правовой системы «Консультант плюс» (дата обращения 07.08.2020)
2. Соглашение по торговым аспектам прав интеллектуальной собственности (ТРИПС/TRIPS) [рус., англ.] (Заключено в г. Марракеше 15.04.1994) (с изм. от 06.12.2005) (Документ всту-

пил в силу для России 22.08.2012 года. – Доступ из справочно-правовой системы «Консультант плюс» (дата обращения 05.09.2020)
3. Решение № 114 Коллегии Евразийской экономической комиссии «О проекте Протокола о внесении изменений в Соглашение о едином таможенном реестре объектов интеллектуальной собственности государств – членов таможенного союза от 21 мая 2010 года» (Принято в г. Москве 14.05.2013). – Доступ из справочно-правовой системы «Консультант плюс», (дата обращения 13.02.2020)
4. Берлова Н. В., Чадова Т. В. Идентификация контрафактных товаров при таможенном контроле // Таможенная политика России на Дальнем Востоке. – 2018. – № 2(83). – С. 47–58.
5. Ларшин Р. Способы выявления контрафактной продукции и борьбы с ней // [Электронный ресурс] – Режим доступа: https://zuykov.com/ru/about/articles/2019/05/16/sposoby-vyyavleniya-kontrafaktnoj-produkcii-i-borb/(дата обращения 05.09.2020).
6. Таможенная служба Российской Федерации в 2019 году (1 часть) // //Официальный сайт Федеральной таможенной службы. [Электронный ресурс] – URL: http://www.customs.ru (дата обращения: 04.09.2020)

УДК 339.138

Долгова И.В.[1]

ЭМОЦИОНАЛЬНЫЕ МОТИВАТОРЫ КАК ИНСТРУМЕНТ СОЗДАНИЯ ДОЛГОСРОЧНОЙ ЦЕННОСТИ БРЕНДА

Аннотация. В условиях развития маркетинга впечатлений для создания ценности бренда необходимо использовать эмоциональные мотиваторы, которые являются движущей силой наиболее прибыльного поведения потребителей и влияют на создание потребительского опыта. В статье рассматриваются отдельные положения теорий мотивации в контексте поведения потребителей и раскрывается роль эмоций как движущей силы мотивации, прослеживается взаимосвязь между долгосрочной ценностью бренда и использованием эмоциональных мотиваторов.

Ключевые слова: эмоциональные мотиваторы, бренд, поведение потребителей, мотивация, эмоции.

Dolgova I.

EMOTIONAL MOTIVATORS AS A TOOL FOR CREATING A LONG-TERM VALUE OF THE BRAND

Abstract. In the conditions of development of impression marketing, to create brand value, it is necessary to use emotional motivators, which are the driving force behind the most profitable consumer behavior and affect the creation of consumer experience. The article discusses certain provisions of theories of motivation in the context of consumer behavior and reveals the role of emotions as the driving force of motivation, traces the relationship between the long-term value of the brand and the use of emotional motivators.

Keywords: emotional motivators, brand, consumer behavior, motivation, emotions.

Современный маркетинг – это маркетинг эмоций, впечатлений, ориентированный не просто на покупателя, а на человека с его душой, чувствами, мыслями. Цель маркетинга впечатлений – формирование аффективных переживаний, обеспечивающих благоприятное отношение к бренду, а в дальнейшем – создание лояльности и приверженности к нему.

Предоставление полезной информации клиентам снижает покупательский риск и повышает практическую ценность, но более важна способность бренда вызывать эмоции у людей.

Привязанность клиента к бренду является благом для любой компании, поскольку это приводит к увеличению числа покупок и, соответственно, прибыли компании. Однако в условиях жесткой конкуренции между производителями и брендами сформировать такую привязанность достаточно сложно, поэтому бренды для дальнейшего развития должны искать эмоциональные «зацепки» с целью удержания потребителей.

«Эмоциональные мотиваторы» – это факты, действия, события, цель которых повысить эмоциональную привязанность к тому или иному бренду [1].

Если сравнивать «эмоциональные мотива-

[1] *Долгова Ирина Владимировна*, кандидат социологических наук, доцент кафедры менеджмента и предпринимательского права, Северо-Кавказский институт-филиал РАНХиГС, г. Пятигорск, e-mail: orhid1@yandex.ru, т. +7(962)013-21-23

Irina Dolgova, Ph.D. in Sociology, Associate Professor, Department of Management and Business Law, North-Caucasian Institute, Branch of RANEPA, Pyatigorsk, e-mail: orhid1@yandex.ru, tel.: +7(962)013-21-23

торы» и такие показатели, как узнаваемость бренда и удовлетворенность клиентов, то первые позволят более точно определить будущую ценность потребителя для фирмы. При правильном их использовании они могут стать важным новым ресурсом для роста компании и увеличения ее прибыли.

Суть «эмоционального мотиватора» определить достаточно сложно, т.к. один и тот же потребитель может проявлять разные чувства к кампании и ее продукции, при этом не всегда осознавая действительное отношение.

Эмоциональные связи с определенным продуктом также достаточно нестабильны и непостоянны; они меняются в зависимости от индустрии, бренда, точки соприкосновения и роли клиента в принятии решений. Однако для любого бренда, независимо от его известности, необходимо определять и знать «эмоциональные мотиваторы».

Крепкая эмоциональная связь с брендом устанавливается, когда кампании учитывают глубокие, подсознательные желания клиента.

Кларк Л. Халл (1943) предложил глобальную теорию поведения, чтобы описать, что мотивирует поведение [2]. К.Л. Халл основывал свою теорию на концепции гомеостаза, суть которой в том, что организм активно работает над поддержанием определенного состояния равновесия. Он полагал, что поведение является одним из способов, которым организм поддерживает этот баланс.

Основываясь на данной идее, К. Халл предположил, что вся мотивация возникает в результате этих биологических потребностей. В своей теории К. Халл использовал термин «побуждение» для обозначения состояния напряжения или возбуждения, вызванного биологическими или физиологическими потребностями. Жажда, голод и потребность в тепле – все это примеры побуждений. Побуждение создает неприятное состояние, напряжение, которое необходимо уменьшить. Чтобы уменьшить это состояние напряжения, люди ищут способы удовлетворить эти биологические потребности. Он предположил, что люди будут повторять любое поведение, которое уменьшает эти побуждения.

К. Халл считал, что поведение человека можно объяснить обусловливанием и подкреплением. Уменьшение побуждения действует как подкрепление этого поведения. Это подкрепление увеличивает вероятность того, что поведение будет повторяться в будущем, когда возникнет такая же необходимость.

Другим фактором, который мотивирует поведение в рамках теории К. Халла, является стимул. Если стремление побуждает человека действовать, чтобы увеличить потребность, которой не хватает, стимул заставляет его потенциально уменьшать эту потребность в предсказуемом будущем. Таким образом, в случае еды голод как побуждение увеличивает потребность в еде, в то время как насыщенное состояние после еды действует как стимул.

Одна из самых серьёзных проблем теории Халла заключается в том, что она не учитывает влияние, которое оказывает на побуждение вторичное подкрепление. В отличие от первичного – еды, воды, – вторичное подкрепление прямым образом никак не удовлетворяет физиологические потребности человека.

Ещё одной важной составляющей критики теории снижения побуждения считают идею о том, что она не объясняет, почему люди демонстрируют поведение, которое не снижает побуждение. Например, люди часто едят, когда они не голодны, или пьют, когда не испытывают жажду.

Другим крупным научным открытием о роли мотивации является эксперимент психолога Нила Е. Миллера, который изучил поведение сытой и голодной крыс [3]. Голодная крыса была мотивирована голодом и успешно научилась новому поведению: награда (еда) была предоставлена каждый раз, когда срабатывала мотивация (голод). Сытые крысы, однако, не были мотивированы пищей. Но когда психолог ввел новый триггер (электрический шок), сытые крысы были мотивированы действовать за вознаграждение (уменьшить физическую боль).

Н. Миллер добавил к теории К. Халла роль как внутренней, так и внешней «награды» в мотивации поведении. Его эксперименты, проведенные на крысах, также показали, что побуждение может быть изучено по признакам окружающей среды, как в случае умень-

шения искусственно навязанного «влечения» у сытых крыс.

Иными словами, классическая модель физиологического поведения в значительной степени основана на потребностях и ориентирована на цели: она предполагает, что человек мотивирован действовать, чтобы:

– оптимизировать самочувствие;

– минимизировать физическую боль;

– максимизировать удовольствие.

Но теории мотивации касаются только индивидуальных потребностей человека (бессознательных и непроизвольных) и не учитывают эмоциональные и психологические мотиваторы, однако люди мотивированы более сложными факторами, чем потребности животных.

Говоря о мотивации, необходимо рассмотреть роль эмоций, поскольку эмоции тесно связаны с поведением потребителей и зачастую являются положительной или отрицательной движущей силой мотивации [4].

Общие латинские корни «эмоций» и «мотивации» – «movere» (двигаться) – подразумевают эту ассоциацию.

Эмоция происходит от французского слова émouvoir, что означает «расшевелить». Британская энциклопедия определяет эмоции как «сложный опыт сознания, телесных ощущений и поведения, который отражает личную значимость вещи, события или состояния дел» [5].

Определение эмоций не является однозначным. Эмоция – это не чувство [6]. Эмоции имеют физиологические проявления и могут быть обнаружены либо посредством сознательных эмоциональных переживаний, либо подсознательных ассоциаций своих желаний, убеждений, действий и т. д. В то же время, чувства – это психические реакции и субъективные представления эмоций.

Также эмоции не тождественны настроению. Настроение – это эмоциональное состояние, на которое обычно сильно влияют окружающая среда, физиология, текущие эмоции и мышление. По сравнению с эмоциями настроение более размыто. В то время как эмоция может иметь сложные измерения, настроение носит более двойственный и общий характер.

П. Экман пытался определить эмоции по выражению лица. Он путешествовал по странам, показывая людям фотографии выражений лица, а именно печали, гнева, удивления, страха, отвращения, презрения и радости. Эти шесть эмоций позже назвали «основными эмоциями», которые люди могут распознавать и идентифицировать независимо от культуры [7].

Роберт Плутчик предложил многомерную модель, в которой обозначил восемь основных эмоций (радость, грусть, страх, доверие, ожидание, удивление, злость, неудовольствие) и связанные с ними более сложные эмоции. Эта модель получила название «колесо эмоций (Рис. 1) [8].

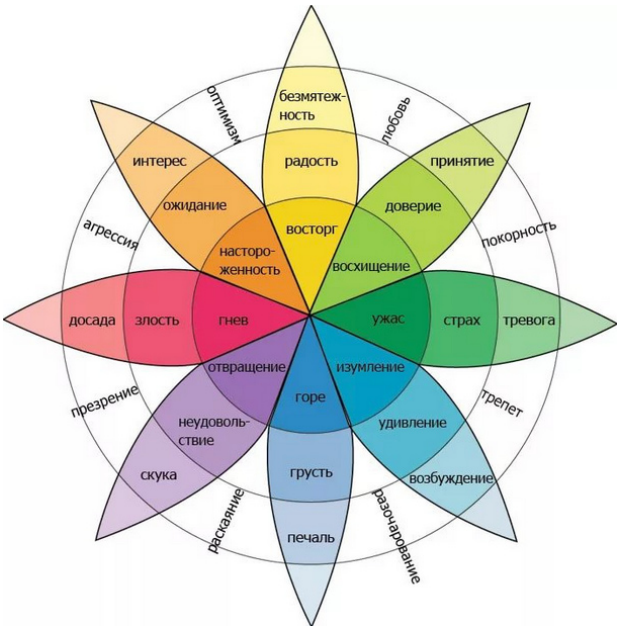

Рисунок 1 – Колесо эмоций Плутчика

Фактически, некоторые психологи определили первоначальную роль эмоций как «мотивацию адаптивного поведения, которое в прошлом способствовало бы выживанию людей». Но роль эмоций в мотивирующем поведении выходит за рамки удовлетворения потребностей людей в выживании. Взаимосвязь эмоций с мотивацией показали в своих исследованиях по саморегуляции настроения Тейер, Ньюмен и Макклейн: люди склонны предпринимать действия (физические упражнения, расслабление, прослушивание музыки, сон и т. д.), чтобы уменьшить отрицательные эмоции.

Теория иерархии потребностей А. Маслоу, рассматривая эмоциональную мотивацию, сочетает в себе как биологические, так и социальные потребности. А. Маслоу ставит необходимость самоактуализации выше фундаментальных потребностей в безопасности и здоровье. Как только фундаментальные потребности удовлетворены, человек продвигается вверх по иерархии для более высоких потребностей, таких как потребность в любви и принадлежности, а также самоактуализации (Рис. 2) [9].

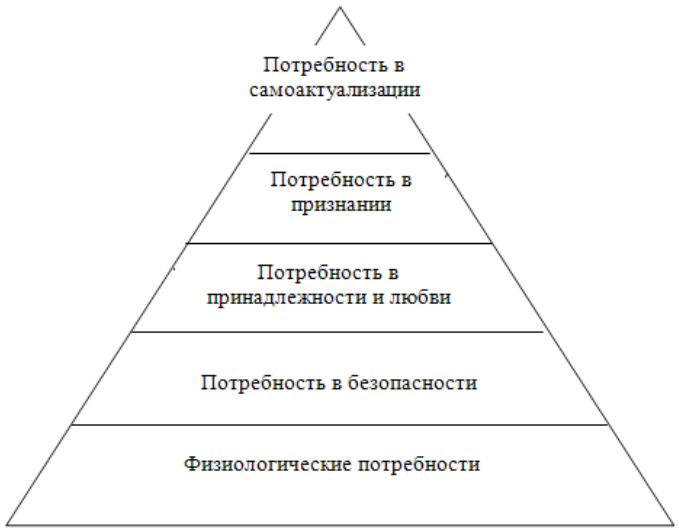

Рисунок 2 – Пирамида потребностей А. Маслоу

Эмоциональные мотиваторы являются движущей силой наиболее прибыльного поведения потребителей, таких как повторные покупки и пропаганда бренда. Несмотря на усилия маркетологов в создании эмоционально привлекательных сообщений реальное использование эмоциональных мотивов потребителей выходит за рамки рекламных кампаний. Эмоциональные мотиваторы также влияют на создание потребительского опыта.

При потребительском поведении мотивация увязана с потребностями, которые будут удовлетворены в результате покупки. В.Х. Врум утверждает, что человек «мотивирован к деятельности, ожидая, что через нее продвинется к такому состоянию вещей, которое будет более удовлетворяющим, чем предыдущее состояние» [10].

Каждый конкретный бренд в отдельно взятой категории обладает собственным эмоциональным пространством, которое должно быть уникальным, надежным и выгодным. Потребители, ассоциируя свои эмоции в большей степени с брендом компании, чем с брендами конкурентов, обеспечивают его уникальность. Степень значимости этих эмоций для потребителей отражает надежность. Дальнейшее развитие бренда под влиянием эмоций характеризует выгодность.

Производители брендов должны научиться превращать эмоциональные мотиваторы в важный показатель успеха потребителя. Поскольку каждый продукт мотивирует потребителей по-разному, компаниям необходимо выяснить, что именно выступает мотиватором. Кроме того, нужно предоставлять постоянный опыт на протяжении всего пути потребителя, чтобы превратить их в приверженцев бренда.

Сложность определения и измерения эмоциональных мотиваторов обусловливается

тем, что потребители, как правило, сами их не осознают. При опросах их мнения различаются в отношении причин выбора конкретного бренда и отображении своего эмоционального отношения к нему. Кроме того, эмоциональные связи с товаром или услугой подвержены изменениям в зависимости от принадлежности к определенной индустрии, бренда, точек контакта и ролевой позиции потребителя в принятии решений.

Зарубежные эксперты, исследовав триста универсальных эмоциональных мотиваторов с помощью инструментов анализа больших данных, определили десять мотиваторов, наиболее сильных по воздействию, способных повысить эмоциональную привязанность к тому или иному бренду [1]:

– желание выделяться;
– чувствовать свободу;
– переживать острые ощущения;
– наслаждаться благополучием;
– испытывать чувство принадлежности;
– ощущать безопасность;
– быть таким, каким хочу быть;
– добиться успеха в жизни.

Потребители могут любить бренды, доверять им, но не каждой компании удается сформировать настолько сильные эмоциональные связи с потребителями, чтобы они стали наиболее прибыльными. Только в том случае, когда мотивации потребителя и бренда взаимосвязаны, когда бренд способствует исполнению желаний потребителя (как правило, подсознательных), устанавливается эмоциональная связь между потребителем и брендом.

Процесс формирования эмоциональных связей бренда с потребителями начинается с выявления эмоциональных мотиваторов для наиболее важных потребителей. Далее проводится сопоставление эмоциональных мотиваторов с покупательским поведением потребителей, чтобы установить, как увеличение покупок соотносится с конкретными мотиваторами. Для оценки большого количества людей и брендов используют методы статистического моделирования. Полученная информация позволяет установить те мотиваторы, которые способствуют более выгодному покупательскому поведению в данной категории.

Затем для каждого бренда оценивается реальная и потенциальная значимость каждого мотиватора, что является основой для дальнейшего выбора адекватной стратегии.

Преимуществом данной модели является возможность использования ее для сравнения значимости установления прочных эмоциональных связей с показателями удовлетворенности и узнаваемости бренда.

Исследования значительного количества брендов в нескольких десятках товарных категорий, проведенные Scott Magids, Alan Zorfas и Daniel Leemon, показали, что значимость потребителей возрастает на каждой новой ступени «пути к установлению эмоциональной связи» от 1) не вовлеченного, 2) удовлетворенного, 3) дифференцирующего бренд и до 4) полностью вовлеченного [11]. При этом выявлено, что максимальное увеличение значимости потребителей отмечается при переходе на четвертый уровень. Потребители, находящиеся на четвертом уровне, в 1,5 раза более ценные, чем просто удовлетворенные.

Бренды могут использовать эмоциональные мотиваторы для создания своей ценности.

Ценности бренда – это его «неотъемлемая нематериальная составляющая, те уникальные положительные характеристики, в которых заключаются ключевые отличия от конкурентов» [12].

В условиях современного рынка, характеризующегося высоким уровнем конкуренции и огромным предложением товаров, потребители обращают внимание и делают выбор в пользу тех брендов, выгоды которых удовлетворяют их физические и эмоциональные потребности, отвечают их образу жизни. Ценности бренда часто являются ключевым фактором совершения покупки, поскольку формируют у потребителей чувство принадлежности к искомой референтной группе, предоставляют им гарантии качества и безопасности товаров, повышают самоуважение.

Правильные ценности, которые транслирует бренд, дают возможность получить доверие, любовь потребителей и создать долговремен-

ную связь между брендом и целевой аудиторией. Таким образом, создание долгосрочной ценности бренда возможно при совместном участии компании и потребителей. Ценность бренда в долгосрочном периоде обеспечивается на основе использования эмоциональных мотиваторов, сформированных с учетом подсознательных желаний потребителя.

БИБЛИОГРАФИЧЕСКИЙ СПИСОК

1. Загуменнова Т. Эмоциональные мотиваторы» в маркетинге или как увеличить продажи. URL: https://new-retail.ru/marketing/emotsionalnye_ motivatory_v_marketinge_ili_kak_uvelichit_prodazhi/
2. ХаллК. Принципы поведения. URL: http://psychologylib.ru/books item/f00/ s00/z0000026/st003.shtml
3. Холл К.С. Теории личности [Электронный ресурс] / К. С.Холл, Линдсей; пер. с англ. И.Б.Гриншпун. – М.: ЗАО Изд-во ЭКСМО-Пресс, 2000 г. – 592 с. URL: http://ligis.ru/psylib/090417/books/holli01/txt13.htm#1
4. Ильин Е.П. Эмоции и чувства. – СПб: Питер, 2001. – 752 с.
5. Герриг Р., Зимбардо Ф. Психология и жизнь. / Р. Герриг, Ф. Зимбардо; [Пер. с англ. В. Белоусов и др.]. – 16-е изд. – СПб.: Питер. – 2004. – 954 с.
6. Изард К. Э. Психология эмоций. / Перев. с англ. – СПб.: Питер, 2000. – 464 с.
7. Экман П. Психология эмоций. Я знаю, что ты чувствуешь. 2-е изд. / Пер. с англ. – СПб.: Питер, 2010. – 334 с.
8. Милованова Ю. Колесо Роберта Плутчика. Как арифметика эмоций поможет в работе [Электронный ресурс] // Директор по персоналу. – №2 – 2019. URL: https://e.hr-director.ru/700800
9. Маслоу А. Г. Мотивация и личность / Абрахам Маслоу: [Пер. с англ. Гутман Т., Мухина Н.]. – 3-е изд. – СПб.: Питер. – 2019. – 400 с.
10. Vroom, H. Work and Motivation. New York: Wiley, 1964. – 331 p.
11. Magids S., Zorfas A. Leemon D. The New Science of Customer Emotions [Электронный ресурс] // Harvard Business Review. – 2015. URL: https://hbr.org/2015/11/the-new-science-of-customer-emotions
12. Антасюк В.И. Ценность бренда для потребителя: обзор научной литературы // Гуманитарные научные исследования. 2016. № 2. URL: http://human.snauka.ru/2016/02/14070

УДК 336.14

Кислова Е.Г.[1]

РОЛЬ ФОНДА НАЦИОНАЛЬНОГО БЛАГОСОСТОЯНИЯ В СОВРЕМЕННОЙ ЭКОНОМИКЕ РОССИИ

Аннотация. В статье рассматриваются сущность, цели, задачи, а также история создания и трансформации Фонда национального благосостояния России. Проанализирована роль фонда в развитии экономики страны, выявлены особенности его формирования и использования в различные периоды. Обозначены актуальные проблемы Фонда на текущий момент, предложены возможные направления его развития и эффективного использования на современном этапе.

Ключевые слова: Фонд национального благосостояния, Правительство Российской Федерации, Министерство финансов Российской Федерации, средства, доходы, бюджет, финансирование.

Kislova E.

THE ROLE OF THE NATIONAL WELFARE FUND IN THE MODERN ECONOMY OF RUSSIA

Abstract. The article discusses the essence, goals, objectives, as well as the history of the creation and transformation of the National Welfare Fund of Russia. The role of the fund in the development of the country's economy is analyzed, the features of its formation and use in various periods are revealed. The current problems of the Fund at the current moment are identified, possible directions for its development and effective use at the present stage are proposed.

Keywords: National Welfare Fund, Government of the Russian Federation, Ministry of Finance of the Russian Federation, funds, revenues, budget, financing.

Российская Федерация – крупнейшая страна, богатая мировыми природными ресурсами. Среди всех стран мира Россия занимает второе место по добыче газа и третье место по добыче нефти. Находящиеся на территории государства полезные ископаемые успешно экспортируются, а часть доходов федерального бюджета от их продажи поступает в Фонд национального благосостояния России.

Во второй половине 1999 года мировые цены на нефть впервые за несколько лет поднялись выше отметки 20 долларов США за баррель. Это позволило нарастить доходы бюджета, и в 2001 году Президент Российской Федерации Владимир Владимирович Путин предложил создать резерв, формируемый из «связанных с благоприятной внешнеэкономической конъюнктурой» доходов. Так, в 2004 году появился Стабилизационный фонд.

Одной из основных функций бюджета является социальное обеспечение граждан – это выплаты пенсий, пособий, материнского капитала и других видов социальных пособий и платежей. Для того чтобы обеспечить финансовую поддержку социальной сферы с 1 февраля 2008 года Стабилизационный фонд был разделен на Резервный фонд и Фонд национального благосостояния (далее – ФНБ). Первый был создан как средство борьбы с инфляцией, способ покрытия бюджетных расходов в случае,

[1] *Кислова Елена Геннадьевна*, кандидат экономических наук, доцент, Нижегородский институт управления – филиал РАНХиГС, г. Нижний Новгород, e-mail: yelenakislova2019@yandex.ru, т. (831) 412-17-42
Elena Kislova, Ph.D. in Economics, Associate Professor, Nizhny Novgorod Institute of Management – Branch of RANEPA, Nizhny Novgorod, e-mail: yelenakislova2019@yandex.ru, t. (831) 412-17-42

если мировые цены на энергоресурсы сильно снижались, и таким образом стабилизировал экономику в период кризиса. А ФНБ предназначался для софинансирования добровольных пенсионных накоплений граждан и покрытия дефицита Пенсионного фонда России.

Первое зачисление средств в ФНБ было осуществлено 31 января 2008 года в объеме 782,8 млрд. рублей из Стабилизационного фонда. С 2008 по 2017 годы включительно формирование ФНБ России производилось за счет избыточных доходов от продажи нефти и газа (если при их перечислении в Резервный фонд превышалась его нормативная величина), а также за счет доходов, полученных в результате управления средствами Резервного фонда. Несмотря на свое социальное назначение, в 2008 году ФНБ сыграл и антикризисную роль – часть средств фонда было решено разместить на депозиты во Внешэкономбанке, для того, чтобы банк мог поддерживать экономику, предоставляя кредиты бизнесу. Таким образом, в 2009 году резко возрос объем средств в ФНБ. Благодаря инвестиционным доходам от размещения его средств, произошло его увеличение в сумме 92,5 млрд. рублей.

Правительство России устанавливает проценты от сверхдоходов, получаемых от экспорта нефти, которые отчисляются в данный фонд. В 2008 году ставка отчисления в фонд составляла 6,1% от ВВП, к 2010 году объем средств Фонда составил 91,56 млрд. доллара США (Таблица 1)[1] . После 2010 года ставка была снижена до 3,7% от величины ВВП.

Таблица 1. Динамика объемов средств Фонда национального благосостояния (млрд. долларов США)

Год	Объем средств ФНБ на начало года
2008	32,00
2009	87,97
2010	91,56
2011	88,44
2012	86,79
2013	88,59
2014	88,63
2015	78,00
2016	71,72
2017	71,87
2018	65,15
2019	58,10
2020	125,56

В декабре 2017 года Министерство финансов Российской Федерации направило средства Резервного фонда на покрытие бюджетного дефицит, полностью потратив средства фонда. С 1 января 2018 года ФНБ и Резервный фонд были объединены и с этого момента сверхнормативные нефтегазовые доходы аккумулируются в ФНБ и он выполняет по сути функции двух фондов. Таким образом, средства фонда направляются на пенсионное обеспечение россиян и на покрытие дефицита государственного бюджета. По мнению министра финансов Российской Федерации Антона Германовича Силуанова «Слияние фондов должно обеспечить больше маневренности для использования средств резерва» [2].

Порядок формирования и расходования средств Фонда изначально регулируется Бюджетным кодексом Российской Федерации и находится в ведении Министерства финансов и Правительства Российской Федерации. В законе также допускается осуществление отдельных полномочий по управлению активами Фонда Банком России [3]. Согласно Бюджетному кодексу Российской Федерации у наполнения и приумножения средств ФНБ на текущий момент тройная цель:

– софинансирование пенсионных накоплений россиян;

– покрытие дефицита федерального бюджета;

– обеспечение сбалансированности бюджета российского Пенсионного фонда.

Фонд формируется из двух основных источников:

– дополнительных доходов от продажи углеводородов, сверх прописанной в бюджете цены;

– доходов от управления средствами Фонда.

Основа портфеля – иностранная валюта и ценные бумаги государств с высоким кредитным рейтингом. В российском законодательстве прописан перечень активов, в которые разрешается вкладывать средства ФНБ. Любое новое направление размещение денег требует принятия поправок в закон.

Средства ФНБ расходуются по трем направлениям:

– финансирование Пенсионного фонда Российской Федерации, что позволяет балансировать его в условиях негативной демографической динамики;

– покрытие бюджетного дефицита;

– инфраструктурные проекты, финансируемые через Внешэкономбанк, когда объем Фонда превышает 7% ВВП.

Министерство финансов Российской Федерации каждый месяц публикует информацию о поступлении и расходовании средств ФНБ [4].

Динамика объемов средств ФНБ за первые месяцы 2018 года не улучшилась, средства продолжали уменьшаться медленными темпами. Так, на 1 января 2019 года ресурсы ФНБ составили 58,1 млрд. долларов США (Рисунок 1). По отношению к ВВП эта сумма составила 3,7%. На 1 августа 2019 года эти показатели – 124,14 млрд долларов США или 7,87 трлн. рублей, что составили 7,3% ВВП.

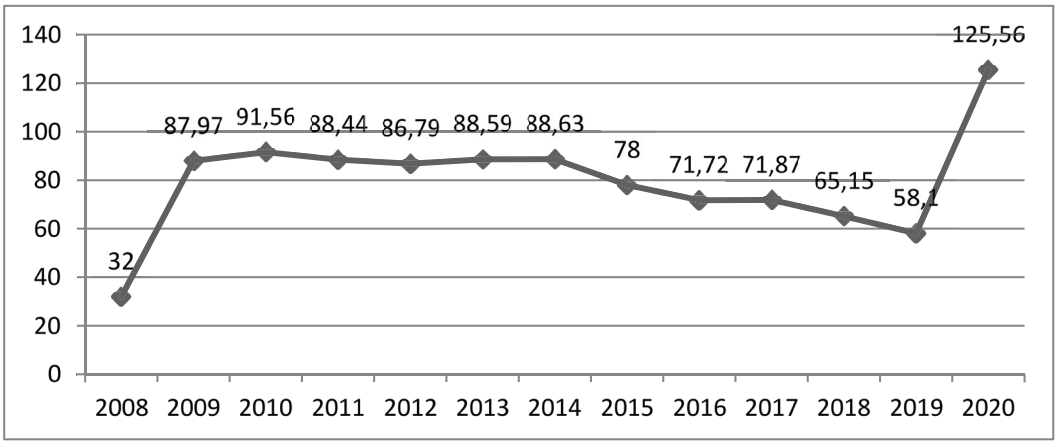

Рисунок 1 – Величина средств Фонда национального благосостояния (млрд. долларов США)

В последние годы активизировалось обсуждение возможных вариантов распоряжения средствами Фонда. Среди них фигурирует предложение о размещении части средств Фонда в более широкий круг активов по примеру суверенного фонда Норвегии, активно инвестирующего свои средства в корпоративные акции и облигации, что существенно отличалось от консервативной инвестиционной стратегии ФНБ, ориентированной на вложения в максимально надежные активы, прежде всего суверенные облигации. Другие варианты рассматривают выдачу экспортных кредитов покупателям российской несырьевой продукции, а также инвестирование средств Фонда внутри страны в инфраструктурные проекты. Данные инициативы вызывают опасения у Банка России, рассматривающего дополнительные расходы как риск увеличения уровня инфляции, а также как смягчение бюджетного правила, означающее фактически снижение доли сберегаемых нефтегазовых доходов.

Порог в 7% ВВП установлен законодательно, но фактически отсутствует фунда-

ментальное аргументированное обоснование достаточности Фонда данного размера для обеспечения стабильного экономического положения страны. Как показал опыт кризисов 2008-2009 годов и 2014 года, приблизительно такого объема Фонда хватало для восполнения снизившихся из-за падения цен на нефть доходов бюджета в течение трех лет. Таким образом, ФНБ размером в 7% ВВП – это лишь гарантия относительно стабильного исполнения бюджетных обязательств в условиях одного очередного кризиса. Фонд такого размера нельзя считать устойчивым инструментом сохранения и передачи доходов от истощаемых ресурсов следующим поколениям [5].

В 2019 году анализировались и другие возможные варианты использования средств ФНБ. По оценкам ведомства, при сохранении цен на нефть на уровне 25 долларов США за баррель в течение трех лет выпадающие доходы бюджета должны были составить 7,6% ВВП. Но если бы в ближайшие десять лет цена нефти оставалась вблизи 60 долларов США за баррель, то сохранение сберегательной стратегии позволило бы увеличить размер ФНБ до 400 млрд. долларов США к 2028 году или 17,6% ВВП (Рисунок 2). Такой размер Фонда позволяет говорить о сохранении весьма внушительной подушки безопасности даже в случае продолжительного снижения цен на нефть [6].



Рисунок 2 – Оценка размера ФНБ при различных объемах сбережений

Стабильная нефтяная конъюнктура никогда не гарантирована и в бюджетном прогнозе до 2036 года Министерство финансов России указывает на вероятное снижение эффективной ставки налогообложения нефтегазового сектора.

В 2020 году российская экономика столкнулась с большими неожиданностями. Глобальное распространение коронавируса по всему миру, срыв сделки ОПЕК+, приведшей к резкому падению цен на нефть в начале марта 2020 года, оказали отрицательное влияние на уровень экономической активности практически во всех секторах российской экономики, не только нефтегазовом. Это означает риски серьёзного недополучения налогов, ненефтегазовых и других доходов бюджета.

Согласно введенному в 2017 году бюджетному правилу доходы в виде твердой валюты, находящиеся в ФНБ, при достижении 7% ВВП, Правительство России сможет не только накапливать, но и инвестировать в инфраструктурные проекты как внутри страны, так и за рубежом. Объем ликвидных активов ФНБ, которые представляют собой средства на счетах в Банке России, по состоянию на 1 апреля 2020 года составил 11,1 трлн рублей или 9,8% ВВП, а общий объем ФНБ на 1 апреля 2020 года вырос до 12,86 трлн рублей, или 165,4 млрд долларов США и достиг 11,3% ВВП [7]. Однако в силу сложившихся обстоятельств существующие планы необходимо будет подвергнуть серьезной корректировке.

Для того чтобы Правительство России вы-

полнило расходные обязательства, утверждённые Законом о бюджете 2020 года, необходимо будет задействовать ресурсы Фонда национального благосостояния [8]. Накопленные за предыдущие годы средства ФНБ позволят выполнить все взятые государством обязательства в 2020 году в полном объеме, не прибегая к секвестру расходов. По мнению аналитиков, при текущих ценах на нефть (20 долларов США за баррель) недополученные нефтегазовые доходы федерального бюджета составят порядка 4,5 трлн. рублей, что вместе с сокращающимися ненефтегазовыми поступлениями приведет к дефициту федерального бюджета в размере до 4 трлн. рублей. При этих обстоятельствах за счет средств ФНБ в экономику будет направлено около 2 трлн. рублей.

Министерство финансов Российской Федерации официально сообщило, что суммарное отклонение фактически полученных нефтегазовых доходов от ожидаемого объема нефтегазовых доходов по итогам марта 2020 года составило (-) 22,0 млрд. рублей. По прогнозу на апрель месяц из-за падения цен на нефть российский бюджет недополучит (–) 55,8 млрд. рублей нефтегазовых доходов. На ежедневную продажу иностранной валюты Министерство финансов России направило на текущий момент 77,8 млрд. рублей [9]. Ежедневная продажа валюты связана с так называемым «бюджетным правилом». Министерство финансов Российской Федерации несколько лет работало таким образом, чтобы федеральная казна почти не зависела от стоимости нефти. В итоге, когда баррель стоил больше 42 долларов США (а в начале года это было 60–70 долларов США), то излишние доходы отправлялись в ФНБ. Это позволяет накапливать резервы, и не дает национальной валюте укрепляться слишком сильно.

По причине резкого снижения мировой цены на нефть накопленные резервы по распоряжению Министерства финансов России Центральный Банк продает на открытом рынке. Это позволяет получать дополнительные средства для выполнения бюджетных обязательств и сдерживать ослабление рубля.

Одновременно с этим на фоне начавшегося экономического спада неизбежно падение поступлений в федеральный бюджет по всем ненефтегазовым доходам, включая страховые взносы во внебюджетные фонды. Такая ситуация потребует увеличить трансферты из федерального бюджета в пользу последних, что в части расходов на поддержание сбалансированности пенсионной системы и осуществление антикризисной программы будет осуществлено за счет средств ФНБ.

Таким образом, бюджетная политика реализуется с помощью контр-циклических мер. Предусмотрены беспрецедентные по своему объему меры поддержки населения и отдельных отраслей и сфер деятельности.

«Средств ФНБ при нынешней экономической ситуации хватит на несколько лет без снижения объема бюджета, – заявил глава Сбербанка России Герман Оскарович Греф, – у государства есть два огромных ресурса. Первый ресурс – это Фонд национального благосостояния, которого сегодня хватит как минимум при нынешних ценах на нефть, при нынешней ситуации еще на несколько лет, не снижая размера нашего бюджета. Государство сможет выполнять при этих запасах все свои обязательства» [10].

Ранее было отмечено, что Министерство финансов России в 2020 году потратит на поддержку российской экономики около 2 трлн. рублей из ФНБ. Объем средств, направленный на сдерживание распространения коронавируса и сглаживание последствий пандемии для экономики, составит около 2,8% ВВП, а общий объем финансовой поддержки населения, отдельных отраслей и сфер деятельности российской экономики, на данный момент, оценивается более чем в 6,5% ВВП [11].

Таким образом, в текущих условиях и в дальнейшем Фонду национального благосостояния, на наш взгляд, рациональнее всего выполнять функции стабилизационного механизма балансирования федерального бюджета, в рамках которого помимо компенсации выпадающих нефтегазовых доходов согласно бюджетному правилу рассмотреть возможность использования средств на антикризисные мероприятия в реальном секторе экономики. Среди них субсидии на поддержку занятости и субсидии на финансовое оздоровление предприятий в кризисных условиях.

Кроме того, официальной целью ФНБ, определенной Бюджетным кодексом Российской

Федерации, является софинансирование добровольных пенсионных накоплений граждан и обеспечение сбалансированности бюджета Пенсионного фонда России. Для осуществления данной цели в условиях зависимости страны от экспорта нефтяных ресурсов Фонду необходимо выполнять и сберегательную функцию, а не только стабилизирующую. То есть распределять произведенную стоимость природных ресурсов между текущим и будущими поколениями. Именно поэтому следует сохранять часть доходов, чтобы будущие поколения смогли использовать накопленные в прошлом сбережения, когда ресурсы будут истощены или произойдут такие структурные изменения, которые не позволят получать выгоду от владения этими ресурсами.

Таким образом, Фонд национального благосостояния, являясь общей подушкой безопасности, может позволить не только компенсировать потерю нефтегазовых доходов, если цены на нефть резко упадут, но и исполнить все социальные обязательства и осуществить финансовую поддержку населения.

БИБЛИОГРАФИЧЕСКИЙ СПИСОК

1. Объем Фонда национального благосостояния. – Министерство финансов Российской Федерации: офиц. сайт. – URL: https://www.minfin.ru/ru/document/?id_4=27068-obem_fonda_natsionalnogo _blagososostoyaniya/ (дата обращения 23.04.2020).
2. Коваль И. Россия осталась без резервного фонда: что дальше? [Электронный ресурс] // storm100 — Live Journal. Серия: Финансы. Экономика. – 2018. – URL: https://storm100.livejournal.com/4481129.html/ (дата обращения 23.04.2020).
3. Бюджетный кодекс Российской Федерации [Электронный ресурс]: Федеральный закон № 145-ФЗ: редакция от 27 декабря 2019 года: принят Государственной думой от 31 июля 1998. // Доступ из СПС «Консультант Плюс».
4. Объем Фонда национального благосостояния. – Министерство финансов Российской Федерации: … URL: https://www.minfin.ru/ru/document/?id_4=27068-obem_fonda_natsionalnogo _blagososostoyaniya/ (дата обращения 23.04.2020).
5. Жирнов Г., Евдокимова Т. Стоит ли тратить Фонд национального благосостояния? [Электронный ресурс] // Nordea Markets: [сайт]. URL: https://e-markets.nordea.com/#!/article/53027/stoit-li-tratit-fond-natsional-nogo-blagososostoyaniya (дата обращения: 24.04.2020).
6. Жирнов Г., Евдокимова Т. Стоит ли тратить Фонд национального благосостояния? ... URL: https://e-markets.nordea.com/#!/article/53027/stoit-li-tratit-fond-natsional-nogo-blagososostoyaniya (дата обращения: 24.04.2020).
7. Информационное сообщение о результатах размещения средств Фонда национального благосостояния. – Министерство финансов Российской Федерации: офиц. сайт.– URL: https://www.minfin.ru/ru/document/?id_4 =129948-informatsionnoe_soobshchenie_o_rezultatakh_razmeshcheniya_sredstv _fonda_natsionalnogo_blagososostoyaniya/ (дата обращения: 24.04.2020).
8. Как власти планируют спасать бюджет-2020? [Электронный ресурс]: Банки Сегодня: информационно-аналитическое финансовое издание. – URL: https://bankstoday.net/last-articles/zalezt-v-fnb-dat-bolshe-polnomochij-pravitelstvu-i-regionam-kak-vlasti-planiruyut-spasat-byudzhet-2020. (дата обращения: 24.04.2020).
9. Минфин оценил первые потери из-за падения цен на нефть. [Электронный ресурс]: Forbes Russia: финансово-экономический журнал. – URL: https://forbes-ru.turbopages.org/s/forbes.ru/newsroom/finansy-i-investicii/396897-minfin-ocenil-pervye-poteri-iz-za-padeniya-cen-na-neft (дата обращения: 24.04.2020).
10. Греф: средств ФНБ хватит на несколько лет без снижения объема бюджета [Электронный ресурс]: ТАСС: информационное агентство России. – URL: https://tass.ru/ekonomika/8295273 (дата обращения: 24.04.2020).
11. Силуанов оценил общий объем антикризисной поддержки экономики. [Электронный ресурс]: РосБизнесКонсалтинг: медиахолдинг. – URL: https://www.rbc.ru/economics/16/04/2020/5e987ebf9a7947f988c6d3b8 (дата обращения: 24.04.2020).

УДК 340

Конина Е.Н.[1]

ПРАВОВОЙ НИГИЛИЗМ В УСЛОВИЯХ ФОРМИРОВАНИЯ НОВОЙ КОНСТИТУЦИИ РОССИЙСКОЙ ФЕДЕРАЦИИ

Аннотация. В статье рассматриваются проблемы правового нигилизма в условиях формирования новой Конституции РФ с тем, чтобы лучше понять процессы, происходящие в кризисные периоды жизни общества. Автор рассматривает несоответствие положений Конституции РФ 1993 г. существующей действительности в качестве одной из причин нигилистического восприятия населением правовых предписаний. Пробелы и противоречия, заложенные в конституционных положениях, образуют прочную основу правового нигилизма, порождающую правовые, политические, национальные и иные конфликты.

Ключевые слова: право, закон, нигилизм, правовой нигилизм, культура, мораль, правосознание, образ жизни, Конституция.

Konina E.

LEGAL NIHILISM IN THE CONDITIONS OF FORMING THE NEW CONSTITUTION OF THE RUSSIAN FEDERATION

Abstract. The article discusses the problems of legal nihilism in the context of the formation of the new Constitution of the Russian Federation in order to better understand the processes occurring in crisis periods of society. The author considers the inconsistency of the provisions of the Constitution of the Russian Federation 1993 with the existing reality as one of the reasons for the nihilistic perception by the population of legal requirements. The gaps and contradictions laid down in constitutional provisions form a solid foundation of legal nihilism, giving rise to legal, political, national and other conflicts.

Keywords: right, law, nihilism, legal nihilism, culture, sense of justice, way of life, Constitution.

Согласно Конституции Российской Федерации, наша страна является правовым государством, где основную роль играют право, закон, уважение прав, свобод и интересов граждан. Однако этому утверждению зачастую противоречат реалии, характеризующие различные сферы жизни и деятельности личности, общества и государства, огромное количество негативных явлений, затрагивающих правовое и политическое устройство нашего государства.

Содействие становлению правовой государственности можно рассматривать в качестве первостепенной и очень сложной задачи как юридической практики, так и правовой науки, решение которой возможно при мобилизации усилий всего социума, так как здесь необходимы качественные изменения мышления граждан, различных социальных групп, общества применительно к правовой действительности и праву в целом. Ни для кого не секрет, что наше государство переживает кризисные времена, деструктивные проявления затрагивают различные социальные сферы, государственные и правовые явления. Обострение противоречий, нарушение равновесия общественной системы негативно сказываются на правовом сознании как отдельного гражданина, так и российского общества, особое

[1] *Конина Елена Николаевна,* кандидат юридических наук, доцент, доцент кафедры теории государства и права, Саратовская государственная юридическая академия, г. Саратов, e-mail: elenapalagina4@rambler.ru, т. +79198271857
Konina Elena, Ph.D. in Law, associate Professor, Associate Professor of the Department of theory of state and law, Saratov state Academy of law, Saratov, e-mail: elenapalagina4@rambler.ru, т. +79198271857

дестабилизирующие воздействие оказывает правовой нигилизм.

Правовой нигилизм в настоящее время становится постоянным спутником нашего общества, получив массовое распространение. Его проявления можно наблюдать в повседневной деятельности рядовых граждан, в отношениях межу людьми, в деятельности органов законодательной, исполнительной и даже судебной государственной власти как на федеральном, так и региональном уровнях, в деятельности органов местного самоуправления и т.д.

Разрушительное воздействие правового нигилизма на общественные отношения способствует кризисному состоянию правовой системы, переходному состоянию государственности, способно негативно сказаться на социально-политическом устройстве общества и т.д.

Будучи характерной чертой российской правовой культуры, а где-то и образом жизни, правовой нигилизм был, есть и будет предметом научного познания и изучения. Исследование правового нигилизма в России особенно актуально сейчас, когда в очередной раз российское общество пытается пересмотреть систему духовных, в том числе и правовых ценностей (на лицо экспансия западных ценностей в нашу культуру).

Правовой нигилизм – это явление общественно-правовой жизни, характеризующееся непринятием положений правовых предписаний, отрицанием социальной ценности права, непризнанием его в качестве наиболее эффективного и совершенного регулятора общественных отношений, отрицательным отношением к роли права в обеспечения свобод личности, интересов общества.

Есть точка зрения, что термину «нигилизм» (nihilista) мы обязаны христианскому богослову Аврелию Августину, который с помощью него обозначал людей «либо неверующих, либо ложно верующих (еретиков)» [1]. В высказываниях древнегреческого философа Демокрита можно обнаружить нигилистический аспект. Например, в следующем: «Законы бесполезны как для хороших людей, так и для дурных. Первые не нуждаются в законах, вторые от них не становятся лучше».

Родоначальник философской теории нигилизма Фридрих Вильгельм Ницше рассматривает данный феномен как позитивный, ибо нигилизм «уничтожает все иллюзии, ибо чувство правдивости, развитое христианством, начинает испытывать отвращение к фальши всех объяснений миру, которые давала эта религия. Нигилизм означает,…, то, что высшие ценности теряют свою ценность, что нет цели и нет ответа на вопрос «зачем?» [2].

Напротив, русский философ Семен Людвигович Франк, оценивает нигилизм как негативное явление. Сущность нигилизма в отрицании абсолютных (объективных) ценностей, способствующему соответствующему умонастроению. «Безверие и беспринципность в метафизическом смысле (отрицание принципиальных оценок), объективного различия между добром и злом – и жесточайшая добросовестность в соблюдении эмпирических принципов (условных и непринципиальных требований) – это своеобразное, рационально непостижимое слияние антагонистических мотивов в могучую психическую силу и есть то умонастроение, которое называют нигилистическим морализмом» [3].

Для нашего государства, как в прошлом, так и в настоящем, характерны антиправовые установки, скептическое отношение к правовым предписаниям, противоправные стереотипы поведения. Все это прочно вошло в общественное сознание, стало особенностью национальной психологии, отличительной чертой культуры и образа жизни российского народа. В подтверждение этих слов можно привести пословицы и поговорки о праве и законе

– Законы хороши на бумаге.

– Не подмажешь – не поедешь.

– Закон, что конь, куда хочешь, туда и воротишь.

– На то и закон, чтоб его обойти.

– Судья – что плотник: что захочет, то и вырубит.

– Закон, что дышло, куда повернешь, туда и вышло.

– В суд ногой – в карман рукой.

– Законов много, толку мало.

– Все бы законы потонули, да и судей бы перетопили.

– В суд поди – и кошелек неси.

– Где суд, тут и неправда.

– Закон что паутина; муха увязнет, а шмель проскочит.

– Где закон, тут и обид много.

– Законы святы, да законники супостаты.

– То-то и закон, как судья знаком.

– Перед судом все равны: все без окупа виноваты.

– Не судись: лапоть дороже сапога станет.

– Подьяческий карман, что утиный зоб: не набьешь и др.

Широко известно, популярно и цитируемо высказывание русского писателя Михаила Евграфовича Салтыкова-Щедрина, которое гласит, что: «суровость российских законов смягчается необязательностью их исполнения». Данная оценка отношения россиян к правовой действительности стала афоризмом. Писатель также является автором следующего суждения: «Самые плохие законы – в России, но этот недостаток компенсируется тем, что их никто не выполняет».

Лев Николаевич Толстой называл право «гадким обманом властей», призывал заменить его моралью и нравственностью, полагал, что «Главная причина безнравственности людей нашего христианского мира – это тот ужасный обман, который называется «правом» [4].

Нигилизм получает широкое отражение в ряде произведений известных русских писателей. Так, знаменитые герои романа Ивана Сергеевича Тургенева «Отцы и дети» Евгений Базаров и его сподвижник Ситников не признавали ни русскую культуру, ни русскую историю, их основным девизом жизни была свобода своего рода, «Долой идеалы!», как утверждали сами герои. В романах Николая Лескова «Некуда» и Алексея Писемского «Взбаламученное море» также освещается нигилистическая проблема.

Российско-украинский правовед Богдан Кистяковский писал, что «Право не может быть поставлено рядом с такими духовными ценностями, как научная истина, нравственное совершенство, религиозная святыня. Значение его более относительно, его содержание создается отчасти изменчивыми экономическими и социальными условиями. Относительное значение права дает повод некоторым теоретикам определять очень низко его ценность. Одни видят в праве только этический минимум, другие считают неотъемлемым элементом его принуждение, т. е. насилие. Если это так, то нет основания упрекать нашу интеллигенцию в игнорировании права. Она стремилась к более высоким и безотносительным идеалам и могла пренебречь на своем пути этою второстепенною ценностью русская интеллигенция никогда не уважала права, никогда не видела в нем ценности, из всех культурных ценностей право находилось у нее в наибольшем загоне» [5].

Видный представитель саратовской правовой школы Николай Игнатьевич Матузов определяет рассматриваемое явление как «разновидность социального нигилизма как родового понятия. Сущность его — в общем негативно-отрицательном, неуважительном отношении к праву, законам, нормативному порядку, а с точки зрения корней, причин — в юридическом невежестве, косности, отсталости, правовой невоспитанности основной массы населения» [6].

Правовой нигилизм – довольно широко распространенный феномен правовой действительности, он может находить выражение в различных проявлениях, способен на удивительное сосуществование с различными явлениями правовой, политической, экономической и духовной сфер жизнедеятельности людей. Взаимообусловленность нигилистического отношения к закону и политико-правового сознания способствует регрессивному воздействию на динамику общественно-правовых процессов, препятствует пересмотру правовых критериев оценки как внутренних проблем российского общества, так и глобальных, мировых.

В.И. Гуляихин справедливо указывает, что «Необходимость системного исследования феномена правового нигилизма обусловлена также неудачным либеральным реформированием законодательства в условиях перехода России на демократический путь развития и возникшими противоречиями между конституционными нормами, принятыми в начале

девяностых годов, и этатистскими тенденциями в современных процессах государственного устройства. Возникает потребность в теоретико-практической корректировке правовой политики с учетом особенностей развития российской государственности» [7].

Существуют традиционный и новаторский научные подходы к определению правового нигилизма.

Сторонники традиционного подхода полагают, что правовой нигилизм есть «порожденное социальной средой активное или пассивное отрицание прав личности, а также установленных государством норм и правил поведения, препятствующее прогрессивному развитию общества и способное стать источником для совершения противозаконных деяний» [8]. В качестве его признаков можно выделить следующие:

1. порождение социальной средой (правовой нигилизм возможен и возникает только там, где существует общество, обязанное жить по правилам и нормам, исходящим от государства);

2. препятствие прогрессивному развитию общества (правовой нигилизм, превращая право в ничто, тормозит реализацию огромного количества законодательных инициатив, необходимых для полноценной жизни граждан);

3. потенциальный источник для совершения противозаконных деяний. (низвержение права часто сопровождается активным социальным протестом против его действия, а стало быть нарушением законодательных предписаний, последнее же вместе с несоразмерным наказанием способно спровоцировать дополнительные всплески отторжения установленных государством норм).

Характеристика правового нигилизма с позиции современного подхода имеет свои особенности. Представители данного подхода стремятся обвинить в нигилизме само право из-за его несовершенства, пробельности и т.д. По сути, несовершенство в нормативно-правовых актах может подпитывать правовой нигилизм, но не стоит забывать, что законы возможно совершенствовать и дорабатывать.

Правовой нигилизм имеет свои признаки. В современной России рассматриваемое явление отличается многообразием форм проявления, интенсивностью, агрессивным характером, категоричностью, демонстрационностью, бескомпромиссностью отрицания с преобладанием субъективного, индивидуального начала, широким распространением.

На сегодняшний момент времени благодатной почвой для «цветения багровым цветом» правового нигилизма является кризисное состояние нашего общества. Упадок в экономической сфере, сокращение трудовой активности населения, уменьшение рождаемости, очевидное противопоставление интересов элиты и общества, агрессивное навязывание западных культурных ценностей и привычек способствуют нигилистическому отрицанию необходимости права. Нигилизм принимает разрушительные формы, порождая анархические устремления, националистический и политическим экстремизм. Ситуация усугубляется очевидным состоянием общественного раздражения, неприятия современной политической власти в стране. Вредоносное суждение, согласно которому право используется как инструмент, с помощью которого можно совершать карательные операции относительно общества, и государство в этом очень даже преуспело, прочно вошло в сознание рядового гражданина. Потеря контроля над обществом в такой период неминуема.

Отсутствие интегрирующей общество государственной идеологии, угрозы российской государственности, посягательства на государственный суверенитет как изнутри, так и из вне во многом обусловлены погрешностями существующего Основного закона.

Конституция РФ 1993 года принималась в условиях жесточайшего конституционного кризиса, была привязана к конкретным политическим обстоятельствам и призвана стать программой построения демократической правовой государственности. Действующий конституционный акт был написан и принят в великой спешке, а потому грешит многими изъянами и лазейками, дающими повод к сепаратизму, посягательству на суверенность государства. Многие представители научной мысли, практикующие юристы, политологи,

социологи, общественные и государственные деятели уже тогда высказывали серьезные возражения. Однако их голоса не были услышаны и приняты во внимание. И теперь мы пожинаем плоды неучтенных ранее замечаний. Озвучиваются заявления о политико-юридической нелегитимности данного правового акта, которая повлияла на моральный авторитет и действенность ряда положений Конституции РФ. Соблюдать Основной закон и организовывать свое поведение согласно его положениям – наша обязанность, но мы можем констатировать наличие морально-правового конфликта, касающегося утраты доверия населения данному акту. Всем известно, что «степенью эффективности правовой системы является мера ее соответствия потребностям общества и их полноценное удовлетворение» [9].

Конституция РФ 1993 г. вместо ожидаемого разумного сочетания интересов всех членов общества и обеспечения достижения социального компромисса, «создала условия, позволяющие элите (узкой группе лиц) при помощи имеющейся власти распределять собственность методами протекционизма и нечестной конкуренции» [10].

Разрыв между конституционными установлениями и реальностью за прошедшие с момента ее принятие время увеличился, сущность власти и форма государства, нашедшие закрепление в Конституции, не соответствуют действительности. «Провозглашенное народовластие является фиктивным, так как возможность населения каким-либо образом влиять на дела государства вылилась исключительно в голосование на выборах, иных инструментах непосредственной демократии» [10] не наблюдается. Сама процедура и итог выборов за прошедшее время стали ассоциироваться с чем-то бутафорским, вызывающим циничные замечания и на практике превратившееся в красиво обставленный фарс.

Высокопарные, пафосные утверждения о статусе нашего государства в качестве правового и социального составляют прочную основу правового нигилизма, порождающую правовые, политические, национальные и иные конфликты.

Пока Основной закон не будет приведен в соответствие с изменениями в жизни государства, не будут цивилизованно решены все проблемы Конституции, пока она из декларации о намерениях не трансформируется в реально действующий документ, не приходится рассчитывать на законопослушание граждан, на уважение их к праву.

БИБЛИОГРАФИЧЕСКИЙ СПИСОК

1. Гулина О.Р. Истоки правового нигилизма // Вестник Башкирского университета. 2000. № 2–3. С. 70–72.
2. Ницше Ф. Воля к власти. М., 2005. 880 с.
3. Франк О.Л. Этика нигилизма / Вехи. Из глубины. М., 1991. 280 с.
4. Толстой Лев. Письмо студенту о праве. // http://tolstoy-lit.ru/tolstoy/publicistika/publicistika-13.htm (дата обращения 05.03.2020 г.).
5. Кистяковский Б. В защиту права. // www.vehi.net/vehi/kistyak.html
6. Матузов Н.И. Правовой нигилизм как образ жизни // Вестник Саратовской государственной юридической академии. 2012. № 4. С. 228.
7. Гуляихин В. Н. Г 944. Правовой нигилизм в России: монография. Волгоград: Перемена, 2005. 280 с.
8. Зрячкин А.Н. Правовой нигилизм: причины и пути их преодоления (монография). Саратов, 2009. 127 с.
9. Комаровская А.С. Гармонизация взаимодействия права и морали в современном обществе как предмет философского анализа // Философия и социальные науки. 2016. № 4. С. 78.
10. Некоторые проблемы Конституции Российской Федерации // Конституционное и муниципальное право. 2007, № 15 // https://docviewer.yandex.ru (дата обращения 05.03.2020 г.).

УДК 334, 338; 658

Родичева В.П.[1]

ОСОБЕННОСТИ И ПЕРСПЕКТИВЫ РАСЧЕТОВ С КОНТРАГЕНТАМИ В СОВРЕМЕННЫХ УСЛОВИЯХ

Аннотация. В статье рассматриваются основные проблемы, связанные с оптимизацией дебиторской и кредиторской задолженности организации. Отражается влияние ускорения расчетов с контрагентами на улучшение финансового состояния. Предлагается более широкое использование современных информационных ресурсов для повышения своевременности расчетов.

Ключевые слова: цифровизация, конкурентоспособность, дебиторская задолженность, кредиторская задолженность, экономика, финансовая устойчивость.

Rodicheva V.

FEATURES AND PERSPECTIVES OF SETTLEMENTS WITH CONTRACTORS IN MODERN CONDITIONS

Abstract. The article discusses the main problems associated with the optimization of the organization's receivables and payables. The effect of accelerating settlements with counterparties on improving the financial condition is reflected. A wider use of modern information resources is proposed to increase the timeliness of settlements.

Keywords: digitalization, competitiveness, accounts receivable, accounts payable, economics, financial stability.

В современных условиях хозяйствования стабильность экономики невозможна без финансовой устойчивости организации. Важным в обеспечении финансовой устойчивости организации является своевременный учет, анализ и погашение дебиторской и кредиторской задолженности.

Эффективное управление расчетами с контрагентами способствует не только ускорению оборачиваемости оборотных средств, но и улучшению платежной дисциплины и финансового состояния организации. Оптимальное управление дебиторской и кредиторской задолженностью позволяет высвободить средства из оборота, которые могут быть использованы для других целей без привлечения дополнительных источников финансирования, что увеличивает финансовую устойчивость и платежеспособность организации.

Контроль состояния кредиторской задолженности – важная часть управления организацией в целом, поскольку при умелом управлении такая задолженность может стать дополнительным, а главное, дешевым источником привлечения заемных средств. Поэтому от того, как выстраиваются отношения с контрагентами, согласовываются условия заключаемых договоров, отслеживаются сроки их оплаты, во многом зависит эффективность использования полученных средств. С другой стороны, организация не должна попадать в зависимость от кредиторов и сопоставлять вы-

[1] *Родичева Валентина Петровна,* кандидат экономических наук, доцент, доцент кафедры экономики и бухгалтерского учета, ФГБОУ ВО «Российская академия народного хозяйства и государственной службы при Президенте Российской Федерации», Брянский филиал, e-mail: rodichevav@rambler.ru, т: 8-961-002-10-99
Valentina Rodicheva, Associate Professor, Associate Professor, Chair of Economics and Accounting, Russian Presidential Academy of National Economy and Public Administration, Bryansk Branch, e-mail: rodichevav@rambler.ru, t: 8-961-002-10-99

годы от использования привлеченных средств с расходами по их обслуживанию. Правильно разработанная стратегия управления кредиторскими долгами позволяет своевременно и в полном объеме выполнять возникшие обязательства перед клиентами, что способствует созданию положительной репутации.

В России до сих пор сохраняется проблема своевременных платежей. Данная проблема побуждает искать различные пути решения и разрабатывать новые методы управления дебиторской и кредиторской задолженностью.

Состояние расчетов с дебиторами и кредиторами оказывает серьезное влияние на финансовое состояние организации.

Тема управления дебиторской и кредиторской задолженностью является предметом исследования ученых-экономистов Володина А.А. [1], Поляка Г.Б. [2], Романовского М.В. [3], зарубежного экономиста Ван Хорн Джеймса [4] и других.

С развитием рыночной экономики для российского бизнеса стала актуальной задача управления своим имуществом и обязательствами, поэтому возникла необходимость изучения вопроса передового зарубежного опыта, разработка новых, отвечающих требованиям времени методов управления отдельными элементами оборотного капитала и обязательств, в числе которых одно из ведущих мест занимает дебиторская и кредиторская задолженность.

Экономическая нестабильность, как на мировом рынке, так и на отечественном, малый опыт работы в рыночных отношениях обозначили ряд проблем, существующих в современном Российском деловом обществе. Для предупреждения рисков при продаже товаров, услуг, связанных с платёжеспособностью покупателя, возникла необходимость регулярного контроля за дебиторской и кредиторской задолженностью [5].

Для экономической стабильности организации необходимо вести работы по управлению дебиторской и кредиторской задолженностью, ведению анализа и учёта. Сегодня как никогда актуальны проблемы, решение которых гарантирует улучшение финансового состояния хозяйствующих объектов, это:

– функциональная организация учета кредиторской задолженности в связи с изменениями бухгалтерского учета, с приведением в соответствие к международным стандартам, изменением в налоговой системе России;

– разработка методик анализа и учёта кредиторской и дебиторской задолженности, посредством которых определяются факторы, оказывающие влияние на рост обязательств и принятие мероприятий, позволяющих ликвидировать неоправданные задолженности;

– формирование подхода финансовой политики организации в вопросах работы с кредиторами.

Работа с информацией об обязательствах играет ключевую роль при анализе финансового состояния организации по данным бухгалтерской отчётности. Основными направлениями анализа являются:

– оценка платежеспособности организации через сравнение сумм денежной оценки имущества с суммой обязательств;

– оценка природы источников средств, где рассматривается соотношение сумм источников собственных средств с суммами кредиторской задолженности и анализ рентабельности.

В деятельности организации необходимо достаточно внимания уделять анализу дебиторской и кредиторской задолженности. Главными целями анализа дебиторской и кредиторской задолженности является определение путей оптимизации расчетов и предупреждение образования просроченной задолженности.

Для достижения поставленных целей можно представить следующие задачи анализа состояния расчетов с контрагентами:

– определение величины задолженности;

– определение причин возникновения задолженности;

– разработка и осуществление мероприятий по укреплению платежной дисциплины [6].

При возникновении просроченной дебиторской задолженности организации – кредитору необходимо выяснить причины возникновения, после этого определить методы и инструменты, применимые для данной задолженности.

Причинами возникновения просроченной дебиторской задолженности могут быть:

– невнимательность работы сотрудников организации – дебитора;

– недобросовестное отношение дебитора: дебитор имеет возможность покрыть свои долги, но откладывает оплату своих долговых обязательств, до того, пока ему не вынесут претензию;

– финансовые трудности: с самого начала дебитор отказывается исполнять свои долговые обязательства;

– форс-мажорные обстоятельства.

После того, как причины установлены, организации – кредитору требуется определиться с методами взыскания задолженности [7].

По предмету направления методы взыскания делятся на группы:

1. Методы путём психологического воздействия на дебиторов. Такой метод более эффективен при небольшом периоде задолженности (до 30 дней). Психологическими методами взыскания задолженности могут воспользоваться сотрудники финансовой службы или коммерческого отдела: звонки по телефону, письмо на электронную почту, предупреждение в письменной форме о досудебных претензиях, рассылка по факсу, SMS-сообщения.

Наиболее серьёзные действия организация – кредитор может применить по отношению к дебиторам:

– передача информации о безответственности дебиторов в средствах массовой информации при наличии документального подтверждения о нежелании дебитора оплатить свои долговые обязательства, вследствие наносится ущерб репутации организации – дебитора перед другими кредитными организациями;

– подача заявления в правоохранительные органы на руководителя организации – дебитора о привлечении к уголовной ответственности за нежелание оплаты задолженности или махинации.

2. Экономические методы влияния на дебиторов. Эти методы применяются наряду с психологическими методами воздействия на дебиторов и внедряются в зависимости от повода образования просроченной задолженности, периода просроченного долга, репутации дебитора.

3. Методы юридического воздействия на дебиторов. Это серьёзная мера по взысканию дебиторской задолженности. Данный метод применяется в случае, если срок по взысканию дебиторской задолженности превысил 90 дней просрочки платежа, а переговоры с дебитором и уведомления не приносят никаких результатов. К таким методам юридического воздействия входит: изъятие долга через арбитражный суд, инициирование банкротства дебитора [7].

Таким образом, методы управления дебиторской задолженностью представляют собой более высокую организационную систему. Методы предоставляют возможность прогнозировать, вовремя определить негативные изменения на основе оперативного отслеживания состояния объекта.

Грамотно поставленная работа с контрагентами может привести организацию к стабильному финансовому положению и улучшению перспектив ее развития. Необходимость тщательной проверки расчетов с различными контрагентами обусловлена полной независимостью субъекта хозяйствования как финансовой, так и экономической, при выборе рынка сбыта, поставщиков и подрядчиков, а также при составлении политики ценообразования и выборе источников финансирования.

Своевременное поступление средств и возможность безопасно отсрочить платежи по краткосрочным обязательствам является одним из факторов, играющим важную роль в конкурентной среде. От проведения финансового анализа, мониторинга осуществления платежной дисциплины и качества расчетных операций зависит структура, показатели и динамика объема просроченной задолженности.

От скорости превращения средств в деньги и эффективности управления задолженностью организации зависит финансовый и экономический успех и финансовое положение организации, что объясняет важность управления кредиторской задолженностью. Навыки управления кредиторской задолженностью являются основой системы контроля за денежными потоками организации.

Управление кредиторской задолженностью включает в себя:

– минимизацию процентных платежей и стоимости приобретения товарно-материальных ценностей путем правильного выбора формы долга как банковского, так и коммерческого;

– установку более удобной формы займа и срока погашения;

– предотвращение задолженности, которая приводит к дополнительным расходам, таким как штрафы и пени.

Для управления кредиторской задолженностью, прежде всего, необходимо установление с контрагентами договорных отношений, обеспечивающих своевременное поступление средств для осуществления платежей кредиторам.

Для эффективного управления долгами организации рекомендуется:

– определить их структуру и периодически анализировать соотношения видов задолженности;

– выделить сумму текущей, краткосрочной, среднесрочной и долгосрочной задолженности по видам контрагентов;

– составить расшифровку бюджета кредиторской задолженности;

– определить количественную и качественную оценку состояния взаиморасчетов с кредиторами;

– не допускать образования просроченной кредиторской задолженности, которая влечет за собой риск приостановки или прекращения деятельности;

– проводить инвентаризацию дебиторской и кредиторской задолженности и своевременное принятие мер по урегулированию задолженности;

– формировать график погашения просроченной кредиторской задолженности;

– анализировать актуальные данные о кредиторской задолженности;

– ежемесячно составлять акты сверок расчетов с кредиторами.

Современные инструменты управления дебиторской и кредиторской задолженностью позволят организации эффективно управлять своими финансами, значительно снизить риск несостоятельности и банкротства.

В ходе оценки финансового состояния хозяйствующих субъектов выявляется значительный рост дебиторской и кредиторской задолженности, что существенно снижает ликвидность баланса, финансовую устойчивость организаций.

На фоне полученных многочисленных неблагоприятных результатов анализа дебиторской задолженности можно заключить, что в некоторых организациях работа со счетами дебиторов ведется явно неудовлетворительно. Результатом этого явилось сложившееся негативное положение с оборачиваемостью дебиторской задолженности, увеличение объема дебиторской задолженности, низкое качество дебиторской задолженности, определяемое высоким коэффициентом просроченной оплаты.

Необходимо исследовать кредитную политику организации. Цель кредитной политики – увеличить объем продаж и не потерять клиентов. Учитывая возможную угрозу банкротства, умеренная кредитная политика является оптимальной, т. к. в текущей ситуации для организации не приемлемы высокий риск (агрессивная) и снижение притока денег (консервативный).

Неэффективное управление дебиторской задолженностью может являться одной из причин несостоятельности рассматриваемой организации в будущем. Политика управления дебиторской задолженностью представляет собой часть общей политики управления оборотными активами и маркетинговой политики организации, направленной на расширение объема реализации продукции, товаров, работ, услуг и заключающейся в оптимизации общего размера этой задолженности и обеспечении своевременной ее инкассации.

Можно констатировать, что в некоторых организациях:

– отсутствует стратегическое направление кредитной политики;

– организация предоставляет своим контрагентам 30-дневную отсрочку без льготных условий;

– отсутствуют стандарты кредитоспособности (т. е. отсрочка предоставляется всем претендентам без исключения);

– в числе партнеров организации присутствуют контрагенты с высокой степенью риска;

– политика инкассации не сформирована.

Перечисленные выше результаты анализа дебиторской задолженности и кредитной политики позволяют сделать вывод, что организациям необходимо осуществлять продуманную стратегию кредитной политики.

Дебиторская и кредиторская задолженность оказывают существенное влияние на стабильное функционирование организации, поэтому руководству необходимо применять эффективные способы управления ими.

Обзор и анализ научной литературы свидетельствует о том, что существует достаточно разнообразное количество методов и приемов управления дебиторской и кредиторской задолженностью.

На сегодняшний день для успешной деятельности организации, достижения поставленных целей руководством, роста конкурентоспособности необходим отлаженный механизм управления, важнейшей частью которого является контроллинг. Согласно исследований зарубежных ученых контроллинг создает предпосылки эффективного управления бизнесом. Это связано с тем, что:

– появляется возможность на выгодных условиях привлекать инвестиции, поскольку повышается качество бухгалтерской (финансовой) отчетности организаций;

– собственники имеют возможность контролировать действия топ-менеджмента на их соответствие целям организации, а топ-менеджмент, в свою очередь, осуществляет контроль за работой филиалов и структурных подразделений;

– появляется потенциал для эффективного управления расходованием материальных и трудовых ресурсов организации и проведения гибкой ценовой политики.

Контроллинг оказывает корректирующее воздействие при принятии управленческих решений путем информирования о неблагоприятных и положительных изменениях в финансово – хозяйственной деятельности экономического субъекта, позволяя тем самым оперативно реагировать на данные изменения, неся при этом меньшие потери. Процесс контроллинга представляет собой синтез планирования и контроля, поскольку он действует при формировании и координации планов, координирует и концентрирует информационные потоки, является базисом для предложений о дальнейших целях организации.

Контроллинг способствует оптимизации и минимизации дебиторской и кредиторской задолженности, так как данный процесс ориентирован на экономическую эффективность работы организации в целом. Следует отметить, что грамотная организация процесса контроллинга позволяет не только избежать нарушений и ошибок, но и повышает достоверность бухгалтерской (финансовой) отчетности.

Помимо контроллинга в процессе управления дебиторской и кредиторской задолженностью также прибегают к таким методам как мониторинг, распределение ответственности.

Мониторинг дебиторской и кредиторской задолженности подразумевает под собой регулярный контроль данных показателей. Так, в рамках мониторинга осуществляется проверка регистров аналитического учета по дебиторской и кредиторской задолженности, контроль за полнотой и своевременностью поступления денежных средств от контрагентов, проверка документального оформления операций по расчетам, связанных с дебиторской и кредиторской задолженностью, проведение сверок расчетов с дебиторами и кредиторами и другое.

Распределение ответственности представляет собой закрепление полномочий за различными подразделениями, сотрудниками, отражение функций и требований в должностных инструкциях работников. Рассматривая процесс закрепления полномочий и распределения ответственности, целесообразно выделить их уровни управления. Так, традиционно выделяют два уровня распределения ответственности: коллегиальные органы и структурные подразделения. Коллегиальные органы определяют и утверждают политику управления дебиторской и кредиторской задолженностью, которая потом доводится до структурных подразделений для реализации. Осуществление управления дебиторской и

кредиторской задолженностью в рамках центров ответственности улучшит качество всей финансово – хозяйственной деятельности организации и повысит качество исполнения бюджетов организации.

Управление дебиторской и кредиторской задолженностью любой организации с целью повышения ее эффективности требует диверсификации подходов. Еще одним методом управления данными объектами учета является АВС-анализ. Использование данного инструмента позволяет осуществить сегментацию, которая дает возможность применять определенные методы влияния на должников. Таким образом, к группам должников будут применяться разные методы по взысканию долга, которые будут наиболее подходящими, приемлемыми и эффективными именно для этой группы.

В дополнение к данному методу также в организациях используют кредитные лимиты. Предприятие по своему усмотрению может установить максимально допустимый размер дебиторской задолженности как в целом для организации, так и по каждому контрагенту в зависимости от доли выручки в общем объеме продаж за предыдущий период. Применение кредитных лимитов позволит более тщательно проводить контроль за дебиторской задолженностью.

Также немаловажным элементом управления дебиторской и кредиторской задолженностью является персонал организации. На сегодняшний день вопросы вовлеченности персонала в деятельность организации приобретают особую значимость и актуальность. Согласно исследованиям, организации становятся более успешными, если в управление привлекаются сотрудники, поскольку они начинают осознавать свою сопричастность к совершенствованию организации. Благодаря этому организация может обеспечить себе долгосрочное конкурентное преимущество. Для того чтобы повысить заинтересованность и вовлеченность персонала, необходимо его мотивировать при помощи системы премирования. Разработка и внедрение положения о премировании сотрудников за улучшение условий договоров поставки товаров и услуг, в частности за увеличение отсрочек платежа и получение скидок в цене будет способствовать более эффективному управлению дебиторской и кредиторской задолженностью. Руководители проектов должны мотивироваться в зависимости от того, получена ли экономия по проекту и соблюдены ли сроки его реализации, поскольку данное направление оказывает влияние на формирование себестоимости продукции, что в конечном счете может привести к снижению кредиторской задолженности организации. В этом случае персонал организации будет заинтересован в соблюдении сроков исполнения обязательств различного уровня.

В целях улучшения управления дебиторской задолженностью необходимо:

1. На начальном этапе работы необходимо ранжировать покупателей и заказчиков по принципу надежности. Для этого перед подписанием договора проверить деловую репутацию потенциального клиента, проверить его банковские счета, провести предварительный анализ и расчет коэффициентов, чтобы оценить уровень финансовой устойчивости партнера. Далее, на основе собранного материала о будущем партнере можно сделать вывод о том, какую выбирать по отношению к нему кредитную политику.

Можно разбить клиентов на три группы и для каждой группы покупателей разработать собственную программу предоставления скидок и отсрочек за продукцию:

– группа риска. Это покупатели, в отношении которых есть определенные сомнения в их возможности своевременно оплатить поставленную продукцию, либо новые покупатели, в отношении которых отсутствует какая-либо информация об их финансовом положении. Для таких потребителей можно предложить введение штрафных санкций за несвоевременную оплату продукции без предоставления отсрочки. При работе с такими клиентами можно воспользоваться услугой факторинга. Факторинг может быть эффективным инструментом финансирования и оптимизации дебиторской задолженности. Основным преимуществом этого инструмента является быстрое получение денежных средств (что очень важно для поддержания определенного уров-

ня ликвидности организации) и перенесение части затрат по управлению долгом на контрагента. Однако этот инструмент управления дебиторской задолженностью имеет высокую стоимость и влечет за собой ухудшение финансовых отношений с дебитором, поэтому такой метод нужно применять в крайних случаях.

Но так как организация преследует цель – привлечение клиентов, то можно при последующей покупке предоставить отсрочку на минимальный срок и ограниченную сумму. Также организации необходимо объявлять о гибких условиях к постоянным клиентам, чтобы остальные стремились к погашению задолженности в срок и получению таких же условий.

– обычные покупатели. Потребители, приобретающие товар небольшими партиями, как правило, своевременно оплачивают поставленную продукцию. Для таких потребителей возможно предложение предоставления скидок за предоплату продукции, а также предоставление отсрочки в ограниченном объеме.

– надежные покупатели. Постоянные покупатели, чья финансовая история не вызывает сомнения, крупные потребители, имеющие положительную репутацию, своевременно оплачивающие поставляемую им продукцию. Для таких покупателей может быть предложено предоставление скидок при покупке большого объема товаров, за своевременную и (или) досрочную уплату продукции, скидок за предварительную оплату продукции, предоставление отсрочки по реализации.

Разработка определенной формы контракта с покупателями и заказчиками, в которых должны быть предусмотрены существенные условия, определяющие его исполнение, включая порядок взаиморасчетов.

2. Постоянно контролировать состояние расчетов с покупателями, особенно по просроченным задолженностям свыше 60 дней. Управлять дебиторской задолженностью возможно лишь в том случае, если есть локальный нормативный акт, в котором для сотрудников разработаны четкие и понятные алгоритмы действий, закреплена ответственность, сроки и порядок принятия решений о предоставление коммерческого кредита (поставках в отсрочку и т.д.).

3. Разработать определенные условия кредитования дебиторов, среди которых могут быть: скидки покупателям в случае уплаты в течение 10 дней с момента получения товара, продукции; оплата покупателем штрафа в случае неуплаты за товар в течение месяца и так далее.

Организации можно предложить своим клиентам скидку за предоплату. Необходимо рассчитать, как это повлияет на финансовое состояние организации.

4. Для того, чтобы уменьшить сумму дебиторской задолженности и увеличить коэффициент оборачиваемости, можно воспользоваться факторинговой услугой. Факторинг – продажа дебиторской задолженности специализированному финансовому институту, факторинговой компании, обычно без права обратного требования.

5. Проводить мероприятия, в том числе с привлечением органов власти, по взысканию просроченной дебиторской задолженности. Если дебитор добровольно не возвращает сумму долга, то организации – кредитору необходимо подать исковое заявление в арбитражный суд для взыскания дебиторских задолженностей. Если суд принимает положительное решение, то кредитор может рассчитывать на принудительное возвращение долга, но только в том случае, если должник не признан банкротом и имеет средства. Если дебитор-банкрот, то происходит распродажа имущества должника, и производится погашение долга. Организация, признанная банкротом, обычно имеет многочисленные долги, поэтому не все обязательства могут погаситься. Так как обращение в суд предполагает издержки, то целесообразно стараться решить проблему, не прибегая к обращению в суд. Покупателям иногда достаточно просто напомнить о том, что им следует погасить задолженность, отправив требование, позвонив.

Для уменьшения кредиторской задолженности можно предложить следующие меры: реализовать непроизводственные мощности и сдать в аренду свободные помещения, отслеживать соотношение дебиторской и креди-

торской задолженности, чтобы не допускать сильного расхождения друг от друга.

Сегодняшние организации остро нуждаются в формировании инновационной концепции управления, которая основывается на основных тенденциях цифровизации основных управленческих процессов. Управление, основанное на принципах цифровизации, позволит занять конкурентоспособную позицию на рынке, а также прибыльно и эффективно осуществлять хозяйственную деятельность.

На современном этапе деятельности организаций вопросы цифровизации и проникновения информационных технологий во все элементы организационной структуры, в расчеты с контрагентами становятся особо актуальными [8].

В настоящее время большинство организаций применяют информационные технологии, которые дают им значительное конкурентное преимущество при их использовании.

Информационные технологии помогают собирать, управлять, а также анализировать всю полученную информацию о потребностях покупателей, а также об изменениях, что необходимы для дальнейшего увеличения и привлечения новых потребителей.

На основе современных сетевых технологий появляется возможность обращения к удаленным ресурсам в режиме онлайн.

Через сотрудников организации ежедневно проходит огромный поток информации. В настоящее время сервисы облачного хранения данных, такие как Google Диск и Яндекс Диск, предоставляют пользователю место для его файлов, а также дают возможность создавать и редактировать таблицы и текстовые файлы.

Целесообразно для сложных расчетов и для хранения больших объемов информации организациям использовать облачные технологии. Поскольку данные технологии предоставляют пользователям возможность удаленной обработки данных, это также способствует ускорению расчетов с контрагентами.

В условиях сетевого взаимодействия современный сотрудник ставит и решает задачи, используя возможности и средства цифровизации. У таких сотрудников возрастает скорость принятия решений и появляется возможность совместных распределенных действий в достижении результата.

Для ликвидации проблем, с которыми организация может столкнуться в дальнейшем, современному сотруднику необходимо:

– проанализировать финансово-хозяйственную деятельность организации, првести SWOT анализ;

– организовать работу с целью осуществления эффективного взаимодействия подразделений;

– организовать маркетинговые исследования;

– рассматривать альтернативные варианты перед принятием решений;

– владеть навыками проведения конкурентного анализа;

– анализировать риски и последствия;

– отлично владеть техникой SMART.

Появление новейших моделей мобильных телефонов, оснащенных большим количеством интеллектуальных функций и реализующих значительную часть базовых функций ноутбуков, позволяет быстро получать и обрабатывать получаемую информацию, что способствует эффективности расчетов с контрагентами [9].

С целью поиска новых покупателей можно предложить следующие мероприятия:

– Таргетивная реклама в социальных сетях. Задача таргетинга заключается в том, чтобы показать рекламные объявления всем потенциальным покупателям при исключении всех случайных и незаинтересованных пользователей. Благодаря таргетингу можно значительно сэкономить на рекламе и увеличить количество кликов.

– Рекламные видеоролики на YouTube. Данная реклама будет эффективна в том случае, если: товар занимает центральное место в сюжете; герои ролика ассоциируются с товаром/организацией; видеоролик не оскорбляет чувства аудитории.

Таким образом, улучшению расчетов с контрагентами способствует: финансовая и ассортиментная политика, кадровая политика, активный маркетинг, инновационная политика, информационные сети и коммуникации и другое.

БИБЛИОГРАФИЧЕСКИЙ СПИСОК

1. Володин А.А. Управление финансами. Финансы предприятий: Учебник, – 3-изд. / Под ред. А.А. Володина. – М.: ИНФРА-М, 2014. – 364 с.
2. Финансовый менеджмент: учебник для академического бакалавриата / Г.Б. Поляк [и др.]. 4-е изд., перераб. и доп. – Москва : Издательство Юрайт, 2019. – 456 с.
3. Корпоративные финансы: Учебник для вузов / Под ред. М. В. Романовского, А. И. Вострокнутовой. Стандарт третьего поколения. – СПб.: Питер, 2011. – 92 с.
4. Джеймс К. Ван Хорн Основы финансового менеджмента. Часть 1 / Джеймс К. Ван Хорн, Джон М. Вахович. – М.: Книга по Требованию, 2018. – 610 с.
5. Балашова М.А. Управление кредиторской задолженностью // Молодой ученый, 2017, №50. – С. 133–135.
6. Замятина Т.В. Регламентирование процедуры контроля задолженности контрагентов / Т.В. Замятина // Российский экономический журнал, 2017, № 4. – С. 34–39.
7. Фархутдинова Д.В. Развитие системы финансового контроля дебиторской и кредиторской задолженности коммерческой организации / Д.В. Фархутдинова // Синергия Наук, 2017. Т. 1. № 18. – С. 52–57.
8. Острик В.Ю., Романенко Р.О. Направления повышения эффективности управления в агробизнесе в условиях цифровизации// Информационные технологии в образовании и аграрном производстве: сборник материалов III Международной научно-практической конференции. – Брянск: Изд-во Брянский ГАУ,2020. – С. 84–89.
9. В.П. Родичева, Т.И. Корнеева Мобильные технологии в современном образовательном процессе // Молодежь. Наука. Инновации (Youth.Science.Innovation): Труды XV Международной научно-практической интернет-конференции. Юбилейный выпуск / Под ред. И.В. Палаткина, Н.А Виноградовой – Пенза: Издательство «Поволжская школа бизнеса», ООО «Консалтинг. Инновационные технологии», 2018. – с. 77–80. [Электронный ресурс]. – URL: https: // http://mgutupenza.ru/mni/content/mni15.pdf (дата обращения 27.05.2020)

УДК 336.711.65

Ступникова О.Е.[1]

РАЗВИТИЕ КОНТРОЛЬНО-НАДЗОРНОЙ ДЕЯТЕЛЬНОСТИ В РФ

Аннотация. В статье поднимается вопрос о проблемах и перспективах развития контрольно-надзорной и разрешительной деятельности в России. Анализируется внедрение риск-ориентированного подхода. Особое внимание уделено основным административным барьерам, с которыми сталкивается предпринимательство в процессе своей деятельности.

Ключевые слова: государственный контроль, риск-ориентированный подход; бизнес, регуляторная гильотина.

Stupnikova O.

DEVELOPMENT OF CONTROL AND SUPERVISION ACTIVITIES IN RUSSIAN FEDERATION

Abstract. The article deals with the question of the problems and prospects for the development of control and supervisory and licensing activities in Russia. The introduction of a risk-oriented approach is analyzed. Particular attention is paid to the main administrative barriers that entrepreneurship faces in the course of its activities.

Keywords: state control, risk-oriented approach, business, regulatory guillotine.

Более 10 лет в России развивается и совершенствуется государственный контроль и надзор. За этот период серьезно изменилось количество видов (241) и форм контроля (10) при том, что количество проверок было сокращено в 2 раза. Но также выросла доля внеплановых проверок, до конца не был внедрен риск-ориентированный подход, сохранилась высокая доля выездных проверок, которые являются наиболее затратными для бизнеса. В целях стимулирования экономического развития страны приоритетными задачами остаются: снижение административного давления контрольно-надзорных органов на бизнес, а также упрощение взаимодействия государства и предпринимателей в рамках осуществления контрольно-надзорной деятельности.

По экспертным оценкам оптимизация контрольно-надзорной деятельности государства может обеспечить дополнительную экономию бюджетных расходов в размере не менее чем на 4,5 млрд. рублей в год.

Основным достижением №294-ФЗ в рамках государственного контроля стало повсеместное внедрение риск-ориентированного подхода, в основе которого лежит идея того, что предприятия и организации нужно проверять тем чаще и глубже, чем больше потенциальная опасность, связанная с их деятельностью. Именно риск-ориентированный подход позволит обеспечить повышение прозрачности деятельности контролирующих органов, снижение количества проверок и административной нагрузки на бизнес. Поэтому в вышеупомянутом ФЗ выделены 2 инструмента оценки рисков:

– отнесение подконтрольных лиц / объектов к категориям риска или классам опасности;

– использование индикаторов риска.

Пионерами по использованию данного инструмента выступили 2 сферы: налогового и таможенного контроля. Расширение применения риск-ориентированного контроля смело можно назвать положительной тенден-

[1] *Ступникова Оксана Емельяновна,* кандидат экономических наук, доцент, декан факультета экономики, управления и права, Северо-Кавказский институт – филиал РАНХиГС г. Пятигорск, e-mail: oks-ev@yandex.ru, т. (8793-97-38-54)
Oksana Stupnikova, candidate of economic sciences, North-Caucasus institute-brunch of the Russian Presidential academy of national economy and public administration, e-mail: oks-ev@yandex.ru, phone: (8793-97-38-54)

цией, однако в 2019 году темпы его распространения серьезно сократились, несмотря на существующую потребность в дальнейшем внедрении.

В современном законодательстве определены 2 системы оценки риска: статическая и динамическая. Особенностью первой является то, что объекту может быть присвоен класс опасности без возможности его последующего изменения в зависимости от добросовестного – (недобросовестного) поведения надзорного лица. Преимуществом 2 системы оценки риска – динамической – является возможность последующего изменения категории риска с учетом поведения (добросовестного / недобросовестного) подконтрольного лица.

Необходимо отметить, что динамическая система оценки рисков используется в 82% случаев, тем не менее, в 14% случаев продолжает использоваться статическая система оценки. Также есть сложности с применяемым методом оценки риска. В подавляющем большинстве (62%) используется наименее эффективный и самый простой условный метод, который определяет категорию риска опасности, ориентируясь всего на 1–2 признака. Наиболее эффективный и точный метод – расчетный – используется только в 10% видов контроля.

Анализируя использование различных инструментов управления рисками, можно увидеть, что в 22 случаях из 29 используется один инструмент – дифференциация периодичности плановых проверок. В связи с этим возникает вопрос, насколько целесообразно нести серьезные затраты различным государственным органам на оценку рисков, ведение реестра и пр., если инструменты управления являются столь ограниченными.

Что касается индикаторов риска, то их необходимость обусловлена потребностями проведения внеплановых проверок. По сути, это такие параметры, которые сами по себе не являются нарушениями обязательных требований, но могут говорить о высокой вероятности наличия таких нарушений. Однако данный инструмент заработал только в отдельных видах контроля: таможенном, земельном надзоре и контроле за деятельностью аккредитованных лиц. Такое состояние индикаторов свидетельствует об отсутствии возможности для повышения качества проведения внеплановых проверок, которые, согласно статистически данным, активно замещаются плановыми.

Все это привело к тому, что в 2019 г. Россия вступила в новый этап реформы, который стал продолжением долгой и последовательной работы, поскольку современный бизнес продолжает нуждаться в снижении издержек. В этой связи государством был запущен механизм так называемой «регуляторной гильотины», направленной на пересмотр ряда обязательных требований, предъявляемых к бизнесу при проверках. В соответствии с «дорожной картой» были предусмотрены разработка и принятие федеральных законов «О Государственном контроле (надзоре) и муниципальном контроле в Российской Федерации» (был) и «Об обязательных требованиях в Российской Федерации», которые были приняты Государственной думой 31.07.2020 г., однако не вступили в законную силу. Также в течение 2019 года была проведена серьезная работа:

– в № 294-ФЗ были внесены изменения, направленные на дальнейшее снижение его универсальности. Речь идет о том, что расширился перечень исключений из сферы его действия;

– приостановлено внедрение риск-ориентированного подхода в отдельные виды контроля (надзора): ветеринарный, жилищный, карантинный фитосанитарный и пр.;

– были разработаны и внедрены ряд программ по профилактике нарушений обязательных требований;

– значительно расширена система обязательных требований в различных отраслях и сферах деятельности. Важно, что в ряд федеральных законов были внесены положения, которые регламентировали организацию и проведение проверок и различных мероприятий по контролю.

Запущенный в 2019 году старт большой реформы под условным названием «регуляторная гильотина» должен серьезно изменить состояние регулирования в России. Остановимся более подробно на основных админис-

тративных барьерах в рамках «регуляторной гильотины».

Одной из серьезных проблем сегодня является проблема налогообложения объектов, налоговой базой по которым выступает кадастровая стоимость. Государственная кадастровая оценка проводится с определенной периодичностью и практика показывает, что такая переоценка может приводить к серьезному увеличению сумм налогов для предпринимателей (земельный налог, налог на имущество). Так, в Подмосковье в 2018 г. кадастровая стоимость коммерческих объектов недвижимости больше 5000 м^2 выросла на 56%. Такие изменения являются непрогнозируемыми для предпринимателя и показывают его неготовность быстро адаптироваться к возросшему уровню налоговой нагрузки. Для ее снижения предприниматели вынуждены обращаться в суд или комиссии при Росреестре, однако даже если вопрос для них решается положительно, никто не может гарантировать, что в новом экономическом периоде стоимость снова не будет увеличена. Похожие проблемы с налоговой нагрузкой возникали и у физических лиц, однако по ним было принято решение по исчислению имущественных налогов за текущий период в размере, не превышающем размер налога за предыдущий налоговый период более, чем на 10%. Логично распространить такой подход и на предпринимателей.

Еще одной проблемой в сфере налогообложения стала отмена взимания налога на движимое имущество с 01.01.2019 г. Основной идеей данной новации являлось снижение налоговой нагрузки для бизнеса и стимулирование инвестиций в обновление основных фондов. Однако на практике произошло обратное. Оснащение цехов новым оборудованием привело к росту налоговой нагрузки, так как данное оборудование стали включать в стоимость самого здания и считать недвижимым. Таким образом, бизнес лишился стимулов обновлять свои производственные фонды. Для разрешения данной проблемы необходимо четко определить критерии определения объекта налогообложения. Потенциальным решением данной проблемы может стать введение единой ставки для движимого и недвижимого имущества в размере 1,1%.

Значительное число предпринимателей жалуются на избыточные медицинские осмотры своих работников. Очевидно, что некоторые категории работников должны в соответствии с законодательством проходить данные медицинские осмотры за счет работодателя. Если работодатель допустит работника к исполнению своих трудовых обязанностей без прохождения медицинского осмотра, он будет подвергнут административному штрафу от 110 до 130 тыс. руб. Современное законодательство демонстрирует необоснованность требований и избыточность государственного регулирования в данной сфере. Зачастую это приводит к тому, что в организациях (например, образовательных) медосмотры должны проходить абсолютно все работники, включая работников бухгалтерии, отдела кадров и даже лиц, работающих удаленно. Данная мера является избыточной и приводит к серьезным издержкам со стороны работодателя.

Так, по оценкам экспертов, затраты работодателя на проведение медосмотров оцениваются в размере до 60 млрд. руб., а ежегодное количество работников, проходящих медосмотры составляет порядка 20 млн человек. Следует отметить и тот факт, что зачастую данные медицинские осмотры носят формальный характер, уровень выявления заболеваемости остается крайне низким, хотя их основной целью является ранняя диагностика и выявляемость профзаболеваний. В связи с этим представляется логичным отменить норму, обязывающую проводить обязательные медицинские осмотры работникам, на рабочих местах которых отсутствуют вредные или опасные производственные факторы.

Еще одной проблемой выступают избыточные требования по гигиеническому нормированию условий труда. Закон обязывает работодателя обеспечивать проведение разного рода лабораторных исследований и испытаний за соблюдением санитарно-эпидемиологических норм. Государство допускает проведение таких исследований работодателем

самостоятельно при наличии лаборатории, в противном случае необходимо обращаться в специализированные компании. Можно предположить, что далеко не каждая организация в состоянии оценить освещенность, шум, вибрацию, ионизирующее излучение, микроклимат и пр. Все это приводит к росту издержек предпринимателя. Проблема усугубляется тем, что требования Роспотребнадзора и Минтруда России нередко противоречат друг другу, а требования СанПина зачастую являются невыполнимыми. В данной ситуации необходимо пересмотреть ряд положений СанПина и привести их в соответствие с нормами специальной оценки условий труда.

Одной из самых сложных проблем является проблема проведения экологической экспертизы, которая сложна тем, что носит предупредительный характер и направлена на оценку потенциальной угрозы окружающей среде от намечаемой деятельности. К основным проблемам в данной сфере можно отнести то, что отраслевыми федеральными законами предусмотрено проведение государственной экологической экспертизы в отношении документации, не являющейся объектом экспертизы (например, экспертиза удобрений, пестицидов и пр.); в ФЗ содержится расширительное толкование предмета государственной экологической экспертизы; неэффективна процедура проведения оценки воздействия на окружающую среду.

Также в качестве одного из барьеров бизнес обозначает проблемы определения нормативов допустимых сбросов загрязняющих веществ. Особенностью является то, что в РФ нормирование сбросов сточных вод производится по рыбохозяйственным нормативам, а они являются самыми строгими. Эти нормативы предназначены для промышленных объектов, оказывающих значительное и умеренное воздействие на окружающую среду. На практике получается, что достичь желаемой очистки невозможно, поэтому предприятия вынуждены вносить плату за негативное воздействие на окружающую среду, то есть они нацелены не на сокращение негативного воздействия, а на устранение административных барьеров. Для разрешения данной ситуации необходимо пересмотреть рыбохозяйственные нормативы, либо пересмотреть критерии отнесения водных объектов к объектам рыбохозяйственного значения.

Есть сложности и с обращением с отходами. Проблема заключается в том, что в настоящее время происходит дублирование отчетности в области обращения с отходами. Организации представляют технический отчет по обращению с отходами, а также статистическую отчетность по форме №2-ТП (отходы). В случае несвоевременного предоставления технического отчета повышающий коэффициент составляет 25, что означает, что плата в случае несвоевременного предоставления дублирующего отчета возрастает в 25 раз. Также остается неопределенным перечень видов отходов, относящихся к твердым коммунальным отходам. Это приводит к тому, что юридические лица уклоняются от заключения договоров на вывоз таких отходов и пользуются услугами мелких компаний, работающих по объявлению и организующих несанкционированные свалки.

Также серьезным административным барьером выступает излишняя зарегулированность процедуры обоснования сроков годности пищевых продуктов. Проблема заключается в том, что с одной стороны, сроки годности должны устанавливаться производителем и подтверждением этому выступают протоколы испытаний, с другой стороны, изготовитель должен обосновать сроки годности в учреждениях госсанэпидслужбы, причем делается это на платной основе, что опять же, приводит к росту издержек обращения производителя. Более того, сама процедура требует значительных временных затрат (например, большинство видов печенья требует исследования на 60-е, 120-е, 180-е, 207-е сутки хранения), что создает дополнительные сложности.

В связи с тем, что в соответствии с поручением Президента необходимо обеспечить отмену с 1 января 2021 г. всех нормативных правовых актов, устанавливающих требования,

соблюдение которых подлежит проверке при осуществлении государственного контроля (надзора), и ввести в действие новые нормы, содержащие актуализированные требования, разработанные с учетом риск-ориентированного подхода и современного уровня технологического развития в соответствующих сферах будет новая система понятных и четких требований к хозяйствующим субъектам, снята избыточная административная нагрузка на бизнес, а также снижены риски причинения вреда (ущерба) охраняемым ценностям.

БИБЛИОГРАФИЧЕСКИЙ СПИСОК

1. Федеральный закон «О защите прав юридических лиц и индивидуальных предпринимателей при осуществлении государственного контроля (надзора) и муниципального контроля» от 26.12.2008 N 294-ФЗ // http://www.consultant.ru/document/cons_doc_LAW_83079/
2. Аналитический доклад «Контрольно-надзорная деятельность в Российской Федерации» 2019 // http://www.goskontrol-rspp.ru/upload/iblock/4dd/Report2019.pdf
3. Федеральный закон от 31.07.2020 N 248-ФЗ «О государственном контроле (надзоре) и муниципальном контроле в Российской Федерации» // http://www.consultant.ru/document/cons_doc_LAW_358750/
4. Федеральный закон от 31.07.2020 N 247-ФЗ «Об обязательных требованиях в Российской Федерации» // http://www.consultant.ru/document/cons_doc_LAW_358670/

УДК 339.138

Чумаков А.А.[1]
Тугуз Ю.Р.[2]

ДИНАМИКА ФАКТОРОВ СОВРЕМЕННОГО ПОТРЕБИТЕЛЬСКОГО ПОВЕДЕНИЯ

Аннотация. В современном мире, в условиях коронавируса отношения между продавцом и покупателем существенно модифицируются и усложняются. В данной связи, значительно возрастает интерес к мотивационному анализу потребительского поведения на отечественном рынке при явной недостаточности его разработанности. Особое внимание сфокусировано на вопросах разработки алгоритма, методов воздействия на мотивационный механизм поведения потребителей.

Ключевые слова: потребительское потребление, бренды, скидки.

Chumakov A.
Tuguz Y.

DYNAMICS OF FACTORS OF MODERN CONSUMER BEHAVIOR

Abstract. In the modern world, in the context of the coronavirus economy, the relationship between the seller and the buyer is significantly modified and complicated. In this regard, interest in the motivational analysis of consumer behavior in the domestic market is growing significantly, with an obvious lack of its development.

Keywords: consumer consumption, brands, discounts.

Как известно, в экономике, прежде всего, в маркетинге используется термин «потребительское поведение». Это явление ещё называют рыночным или покупательским поведением потребителей. Данная модель представляет собой принятие решений относительно покупки товара или отказа от них, а также ответные реакции потенциальных потребителей на различные маркетинговые воздействия со стороны рыночных продавцов. Потребительское поведение достаточно сложно предсказать, хоть оно и подчинено определённым закономерностям. Определяя этот вид поведения, необходимо учитывать такие факторы, как: уровень доходов потребителей, их личностные предпочтения, уровень отпускных рыночных цен, ожидания потребителей. [1]

Существует множество различных способов и инструментов воздействия на потребительское поведение, реализуемых как на макро-, так и на микроуровне. По данным Forrester Research, 80% клиентов участвуют в программах лояльности, чтобы сэкономить. В психологии этот феномен называется «синдромом упущенной выгоды», и его, по данным одного из исследований на Science Direct, хотя бы иногда испытывают четыре человека из десяти. Так, многие товаропроизводители используют финансовую выгоду.

Проявляется этот феномен в том, что: [2]

1. Создаются программы лояльности с очевидной финансовой выгодой: с ощутимой скидкой по карте или возможностью копить бонусные баллы;

[1] *Чумаков Александр Александрович*, доктор экономических наук, профессор кафедры менеджмента Южно-Российский институт управления – филиал РАНХиГС, г. Ростов-на-Дону, e-mail: ale20202553@yandex.ru. т. 8-863-203-63-07.
Alexander Chumakov, Doctor of Economics Sci., Professor of the Department of Management, South-Russian Institute of Management – Branch of the Russian Academy of Economy and State Economy, Rostov-on-Don, e-mail: ale20202553@yandex.ru

[2] *Тугуз Юрий Ромазанович,* кандидат технических наук, профессор кафедры инновационного менеджмента Ростовского государственного экономического университета, г. Ростов-на-Дону,e-mail: uguz@list.ru
Yuri Tuguz, Candidate of Technical Sciences, Professor of the Department of Innovation Management, Rostov State Economic University, Rostov-on-Don, e-mail: uguz@list.ru

2. Информируются клиенты: как они могут зарабатывать бонусы и обменивать их на вознаграждения или получать скидку бонусами;

3. Наглядно демонстрируется разница в стоимости товара до и после скидки на полках в магазинах и рекламных материалах.

Стоит сказать о том, что и эксклюзивные предложения мотивируют клиентов быстрее решиться на покупку. Поэтому ритейлеры ограничивают сроки действия распродаж и акций, а также выпускают лимитированные коллекции в коллаборации с другими брендами и инфлюенсерами. Technology Advice подтверждает: 53% покупателей ценят, когда ритейлеры предлагают эксклюзивные вознаграждения и информируют о закрытых распродажах и скидках. Запускают эксклюзивные акции и спецпредложения для участников программы лояльности. Так, товаропроиводители: 1. Ограничивают сроки действия распродаж, акций и специальных предложений; 2. До старта продаж открывают участникам программы лояльности эксклюзивный доступ к новинкам; 3. Создают лимитированные коллекции совместно с дружественными брендами или звездами.

Немаловажным инструментом привлечения и мотивирования клиентов считается действия продавцов по отношению к первому с точки зрения статусности. По данным маркетингового агенства Kelton, было выявлено, что клиентам нравится чувствовать себя особенными. До 94% покупателей охотно воспользуются предложением, недоступным широкой публике. Участники, обладающие VIP-статусом, чувствуют себя вознагражденными (54%), особенными (36%), избранными (24%), достойными (18%). Инструментами продавцов считается: запуск многоуровневых программ лояльности с VIP-статусом и предоставление статусных привилегий постоянным покупателям: особые условия доставки и рассрочки, специальные предложения, приглашения. Магазины, занимающиеся продажей товаров повседневного спроса, как способ мотивации и привлечения клиента могут применять бонусную систему, а точнее баллы за покупки, которые нельзя поменять на деньги, но можно на покупки.

Одним из лучших вариантов хранения бонусных баллов является дисконтная карта, получаемая при заполнении анкеты. Посредством внедрения дисконтных карт с бонусами магазины могут поднимать от 10% до 15% прибыли. Однако такой метод работает не для всех, например, при продаже детских игрушек, бытовой техники необходимо использовать программу бонусов не менее года, чтобы увидеть рост показателей прибыли.

Скидка – это привлечение клиента здесь и сейчас: он приходит и сразу получает скидку. Кэшбэк же заставляет клиента вернуться. Внутренняя система кэшбэка закладывается в стоимость – в систему лояльности. И она же предлагает кэшбэк только для товаров и услуг той компании, которая этот кэшбэк предлагает. То есть при такой системе компания не теряет свои деньги и не отдаёт их куда-то на сторону. В данном случае кэшбэк призван для того, чтобы привлечь потребителя обратно в компанию.

Психологическая привязка клиента такова: «Накопленные средства» на личном балансе конкретной компании — это весомый мотив вернуться именно в эту компанию за своими средствами. Причём, за счёт того, что возврат отсрочен, сумма кэшбэка может быть значительно больше и привлекательнее разовой скидке. А повторяющийся кэшбэк в системе, грамотно настроенной маркетологом – это мотивация для клиента возвращаться в компанию снова и снова. Для предпринимателя это очень выгодно, так как заложенные в стоимость деньги остаются в обороте, а клиент мотивирован возвращаться снова и снова – он уже психологически привязан к компании, ведь знает, что его деньги «ждут его» там в формате кэшбэка [3]. Например, как свидетельствует практика, компания McDonald’s применяет дифференцированный маркетинг. Это отражается в подходе к разработке отдельных маркетинговых предложений для каждого сегмента рынка в отдельности. Отметим, что также разрабатываются конкретные мероприятия по маркетинговым коммуникациям для каждой целевой аудитории.

Из существующих вариаций состояния покупательской готовности, к целевой аудитории применимо убеждение и совершение покупки. Конечной целью всей стратегии является покупка. Можно определить, что лояльность покупателей к розничным сетям магазинов оценивается респондентами в пользу наиболее развитых услуг ритейлера, что представлено на рисунке 1.



Рисунок 1 – Ответы респондентов на вопрос «Что влияет на ваше решение о покупке товара» [4]

По мере того как характер жизни усложняется, потребители все больше хотят получить товар «здесь и сейчас». Вот почему третья наиболее востребованная услуга – это быстрая и надежная доставка, значение которой существенно возросло в условиях коронавируса на рынке труда, требующего нестандартных мер. Респонденты также отметили потребность в привлекательных программах лояльности. На сегодняшний день доставка еды от McDonald's имеет свои положительные и отрицательные характеристики. Положительным моментом считается всеобщее внедрение доставки заказа. Однако она обычно занимает от 30 до 120 минут. При этом доставляют ассортимент еды не во все районы, что отталкивает тех жителей, которые находятся не рядом с точкой McDonald's и в тех районах, куда не осуществляется доставка.

Отметим, что использование дронов в практике доставки товаров уже используется во многих странах мира. Такой механизм доставки чаще всего применяется для транспортировки товара на «последнюю милю» (от последнего транспортного узла до конечного потребителя). Вследствие чего, факт того, что многие участники опроса из разных стран мира, а также из России готовы к доставке с помощью дронов, не удивителен. Важно упомянуть, что дроны – это новый инновационный способ доставки, однако он является лишь одним из вариантов множества ее видов. В современности существуют роботы-курьеры, автоматизированные пункты выдачи заказов, решения для доставки при помощи краудсорсинга и традиционные грузовики, что также внедряется в компании для транспортировки товаров.

Ещё одним способом мотивации клиентов приходить в сеть McDonald's может стать карта лояльности или бонусные карты. Выдавая карту, бренд ещё сильнее может мотивировать потребителей скачивать их приложение. Также можно ввести функцию, благодаря которой каждый при регистрации в приложении, может получить 10 баллов в подарок.

Подводя итог сказанному, можно сделать вывод о том, что конечной целью всей стратегии McDonald's является покупка. Повышение результата предполагает использование всевозможных средств привлечения внимания: витрины, демонстрации, устное и мобильное информирование покупателя о товарах и акциях, видов доставки, а также благодаря картам лояльности.

Таким образом, мотивация клиента стимулируется сообщениями о бонусах и акциях, тем самым формируя у него потребность, которую можно удовлетворить акционным продуктом. Чем больше выгода от покупки совпадет с насущной потребностью, тем больше желания, мотивации у клиента будет получить это, тем активнее он станет действовать. Главное всегда помнить: одним из основных игроков рынка наряду с продавцом является покупатель и посредством своих действий именно он определяет спрос на продукцию и осуществляет приобретение товара у производителя.

БИБЛИОГРАФИЧЕСКИЙ СПИСОК

1. Друкер П. Эффективное управление. М.: АСТ: Астрель: Ермак, 2014. 232 с.; ISBN 978-5-91657-716-7 (Впер.) Пер.: Drucker, PeterF. Theeffectiveexecutive.
2. Лигидов Р.М., Токмакова Р.А. Управление маркетинговой деятельностью на основе мотивации потребительского поведения // Современные проблемы науки и образования. 2015. №1.
3. Церковников, М. А. Ответственность продавца в случае изъятия товара у покупателя. М.: Статут, 2016. С. 147.
4. Макдоналдс: после окончания самоизоляции // Retail.ru. – 15 мая 2020 г.

ОБРАЗОВАНИЕ

УДК 336.02

Акопян Е.А.[1]
Гусельщикова Н.Б.[2]

ИСПОЛЬЗОВАНИЕ ИНТЕРАКТИВНЫХ МЕТОДОВ ПРИ ОБУЧЕНИИ СТУДЕНТОВ ДЛЯ ФОРМИРОВАНИЯ НАВЫКОВ ПРОТИВОДЕЙСТВИЯ ФИНАНСОВОМУ МОШЕННИЧЕСТВУ

Аннотация. В статье анализируется актуальность мероприятий, направленных на формирование навыков противодействия финансовому мошенничеству, рассмотрены интерактивные методы, способствующие повышению финансовой грамотности студентов.

Ключевые слова: финансовое мошенничество, интерактивные методы, финансовая грамотность, деловая игра, кейсы.

Akopyan E.
Guselshchikova N.

USE OF INTERACTIVE METHODS IN TRAINING STUDENTS FOR FORMING SKILLS TO COUNTER FINANCIAL FRAUD

Annotation. The article analyzes the relevance of activities aimed at developing skills to combat financial fraud, considers interactive methods that enhance students' financial literacy.

Keywords: financial fraud, interactive methods, financial literacy, business game, cases.

Последние десятилетия особую актуальность приобретает цифровизация различных сфер деятельности: социальной, политической, финансовой и других. Данный тренд имеет как положительные, так и отрицательные последствия для граждан. Внедрение цифровых технологий и инструментов позволяет существенно сократить время предоставления услуги, сделать процессы более прозрачными, сократить расходы по предоставлению услуг. При этом возникает ситуация, когда часть населения оказывается не готова к переходу на новые технологии ввиду негативного отношения к нововведениям, недостатка образования.

На сегодняшний день большинство населения страны активно пользуется банковскими картами, банкоматами, прибегает к услугам онлайн-банков. Использование социальных карт для выплаты пособий, стипендий, пенсий существенно изменяет структуру данной аудитории. С каждым годом число активных пользователей электронными банковскими продуктами неуклонно возрастает, при этом увеличивается и число финансовых махинаций [2]. Финансовая сфера традиционно была сопряжена с высоким уровнем риска, сопровождающего различные операции (Рисунок 1).

[1] *Акопян Елена Александровна*, кандидат экономических наук, доцент, доцент кафедры экономики и финансового права, Северо-Кавказский институт-филиал РАНХиГС, г. Пятигорск, e-mail: artako@yandex.ru
Akopyan Elena, Ph.D. in Economics, Associate Professor Department of Economics and financial law, North Caucasus Institute, branch of RANEPA, Pyatigorsk, e-mail:artako@yandex.ru
[2] *Гусельщикова Надежда Бениаминовна*, кандидат экономических наук, доцент кафедры экономики и финансового права, Северо-Кавказский институт-филиал РАНХиГС, г. Пятигорск, e-mail: n_guselchikova@mail.ru
Guselchikova Nadejda, Ph.D. in Economics, Associate Professor Department of Economics and financial law, North Caucasus Institute, branch of RANEPA, Pyatigorsk, e-mail: n_guselchikova@mail.ru

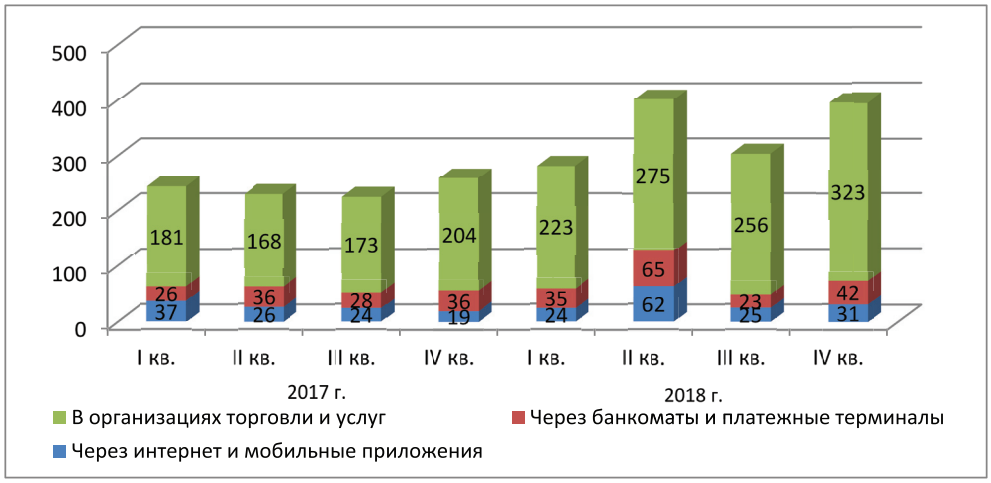

Рисунок 1 – Статистика похищений с банковских карт граждан РФ, млн. руб.

При этом осложняет ситуацию то, что мошеннические действия, связанные с банковскими картами и электронными платежами онлайн, стали более сложными, высокоинтеллектуальными. Портрет современного мошенника также видоизменился в сторону более высокого уровня образования и общественного статуса.

Инструментом финансовых махинаций выступают банковские документы, кредитные карты, средства связи и оргтехника. Преступления носят высокотехнологичный характер, совершаются с максимально возможным использованием современных информационных технологий. Рассмотрим примеры финансового мошенничества в различных сферах.

Наибольшую популярность сейчас набирает способ мошенничества со взломом аккаунта и последующая отправка друзьям просьб о финансовой помощи. Злоумышленники переключились с пенсионеров на категорию экономически активных граждан. У более молодых людей уровень доверия к безопасности современных технологий довольно высокий. Поэтому их бывает проще «купить» на звонок или сообщение от имени сотрудника банка. Главная задача – создать стрессовую ситуацию, в которой человеку будет сложно мыслить рационально.

Анализируя данные правоохранительных органов в 2018 году мошенниками было совершенно 42712 преступлений, совершенных с использованием средств мобильной связи.

Несанкционированные операции с привлечением платежных карт в 2018 году увеличились на 44 процентов, что составило в денежном эквиваленте 1, 38 миллиарда рублей.

Преступники 417 000 раз мошенническими способами получали деньги физических лиц.

Счета юридических лиц неоднократно подвергались кибератакам, сумма изъятий составила 1,47 миллиардов рублей, однако 60 процентов денег были спасены, за счет своевременного приостановления операций.

В Российской Федерации активно развивается рынок страхования автомобилей. В первом полугодии 2018 года доля данного вида страхования составила 14,7 процентов от общего объема страховых взносов. Такие показатели сопряжены и с увеличением количества мошеннических действий. Так, по расчетам специалистов Всероссийского союза страховщиков, около 30 процентов выплат попадает в руки мошенникам [1]. В абсолютном выражении речь идет о сумме 50–100 миллиардов рублей. Наибольшая часть соответствует ущербу от реализации поддельных паспортов (10–15 миллиардов рублей), а также потери от действий со стороны страхователей. Аналогичная ситуация соответствует страхованию по КАСКО. Финансовые потери по данному виду оцениваются на уровне 20 процентов.

По остальным видам страхования всероссийский союз страховщиков отмечает финансовые потери:

– добровольное медицинское страхование – на уровне 15 процентов;

– страхование имущества – на уровне 10 процентов;

– страхование от несчастного случая – на уровне 15 процентов.

В процессе обучения студентов перед вузом стоит задача формирования компетенций, позволяющих будущему выпускнику владеть навыками поиска и анализа информации, в том числе в сфере финансовых, страховых, банковских и других услуг. Это позволит в дальнейшем избежать возможных финансовых ловушек, правильно разместить свой капитал, выбрать финансово-кредитную организацию с высоким рейтингом.

Формирование указанных навыков возможно в рамках преподавания таких дисциплин как:

– экономическая теория;

– деньги, кредит, банки;

– страхование;

– налоги и налогообложение;

– банковское дело;

– экономическая информатика.

Тематика данных дисциплин позволяет включать в контекст заданий вопросы, связанные с формированием навыков противостояния мошенническим действиям в сфере финансов. Формирование личности, способной адекватно оценивать риски, возникающие при пользовании банковскими продуктами целесообразно путем погружения обучающихся в реальные ситуационные задачи. Для повышения эффективности образовательного процесса, повышения интеллектуальной состоятельности целесообразно применять интерактивные формы обучения.

Интерактивные формы проведения занятий обеспечивают взаимодействие всех участников, которые совместно решают проблемы, моделируют реальные практические ситуации.

Интерактивное обучение определенным образом изменяет требования к условиям организации учебного процесса, а также к работе преподавателя. Необходимыми условиями организации интерактивного обучения являются:

– высокий уровень квалификации педагога;

– демократический стиль общения между преподавателем и студентами;

– включение в учебный процесс ярких примеров, фактов, образов;

– многообразие форм и методов представления информации, форм деятельности обучающихся, их мобильность;

– включение внешней и внутренней мотивации деятельности, а также взаимомотивации обучающихся;

– применение мультимедийных технологий.

Интерактивное обучение может быть реализовано в различной форме (Рисунок 2).

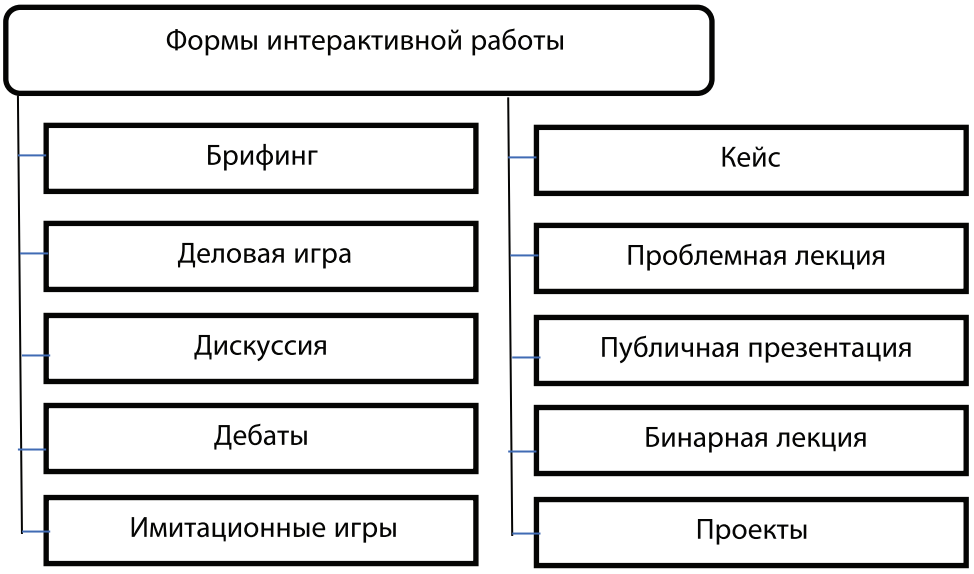

Рисунок 2 – Формы интерактивной работы

Одной из хорошо зарекомендовавших интерактивных форм обучения в нашем вузе является деловая игра.

Рассмотрим пример деловой игры «Один день жизни в сети Интернет».

Основными пользователями современных информационных технологий выступает молодежь и соответственно, их возрастная категория зачастую становится уязвимой для мошенников.

Участниками игры выступают: преподаватели, студенты, родители.

Четыре преподавателя будут представлять станции, выбор которых был связан с основными категориями, в которых пользователи сети наиболее часто сталкиваются с мошенническими действиями:

1) банковские карты;
2) социальные сети;
3) сайты знакомств;
4) благотворительные фонды.

Рассмотрим примеры кейсов на представленные темы.

1) Банковские карты.

Кейс 1. В среду работникам фирмы «Миллениум» выплатили заработную плату. По окончании рабочего дня сотрудница фирмы Анастасия Максимовна зашла в магазин «Косметик-профи» и приобрела несколько товаров на общую сумму 1055 рублей. На кассе она приложила банковскую карту к терминалу. Продавец сказала, что возникла какая-то проблема с оплатой, и ничего не выходит. Поэтому Анастасия Максимовна приложила карту еще раз. На ее сотовый телефон пришла SMS об оплате товаров.

Однако вечером, когда Анастасия Максимовна была уже дома, ей вновь пришла SMS о списании средств с карты на сумму 1055 рублей. Анастасия Максимовна подумала, что возможно ей пришло повторное сообщение о списании средств, но все же она решила проверить баланс карты через мобильное приложение. И к ее удивлению обнаружила, что указанная сумма дважды в течение дня была списана с ее счета. Анастасия Максимовна подумала, что это просто дублирующее сообщение. Но в мобильном приложении она увидела, что деньги действительно списаны с карты.

Как такое могло случиться? Что делать в данном случае?

Кейс 2. Школьник Алексей часто пользуется различными приложениями на смартфоне. Он не имеет возможности тратить на них деньги и устанавливает только бесплатные. Однажды он увидел у своего друга приложение, которое оповещало об акциях и распродажах в магазинах одежды, и решил скачать его, ведь рядом с ним стоял значок «бесплатно».

Через несколько дней Алексей решил его удалить, чтобы освободить память устройства. По истечении месяца, ему пришло уведомление о том, что с его карты списано 250 рублей. Каково же было удивление Алексея, когда в распечатке банковской выписки он увидел, что денежная сумма 250 рублей была списана в счет оплаты приложения о скидках.

Как такое могло произойти?

Кейс 3.

Пенсионерке Марии Васильевне позвонил менеджер из известной фирмы «Глория Джинс» и оповестил о том, что она стала победителем большого приза. Для быстрого получения приза необходимо прислать реквизиты своей банковской карты.

Как в этом случае должна поступить пенсионерка? Обоснуйте ответ.

2) Социальные сети.

Васильев Петр Сергеевич давно хотел обновить свой телефон, но не имел достаточной суммы денежных средств. Просматривая вечером сообщения в своей любимой социальной сети, он увидел сообщение о предновогодних скидках на мобильные телефоны. В течение двух часов он выбирал подходящую модель телефона и когда определился с покупкой перешел на страницу для оформления заказа. Васильев Петр Сергеевич указал свой адрес, телефон и оплатил 500 рублей за доставку товара через электронный кошелек. Срок доставки товара, указанный на сайте, 5 рабочих дней.

Прошло две недели после оплаты, но товар так и не доставили. Васильев Сергей Петрович недоумевал, что ему делать?

3) Сайты знакомств.

Кейс 1. Девушка решила познакомиться с молодым человеком на сайте знакомств. Зашла

на страничку заинтересовавшего ее молодого человека и увидела фотографии роскошной жизни: дорогие автомобили, ужин на яхте, шикарные номера в отели, огромные красивые дома. Она решает познакомиться и начинает свое общение с предполагаемым женихом.

Прошел месяц, и ей предлагают провести выходные на побережье Средиземного моря. Девушка была очень рада и соглашается провести вместе выходные.

Однако, молодой человек просит ее оплатить путешествие, так как карту заблокировали, и он не имеет возможности оплатить поездку. Все расходы он обязуется оплатить на отдыхе.

Как в этом случае должна поступить девушка? Обоснуйте ответ.

Кейс 2. Одинокая женщина мечтает познакомиться с военным. На сайте знакомств, ей попадается анкета офицера английской армии. На фото изображен красивый мужчина в форме английского офицера.

Начинается переписка, мужчина пишет небольшие послания, в которых в основном одни комплименты. Он мечтает встретиться, но у него нет возможности приехать. После он пишет, что получил тяжелое ранение и не хватает денег для его полного выздоровления. Просит выслать ему определенную сумму. Данный герой вызывает у женщины сострадание и жалость.

Как в этом случае должна поступить женщина? Обоснуйте ответ.

Кейс 3.

Вдова Марина Ивановна решила познакомиться на сайте знакомств с отцом-одиночкой, который воспитывает уже несколько лет сына инвалида. Женщина была в восторге от такого мужчины, она понимала, как трудно воспитывать одному ребенка.

Отец-одиночка начинает говорить о тяжелой жизни, о болезни сына, о невозможности оплатить дорогостоящее лечение сына. И только эта женщина сможет стать матерью его ребенку и помочь материально. Постепенно просит денежные средства, каждый раз увеличивая сумму.

Как в этом случае должна поступить женщина? Обоснуйте ответ.

4) Благотворительные фонды.

Кейс 1. Благотворительной фонд «Здоровье» опубликовал в «Фейсбуке» объявление о помощи детям, нуждающимся в приобретении дорогостоящих медицинских товаров и препаратов.

Семья Петровых решила перевести определенную сумму своего дохода в Благотворительный фонд на приобретение дорогостоящих медицинских товаров и препаратов.

Информация об отчетности (расходование полученных денежных средств) этого фонда отсутствовала. Денежные средства можно было перечислить на личную карту сотрудника данного фонда.

Как в этом случае должна поступить семья Петровых? Обоснуйте ответ.

Кейс 2. Известный благотворительной фонд «Подари жизнь» на сайте опубликовал объявление. В нем была просьба о помощи тяжелобольной девочке. Деньги нужно было перечислить очень быстро, так как нет времени на сборы, ребенка необходимо срочно оперировать.

Деньги необходимо было перечислить на сайт http://www.podari-zhizn.com.

Как в этом случае необходимо поступить желающим перечислить деньги? Обоснуйте ответ.

Кейс 3. Ученики стали получать СМС о проведении благотворительной акции с просьбой отправить СМС или позвонить на короткий номер, чтобы пожертвовать небольшую сумму нуждающимся в Вашей помощи. Вы – душевный и чуткий человек! Стремитесь всегда помогать всем!

Как Вы поступите в этой ситуации? Обоснуйте ответ.

При решении кейсов два преподавателя выступят в качестве консультантов консалтинговой фирмы.

Студенты представляют команды сетевых пользователей (от четырех до шести человек).

Родители выступают в качестве консультационного центра, оказывающего безвозмездные услуги пользователям сети (студентам).

Реквизиты:

– бланки кейс-задач (8 вариантов по 2 варианта на одну станцию);

– бланки с результатами прохождения станции;

– денежные купюры;

– таблички с названиями станций и консультационных центров.

Сценарий игры:

Команды в начале игры получают по 8000 рублей.

1–8 туры – (продолжительность одного тура 10 минут).

Команды получают на станции кейс-задачу. В течение 7 минут команда решает предложенный ей кейс. За это время она может обратиться в консалтинговую фирму или в консультационный центр. Услуги консалтинговой фирмы предоставляются на платной основе – 1000 рублей за одну консультацию. За один тур команда может получить только одну консультацию. Представление командой решения кейса на станции – 3 минуты.

Команды переходят на следующие станции.

Побеждает команда, которая набирает наибольшее количество баллов.

Подсчет баллов:

1000 рублей – 1 балл.

1 решенный кейс – 1 балл.

1 решенный кейс без консультации – 1 балл.

В результате участия в деловой игре студенты ознакомятся с возможными видами финансового мошенничества и способами противодействия им.

Использование интерактивных технологий при формировании у обучающихся культуры ответственного финансового поведения имеет ряд преимуществ: охват всей аудитории, создание мотивации к совместной деятельности, повышение интереса к получению новых знаний и навыков в сфере финансовой грамотности, осознание ее важности и практической пользы для личного и семейного финансового благополучия, формирование чувства личной ответственности за свое финансовое поведение.

БИБЛИОГРАФИЧЕСКИЙ СПИСОК

1. Доклад вице-президента Всероссийского союза автостраховщиков Ефремова С.В. [электронный ресурс]. Режим доступа: https://www.banki.ru/news/interview/?id=8444473
2. Статистика Центрального банка Российской Федерации [электронный ресурс]. Режим доступа: https://cbr.ru/statistics/

УДК 338; 378

Родичева В.П.[1]

УЛУЧШЕНИЕ КАЧЕСТВА ОБРАЗОВАНИЯ КАК ФАКТОР ПОВЫШЕНИЯ КОНКУРЕНТОСПОСОБНОСТИ ЭКОНОМИКИ

Аннотация. В статье рассматриваются основные проблемы, связанные с созданием развитой экономики в России. Отражается влияние уровня образования на темпы экономического роста. Предлагается более широкое использование современных образовательных технологий, в том числе мобильного обучения.

Ключевые слова: образование, конкурентоспособность, регион, экономика, современные технологии обучения.

Rodicheva V.

IMPROVEMENT OF EDUCATION QUALITY AS A FACTOR OF INCREASING ECONOMIC COMPETITIVENESS

Abstract. The article discusses the main problems associated with the creation of a developed economy in Russia. The influence of the level of education on the rate of economic growth is reflected. A wider use of modern educational technologies, including mobile learning, is proposed.

Keywords: education, competitiveness, region, economy, modern training technologies.

В современных условиях создания развитой экономики в России встают вопросы оценок уровня и темпов ее развития. При этом рассматриваются такие показатели, как: размер валового продукта, его уровень на душу населения, процент занятых в сфере высоких технологий и информационных услуг, конкурентоспособность экономики, инновационный потенциал, динамические характеристики развития, потенциал и конкурентоспособность высшей школы на мировом рынке образовательных услуг и другие.

Все эти ключевые показатели зависят от степени развития и использования в реальной экономике современных технологических достижений и от наличия достаточного количества трудовых ресурсов высокой квалификации. Основным в экономике будущего становится человек, его знания, профессиональные компетенции.

Одной из основных научных проблем является изучение влияния уровня образования на темпы развития экономики региона и страны в целом. Ученые предлагают множество теорий и моделей, связывающих образование с экономическим ростом. Непосредственное влияние образования на конкурентоспособность экономики выражается в улучшении человеческого капитала.

От человека, его профессиональных компетенций зависят показатели деятельности организации, региона и государства. Объем валового регионального продукта Брянской области в 2019 году оценивается в 349,7 млрд. рублей (102,0 процента к уровню 2018 года). В 2018 году валовой региональный продукт составил 328,8 млрд. рублей, индекс физического объема – 103,2 процента в сопоставимых ценах к уровню 2017 года.

[1] *Родичева Валентина Петровна,* кандидат экономических наук, доцент, доцент кафедры экономики и бухгалтерского учета, ФГБОУ ВО «Российская академия народного хозяйства и государственной службы при Президенте Российской Федерации», Брянский филиал, e-mail: rodichevav@rambler.ru, т: 8-961-002-10-99

Rodicheva Valentina Petrovna, Associate Professor, Associate Professor, Chair of Economics and Accounting, Russian Presidential Academy of National Economy and Public Administration, Bryansk Branch, e-mail: rodichevav@rambler.ru, t: 8-961-002-10-99

Ведущими видами экономической деятельности являются обрабатывающие производства; сельское, лесное хозяйство, охота, рыболовство и рыбоводство; торговля, ремонт автотранспортных средств и мотоциклов; строительство; транспортировка и хранение, на долю которых приходится 70,7 процента произведенного валового регионального продукта [1].

Объем инвестиций в основной капитал за счет всех источников финансирования в 2019 году составил 63,9 млрд. рублей или 101,1 процента к уровню 2018 года в сопоставимых ценах.

За 2019 год крупными и средними предприятиями и организациями области по всем видам экономической деятельности получен положительный сальдированный финансовый результат в сумме 28,6 млрд. рублей прибыли. Удельный вес убыточных предприятий в целом по области составил 29,7 процента [1].

Постоянное обновление и внедрение различного рода инноваций в сфере бизнеса является главным двигателем развития экономической среды. Модернизация экономики настойчиво требует структурных изменений и в сфере образования, так как кадровый потенциал играет значительную роль в эффективном развитии экономики России. Образование должно быть опережающим, должно находиться на очень высоком уровне.

Реалии современного общества таковы, что дальнейшее развитие Российской Федерации и ее регионов должно строиться с учетом вызовов цифровой экономики, что подтверждается практической реализацией Указа Президента РФ В.В. Путина от 07 мая 2018 г. №204 «О национальных целях и стратегических задачах развития Российской Федерации на период до 2024 года». В 2024 году необходимо: обеспечение глобальной конкурентоспособности российского образования, вхождение Российской Федерации в число 10 ведущих стран мира по качеству общего образования; создание современной и безопасной цифровой образовательной среды, обеспечивающей высокое качество и доступность образования всех видов и уровней [2].

Главной целью любого общества была и остается подготовка грамотных, высококвалифицированных, компетентных специалистов. В модернизации экономики основная роль принадлежит образованию. Поэтому осуществление национального проекта «Образование», инвестиции в повышение качества человеческого капитала являются условием развития всех секторов российской экономики.

Источниками национального проекта «Образование» являются: 723,3 млрд. руб. – федеральный бюджет, 45,7 млрд. руб. – бюджеты субъектов РФ, 15,4 млрд. руб. – внебюджетные источники [3]. Инвестиции в образование имеют достаточно длительный срок окупаемости, но очень высокую рентабельность.

В современных условиях конкурентной борьбы уровень образования персонала организаций становится важнейшим фактором, влияющим на решение поставленных задач. Непрерывное самообразование и систематическое образование профессиональных кадров в виде повышения квалификации в учебных заведениях является требованием времени. Именно обновляющиеся знания позволяют опередить конкурентов, преодолеть негативное влияние изменяющихся внешних и внутренних факторов, разработать качественную стратегию и тактику, успешно реализовать поставленные цели.

Инвестиции в персонал, в создание условий профессионального роста дают более высокую отдачу, чем просто вложения средств в решение производственных задач. Поэтому выполнение национального проекта «Образование» является актуальным и востребованным в нашей стране.

Задача преподавателей заключается в выборе методов обучения. Приоритет отдаётся интерактивным методам, которые наиболее способствуют раскрытию знаний, умений, навыков, профессиональных качеств и компетенций обучающихся. Интерактивное обучение развивает коммуникативные способности и умение брать ответственность за принятое решение на себя.

В настоящее время характерными особенностями развития российского высшего образования являются сохранение и приумно-

жение накопленного опыта высшей школы, стремление к образу преподавателя вуза нового поколения.

К требованиям, которым должен соответствовать современный преподаватель высшего учебного заведения, относятся:

– быть профессионально компетентным, что подразумевает наличие высокой научной, практической и психолого-педагогической подготовки;

– уметь гибко адаптироваться к изменениям содержания и условий профессиональной деятельности;

– иметь стремление к самосовершенствованию.

В реалиях современного времени и с позиции практикующего преподавателя главным является формирование у обучающихся навыков самообразования.

Одной из самых динамично развивающихся форм обучения в настоящее время является дистанционная форма обучения. На основе современных сетевых технологий появляется возможность обращения к удаленным образовательным ресурсам в режиме онлайн. В последние годы средства и технологии информационно-коммуникационных сетей получили дальнейшее развитие, в частности, на основе концепции облачных вычислений, когда вычислительные ресурсы (например, сети, серверы, файлы данных, программное обеспечение и услуги) становятся доступными пользователю в качестве веб-сервиса.

Возникновение новых подходов к созданию, внедрению и использованию электронных ресурсов современной информационно-образовательной среды подготовки кадров позволяют объединить процессы создания и использования электронных ресурсов для поддержки обучения и научного исследования в составе единой образовательно-исследовательской среды учебного заведения; обеспечить доступ к лучшим образцам электронных ресурсов и сервисов тем подразделениям или заведениям, где нет мощных служб системы дистанционного обучения; создать условия для повышения качества электронных ресурсов.

В условиях сетевого взаимодействия современный специалист-профессионал совершенно по-другому ставит и решает задачи, используя возможности и средства электронной среды. У профессионалов возрастает скорость принятия решений и появляется возможность совместных распределенных действий в достижении результата. Сегодня важна готовность профессионала действовать в условиях высокой динамики рынка труда, в условиях глобальных перемен мирового масштаба, мировой турбулентности и изменчивости [4].

Стремительное развитие мобильных коммуникаций также способствует совершенствованию обучения. Последние модели мобильных телефонов оснащены большим количеством интеллектуальных функций, реализуют значительную часть базовых функций ноутбуков и могут быть использованы непосредственно для получения и обработки учебной информации. Некоторые модели имеют встроенную видеокамеру и поддержку механизма видеоконференций. Уже сейчас некоторые преподаватели в своей практике обучения используют мобильные технологии (аудио-файлы, видеофайлы, изображения, SMS- тесты, учебные пособия и инструкции на базе мобильных приложений, SMS-сообщения, Twitter, вебинары, Skype и т. д.), а в ближайшей перспективе это будет происходить повсеместно.

Применение новейших SMART – технологий (вебинаров, блогов, твиттеров, видео и аудио подкастов в асинхронном и онлайн режимах) в процессе обучения все больше дополняют традиционные методы обучения [5].

Использование мобильных средств, расширение возможностей дистанционного обучения существенно повышает эффективность образования в учебных заведениях.

18 октября 2019 года в городе Брянск прошел VIII Славянский международный экономический форум «Сбережение и приумножение человеческого потенциала», в котором приняли участие более 1500 человек. Среди них представители зарубежных стран, таких как Республики Беларусь, Республики Сербской, Приднестровской Молдавской Республики и ДНР, а также Анголы, Польши, Испании, Кореи и Тайваня (КНР). В рамках экономического форума прошло тематическое заседание «Международные и социальные аспекты

профессионального и бизнес – образования». На данном заседании рассматривались темы: направления, формы и методы формирования профессиональных компетенций в деловой и бизнес – среде для современной интегрированной экономики славянского государства; интеграция образования и бизнеса; международное сотрудничество вуза: необходимость, возможности, перспективы; правовые механизмы обеспечения безопасности человека, его прав и свобод в процессе получения профессионального образования и последующего трудоустройства в условиях глобальной интеграции и другие [6].

Важной предпосылкой повышения качества обучения является сокращение дистанции между деловой практикой и академическими учебными заведениями, предоставляющими услуги по образованию и подготовке для сферы бизнеса.

Работники предприятий различных организационно-правовых форм собственности в ежедневной практической работе встречаются с множеством задач, обучение их должно быть проблемно-ориентированным.

Необходимо максимально приблизить теорию к практике, для этого существуют все возможности. В частности, знания и опыт руководителей и других категорий работников должны быть использованы в учебном процессе. Нужно перестраивать систему работы высшего образования. Целесообразно проводить выездные совещания Ученых советов вузов на лучших производственных площадках.

Инновационная трансформация промышленности Российской Федерации невозможна без высоких технологий и высокопрофессиональных кадров. Поэтому очень важно налаживание связей и контактов между вузами и производством за счет создания базовых кафедр, технологических кластеров и других подобных структур, позволяющих как сформировать запрос на специалиста, так и подготовить его в соответствии с таким запросом.

Проводя обучение в тесной связи с производством, наладив сотрудничество с хозяйственно-экономическими структурами города и области, можно задействовать их в участии по разработке комплексных проектов на актуальную тематику и последующей работе над поэтапным внедрением выполненных проектов.

Для повышения качества высшего образования необходимо:

– приоритетное развитие научных исследований, направленных на совершенствование системы образования всех его уровней;

– повышение эффективности использования потенциала образовательных учреждений как стратегической составляющей развития общества и государства в целом;

– дальнейшее совершенствование системы планирования и финансирования научной и инновационной деятельности образовательных учреждений;

– широкое использование новых образовательных и информационных технологий;

– совершенствование научно-методического обеспечения учебного процесса;

– создание условий для подготовки и переподготовки кадров в области инноваций и научно-технического предпринимательства;

– укрепление материально-технической базы учебных заведений;

– возвращение передовых позиций по подготовке конкурентоспособных профессионалов;

– организация научного обеспечения социально-экономического развития, технологического прорыва и национальной безопасности Российской Федерации.

Таким образом, чтобы обладать достаточным инновационным потенциалом, высшая школа должна не просто обеспечивать подготовку специалистов, а готовить только те кадры, которые будут востребованы на рынке труда. Поэтому актуальной является проблема совершенствования управления подготовкой специалистов посредством установления тесной взаимосвязи между потребностями рынка труда и системой высшего образования.

На современном этапе развития России сферы науки и образования должны стать основной движущей силой экономического роста, важнейшим фактором повышения эффективности и конкурентоспособности народного хозяйства, национальной безопасности и благосостояния страны, региона и благополучия каждого гражданина.

БИБЛИОГРАФИЧЕСКИЙ СПИСОК

1. Итоги социально-экономического развития Брянской области за 2019 год [Электронный ресурс]. – URL: https: // bryanskobl.ru›economy-2019 (дата обращения 17.05.2020)
2. Указ Президента РФ Путина В.В. от 07 мая 2018 г. №204 «О национальных целях и стратегических задачах развития Российской Федерации на период до 2024 года» (в редакции Указа Президента Российской Федерации от 19.07.2018 г. N 444) [Электронный ресурс]. – URL: https: // kremlin.ru›acts/bank/43027 (дата обращения 17.05.2020)
3. Минпросвещения России [Электронный ресурс]. – URL: https: // edu.gov.ru›national-project (дата обращения 17.05.2020)
4. Грохольская О.Г. Приоритеты подготовки будущего профессионала в условиях глобальных вызовов мирового сообщества // «Тенденции развития науки и образования». Апрель 2020 г. №60. Часть 3. Изд. НИЦ «Л-Журнал», 2020. – С. 27–32
5. В.П. Родичева, Т.И. Корнеева. Мобильные технологии в современном образовательном процессе // Молодежь. Наука. Инновации (Youth.Science.Innovation): Труды XV Международной научно-практической интернет-конференции. Юбилейный выпуск / Под ред. И.В. Палаткина, Н.А Виноградовой. – Пенза: Издательство «Поволжская школа бизнеса», ООО «Консалтинг. Инновационные технологии», 2018. – С. 77–80 [Электронный ресурс]. – URL: https: // http://mgutupenza.ru/mni/content/mni15.pdf (дата обращения 20.05.2020)
6. VIII Славянский Международный экономический форум «Сбережение и приумножение человеческого потенциала» [Электронный ресурс]. – URL: https: // www.slavyanskyforum.com (дата обращения 18.05.2020)

СОВРЕМЕННОЕ ОБЩЕСТВО

УДК 101.3

Кочесоков З.Х.[1]
Кулиев Ф.М.[2]
Кочесокова М.К.[3]

СОЦИАЛЬНО-ЭКОЛОГИЧЕСКИЙ ПРОЦЕСС В КОНТЕКСТЕ ПАРАДИГМЫ ГЛОБАЛИЗАЦИИ

Аннотация. В данной статье исследуется парадигма глобализации. При этом обнаруживается, что в мировом развитии Запад во главе с США игнорируют интересы и потребности других стран и народов, преследуя собственные и социально-экологический процесс наиболее рельефно отражает эти тенденции.

В этой связи, авторы приходят к выводу, что данная парадигма не может далее оставаться доминантной формой и механизмом развития цивилизации.

Ключевые слова: социально-экологический процесс, парадигма, глобализация, доминантная форма, механизм, цивилизация

Kochesokov Z.
Kuliev F.
Kochesokova M.

SOCIO-ENVIRONMENTAL PROCESS IN THE CONTEXT PARADIGMS OF GLOBALIZATION

Abstract. This article explores the paradigm of globalization. At the same time, it is found that in world development, the West, led by the United States, ignores the interests and needs of other countries and peoples, pursuing their own, and the socio-ecological process most clearly reflects these trends. In this regard, the authors conclude that this paradigm can no longer remain the dominant form and mechanism of civilization development.

Keywords: socio-ecological process, paradigm, globalization, dominant form, mechanism, civilization

---

[1] *Кочесоков Заурбек Хамидбиевич*, доктор философских наук, профессор кафедры истории, права и гуманитарных дисциплин, Северо-Кавказский институт-филиал РАНХиГС, г. Пятигорск e-mail: kochesokov68@bk.ru
Zaurbek Kochesokov, Doctor of Philosophical Science, Professor department of History, Law and Humanities, North-Caucasian Institute, Branch of RANEPA, Pyatigorsk, e-mail: kochesokov68@bk.ru
[2] *Кулиев Фарман Муруввat оглы*, доктор исторических наук, доцент, заведующий кафедрой истории, права и гуманитарных дисциплин, Северо-Кавказский институт-филиал РАНХиГС, г. Пятигорск, e-mail: kyliev_farman@mail.ru, т.: 8-928-348-09-46.
Farman Kuliev, Doctor of Historical Sciences, Associate Professor, Head of the Department of History, Law and Humanitarian Disciplines, North-Caucasian Institute, Branch of RANEPA, Pyatigorsk, e-mail: kyliev_farman@mail.ru, tel.: 8-928-348-09-46
[3] *Кочесокова Марьяна Каральбиевна,* преподаватель кафедры экономики и финансового права Северо-Кавказский институт-филиал РАНХиГС, г. Пятигорск, e-mail: kochesokova92@mail.ru
Maryana Kochesokova, Lecturer department of Economics and Financial Law, North-Caucasian Institute, Branch of RANEPA, Pyatigorsk, e-mail: kochesokova92@mail.ru

Экологическая сфера жизни общества напрямую связана с будущим человеческой цивилизации, с перспективами ее выживания и сохранения.

Проблемы, возникающие в этой сфере способны вызвать «хаос», беспорядок, цивилизационный кризис и т.д.

Между тем, развитие современной цивилизации происходит по западному образцу. Иначе говоря, в условиях глобализации.

В рамках данной парадигмы Запад «предлагает» остальной части мирового сообщества другое мировидение, мироустройство, иную модель социального бытия и эволюции.

При этом глобальные фундаменталисты отвергают равенство, справедливость, диалог между странами и народами в мировом развитии.

В идеологии глобального фундаментализма проводится обоснование неоколониализма, мировое сообщество делится на золотой и прочие миллиарды, на центр и периферию, на «своих» и «чужих».

Иначе говоря, в современном мировом развитии реализуются идеалы общества потребления, которые негативно отражаются на экологической сфере.

Разумеется, за экологию больше всех ответственны страны, имеющие наибольшее влияние в мире, т.е. богатые. Однако недоумение вызывает тот факт, что даже в сложившейся ситуации они не хотят поступиться никакими своими интересами.

Следует подчеркнуть, что до середины XIX века структурные соотношения в биоте сохранялись, а потери биоразнообразия были незначительными.

Около столетия назад человечество перешло порог допустимого воздействия на биосферу, которое привело к деформации структурных отношений в биоте. Эти изменения способствовали тому, что биосфера перешла в перманентно возмущенное состояние.

В 1995 г. начались международные переговоры об обязательствах, которые берут на себя государства по сокращению эмиссии парниковых. Они завершились принятием Киотского протокола.

На переговорах решалась проблема установления квот и снижения выбросов в атмосферу загрязняющих веществ.

Вопреки требованиям остальной части мирового сообщества в настоящее время 60% углекислого газа, поступающего в атмосферу и создающего опасность парникового эффекта следствие хозяйственной деятельности США и Западной Европы.

В этом плане наметилось жесткое противостояние в мировом сообществе. Развивающие страны требовали от США снижения уровня загрязнения атмосферы. Без этого национальная экономика этих стран лишена возможности для развития.

Тем не менее, позиция США оставалась неизменной. Они всегда подчеркивают, что любые действия США, которые могут способствовать изменению климата, могут стать реальностью, когда будут увязаны с экономическим ростом США, улучшением качества жизни американских граждан.

На конференции в Киото США стремились подключить развивающиеся страны к создаваемой системе регламентации. Тем самым они попытались возложить на них существенную долю обязательств сокращения опасных эмиссий парниковых газов. В марте 2001 г. США заявили о выходе из этого протокола. В этой связи приводятся несколько аргументов.

По их мнению, за сокращение эмиссий углекислого газа американской экономике придется заплатить 3,3 млрд. долл. за 2001–2020 гг.

И главное, протокол исключает развивающиеся страны, и прежде всего Китай и Индию, из обязательств по снижению уровня эмиссий парниковых газов.

Об этом в своей президентской избирательной компании в 2000 г. заявил Дж. Буш-младший. По его мнению, этот документ для США означает возложение высоких и несправедливых издержек на американскую экономику.

Выход из протокола, который был подписан в Киота означает для США их нежелание учитывать интересы и потребности других стран и народов. Стремятся поддержать западный образ жизни, который приведет к усилению антропогенной нагрузки на биосферу.

В итоге, Киотский протокол не ратифици-

рован США, Великобританией, Китаем. Вместе с тем общеизвестен тот факт, что действие данного протокола направлено на улучшение экологической обстановки в мире. Основной его задачей считается уменьшение выбросов углекислого газа. Основным источником вышеназванного газа является промышленность. Все перечисленные страны являются крупными промышленными странами. Для них принятие протокола может обернуться существенными экономическими затратами. Внедрять экологические технологии – дорогостоящее занятие. К сожалению, эти страны не хотят жертвовать своим благополучием.

По подсчетам специалистов экологический ресурс каждого человека составляет 2,2 га. Для того, чтобы каждому землянину достичь уровня потребления США потребуется дополнительно около четырех планет Земля [8].

Экологический след, оставляемый одним человеком при использовании производственных ресурсов, земли и моря для своих нужд составляет 1 га в развивающихся странах и 10 га в США.

Очевидно, что в дальнейшем, взаимоотношения человека с окружающей природой могут стать причиной глобальных конфликтов, поскольку разные цивилизации будут по – разному искать пути дальнейшего развития. При этом напоминаем, что львиная доля мировых энергетических затрат приходится на США и свыше двух третей выбросов, загрязняющих окружающую среду.

В настоящее время идеология и практика глобального фундаментализма наносят непоправимый урон международным отношениям, развитию цивилизации. Они усугубляют отношения между нациями, народами, странами, природой и обществом.

Будущее человеческой цивилизации связано с изменением путей развития. В частности, в современных условиях в цивилизационном развитии парадигма гуманизации могла бы заменить парадигму глобализации. В этой связи решение данной проблемы состоит на спокойном диалоге культур, цивилизации, стран, народов.

Все типы фундаментализма отрицают общечеловеческие ценности, толерантность, взаимопонимания между людьми, странами, разнообразие, диалог и многое другое.

Международное сообщество всячески воспрепятствует тенденциям глобального фундаментализма. В данной связи формируются протестные движения, которые не хотят допускать политического закрепления парадигмы глобализации.

Между тем, в 2000 г. на конференции по глобальному потеплению Америка и ряд стран Западной Европы заблокировали усилия других государств по принятию мер, связанных с выбросом в атмосферу загрязняющих веществ.

По мнению Клинтона, если Индии и Китаю придется разбогатеть таким же образом, как США, т.е. сжиганием огромного количества угля, нефти и природного газа, поскольку они не откажутся от права стать богатыми, не смогут обуздать проблему изменения климата [7].

В научной литературе есть мнение, что фаза деградации биосферы уже наступила, но пока она проходит в форме кризиса, а не катастрофы, под которой понимается начало необратимых изменений по параметрам, критическим для людей.

Нормализация антропогенного воздействия на окружающую среду экологизация политики массового сознания – все это позволит уменьшить риск экологической катастрофы и снизить глобальное антропогенное воздействие на окружающую среду до предела, который соответствует регуляционному потенциалу биосферы [1].

1 июня 2017 США прекратили свое участие в Парижском соглашении по климату. Это было предвыборное обещание Д. Трампа. По его мнению, в этом случае, американские компании и работники сферы добычи полезных ископаемых получают определенные преимущества. В то же время, он рассматривал выход из этого соглашения как адекватный политике «Америка прежде всего».

Разумеется, выход США из соглашения по климату получил широкий международный резонанс. Он подвергся критике со стороны мирового сообщества, различных организаций, граждан США, ученых и многих других, включая бизнесменов.

Однако после объявления Трампа о выходе из соглашения по климату, губернаторы ряда американских штатов решили основать Американский климатический альянс (АКА), чтобы продолжить выполнение обязательств.

Все люди рождаются свободными в своих достоинствах и правах [5].

Однако, как показывает анализ, в современном мире сохраняется проблема равенства в правах и возможностях для большинства населения Земли.

Ныне прогнозируется увеличение численности населения. По разным оценкам в 2050 г. оно составит 9 млрд. человек. В этом случае неизбежно увеличение энергетического потребления и соответственно, загрязнение среды, что неминуемо приведет к беспрецедентной экологической катастрофе.

Огромный разрыв в доходах и уровне жизни разных стран и социальных групп в сочетании с такими глобальными проблемами, как загрязнение и деградация окружающей среды, подрывает саму основу устойчивого развития человечества и может привести к глобальным социальным потрясениям.

Дело в том, что парадигма глобализации заводит человечество в тупик, ведет к глобальной катастрофе. Данная парадигма развития отвечает интересам определенной части населения Земли, а не всего человечества. Идеология общества потребления неизбежно войдет в противоречие с ограниченностью земной территории, земных ресурсов и никакие технические меры по улучшению ситуации при сохранении общества гипертрофированного потребления не могут дать радикального решения проблемы. Необходимо перейти к человеку с иными «качествами», изменить его природу [4].

Динамика кризисов, возникающих в XXI веке имеет тревожные тенденции, связанные с уровнем косвенного техногенного давления на экологию и непосредственно на живую силу.

Под угрозой оказываются не только разумные, но и нравственные составляющие ноосферы. Число косвенных жертв среди мирных жителей, и особенно детей, превосходит прямые военные потери уже в десятки раз, как это было в первой половине века [3].

Как показывает анализ, человечество уже подошло к последнему рубежу перед техногенной катастрофой, когда разрушение биосферы планеты все более приобретает необратимый характер.

Современная наука определила абсолютные границы этого типа потребительского сознания, указав на то, что, если бы уровень жизни большинства населения мира достиг американского или западноевропейского «эталона», планета взорвалась бы от экологической перегрузки. Правомерно в связи с этим встает вопрос об изменении путей развития земной цивилизации с позиции сохранения биосферы.

В настоящее время очень многое зависит от действий людей, от их способности вести диалог друг с другом. От этого зависит в конечном итоге выбор пути, по которому пойдет развитие цивилизации.

Перед человеческой цивилизацией стоят серьезные проблемы. Ей угрожает глобальный эволюционный кризис, обусловленный деятельностью развитых стран.

Наступление глобального эволюционного кризиса предсказывается многими учеными, исследователями. Разброс мнений существует только в оценке времени наступления катастрофы.

На наш взгляд, для осмысления глобальных процессов современного мира наиболее адекватной является парадигма Универсальной эволюции.

Согласно этой концепции, в настоящее время надвигается эволюционный кризис, который является закономерным результатом развития всей нашей Вселенной [2].

Он обусловлен особенностями развития масштабно-инвариантной системы, включающей период от возникновения нашей Вселенной, т.е. от Большого взрыва до современного общества.

Современный кризис – это «хаос», из которого, как и во всей предыдущей истории развития Вселенной, выйдет «порядок». Смена оппозиций «хаос» и «порядок» характерна для развития Вселенной с момента ее возникновения.

В настоящее время парадигма «универ-

сальной эволюции» позволяет, сказать свое веское слово в сфере долгосрочного планирования [6]. В ней рассматривается развитие цивилизации с момента ее возникновения до современных обществ.

Особенности развития современной ситуации в полной мере укладываются в представления постнеклассической парадигмы науки, поскольку невозможно понять в каком направлении пойдет развитие цивилизации.

Постнеклассическая наука исследует системы, характеризующиеся открытостью, нестабильностью, неравновесностью, нелинейностью. Ее категориальная сетка принципиально иная.

Исследование проблем глобализации и их влияние на развитие человеческой цивилизации становится возможным в рамках методологии постнеклассической парадигмы науки.

Подводя итог сказанному, следует заключить, что современные глобализационные процессы отвечают интересам части населения Земли, а не всего человечества, заводит человечество в тупик, ведет к глобальной катастрофе.

Социально-экологический процесс наиболее рельефно отражает эти тенденции, наглядно демонстрируя, что данная парадигма не может далее оставаться доминантной формой и механизмом развития цивилизации.

БИБЛИОГРАФИЧЕСКИЙ СПИСОК

1. Данилов-Данильян В.И., Котляров В.М. Проблемы экологии в России. М., 1993; Данилов-Данильян В.И. Устойчивое развитие проблемы экологической политики С.: ЭКОС. 1999. № 5.
2. Кочесоков З. Х. Современный цивилизационный кризис в контексте парадигмы универсальной истории // Известия высших учебных заведений. Северо-Кавказский регион. Общественные науки. 2007. №6. С. 44–46.
3. Медведко Л.И. Россия, Запад и ислам (диалектика и синергетика в «интегральном сопряжении» войны и мира) // Общественные науки и современность. 2002. №1. С. 10.
4. Печчеи А. Человеческие качества. М., 1980.
5. Права человека. Сборник региональных международных документов. М. 1990.
6. Федорович И.В. Концепции современного естествознания с позиций Универсальной истории // Философские науки. 2005. №5.
7. The Economic Times, New Delhi, 22.12.2000.
8. Wilson E. O. The age of the Environment // Foreign Polisy, Summer 2000. PP. 34–35.

УДК 93/327

Кулиев Ф.М.[1]

ГЛОБАЛИЗАЦИЯ, ГУМАНИЗАЦИЯ И КУЛЬТУРНЫЕ ИДЕНТИЧНОСТИ – ГЛАВНЫЕ ТЕНДЕНЦИИ КУЛЬТУРНО-ИСТОРИЧЕСКОГО РАЗВИТИЯ ЧЕЛОВЕЧЕСТВА

Аннотация. Методология Данилевского заложила основы цивилизационного подхода в исторических и культурологических исследованиях. До сих пор книга «Россия и Европа» создаёт мощный импульс развитию общественных наук. С позиции теории культурно – исторических типов современные политики извлекают уроки из прошлого российско-европейских отношений и выстраивают новые. В данной статье автор попытается доказать, что теория Данилевского также актуальна и способна объяснить суть происходящих явлений и событий. К числу мировых проблем, относятся: глобализация, гуманизация и культурные идентичности.

Ключевые слова: история, культурология, современная политика, российско-европейские отношения, глобализация, гуманизация, культурные идентичности.

Kuliev F.

GLOBALIZATION, HUMANIZATION AND CULTURAL IDENTITY – THE MAIN TENDENCIES OF CULTURAL AND HISTORICAL DEVELOPMENT OF HUMAN LIFE

Annotation. Danilevsky's methodology laid the foundations of a civilizational approach in historical and cultural studies. Until now, the book "Russia and Europe" creates a powerful impetus to the development of social sciences. From the perspective of the theory of cultural and historical types, modern politicians are learning from the past of Russian – European relations and building new ones. In this article, the author will try to prove that Danilevsky's theory is also relevant and able to explain the essence of the occurring phenomena and events. World issues include: globalization, humanization, and cultural identities

Keywords: history, cultural studies, modern politics, Russian – European relations, globalization, humanization, cultural identities.

Избежать глобальной войны цивилизаций можно лишь тогда, когда мировые лидеры примут полицивилизационный характер глобальной политики и станут сотрудничать для его поддержания [1].

С. Хантингтон.

Глобализация как осевая проблема XXI века вытекает из теории линейного развития истории, являясь результатом научно-технического прогресса. Процесс глобализации начинается тогда, когда некоторые общественные связи и функции выходят за пределы национальных государств и превращаются в феномен глобальный, а не просто международный.

С одной стороны, глобализация представляет собой подрыв, уничтожение национального государственного суверенитета в результате действий новых факторов глобальных фирм, религиозных организаций, транснаци-

[1] *Кулиев Фарман Муруввaт оглы,* доктор исторических наук, доцент, заведующий кафедрой истории, права и гуманитарных дисциплин Северо-Кавказского института-филиала Российской академии народного хозяйства и государственной службы при Президенте РФ, г. Пятигорск, Россия. e-mail: kyliev_farman@mail.ru, тел.: 8-928-348-09-46.

Kuliev Farman, Doctor of Historical Sciences, Associate Professor, Head of the Department of History, Law and Humanitarian Disciplines of the North Caucasus Institute-Branch of the Russian Presidential Academy of National Economy and Public Administration, Pyatigorsk, Russia, e-mail: kyliev_farman@mail.ru, tel .: 8-928-348-09-46

ональных управленческих структур (сетей). Такая перспектива рисует мрачную картину: одна и та же культура распространяется по всему земному шару.

Другая сторона глобализации: каждая культура, как и живой мир, содержит частицы из других культур; культуры путешествуют, пересекают и всегда расширяют свои границы посредством глобализации. Этот процесс не может быть ограничен.

Эти две стороны глобализации находятся в диалектическом единстве. Сегодня некоторые модели глобализации уже проанализированы. Одну из моделей Н.Н. Моисеев назвал «Мир ТНК негативным сценарием глобализации в XXI веке».

Фактически, Мир ТНК для современного этапа глобализации является парадоксом. В чем проявляется это? «Технологические, информационные, экологические процессы глобального обобществления, создания общепланетарного пространства, далеко выходящего за национальные границы, существенно опередили процесс формирования глобального гражданского общества с присущими ему институтами политического, правового и социокультурного регулирования, представляющего интересы всемирного сообщества во всем разнообразии составляющих его элементов. В результате механизмы глобализации и ее плоды оказались в руках транснациональных корпораций, представляющих интересы североамериканской, западноевропейской и японской локальных цивилизаций, а глобальная цивилизация оказалась глубоко расколотой на богатейшее меньшинство и беднейшее большинство населения» [2].

Таким образом, в начале XXI века, широко распространив и соединив свою мощь, умноженную началом информационной революции, ТНК стали представлять собою особую мирохозяйственную силу, что и привело к нынешней глобализации. Более половины современной международной торговли и до половины мирового промышленного производства попало под контроль ТНК. Теперь «транснациональные корпорации можно сравнить только с силой государства» [3]. Глобализация грозит превратиться в неуправляемый процесс.

Конечно, гуманизм не является политикой, но он не чужд политике и не изолирован от политической жизни, поскольку такая самоизоляция может привести только к победе антигуманизма.

Гуманизация, как объективный процесс, родился тоже в рамках теории линейного развития и является следствием эволюционного развития сознания человека. В результате стало возможным говорить о морали и нравственности во всех сторонах жизнедеятельности людей.

Глобальный мир, если на него посмотреть с позиции теории культурно-исторических типов, состоит из разнообразия самобытных культур. Разнокачественные культуры не исключают друг друга, а способствуют дальнейшему прогрессивному развитию. Вот почему культурный плюрализм выдвигается в центр мировой политики и составляет основу многополярного мира. Исторический опыт показывает, что чем сильнее тенденция к универсализации и унификации внешних аспектов жизни, тем больше людей склонны развивать такие внутренние компоненты, как традиция, религия, язык и культура для своих людей.

В настоящее время возникает угроза цивилизационному разнообразию. Однако, с позиции синтетической теории развития (синтез теории линейного развития и теории цивилизационного развития) проблема решается конструктивно. Например, это наглядно видно в позитивном сценарии цивилизационного развития Европы, получившего название «Общий дом». Особенность данного феномена заключается в том, что самобытные культуры Европы создали надгосударственные структуры: общеевропейский парламент, общий рынок, общие вооруженные силы, единую финансовую систему – и на этой основе вырабатывают общеевропейский интерес. На наш взгляд, самым ценным в данном эксперименте является то, что не с применением сил осуществляются интеграционные процессы, при доминировании одной из держав, а на основе равноправного сотрудничества и взаимопонимания, с постепенным осознанием конкретным обществом интересов цивилизации для себя и максимальным учетом национальных интересов. Данная модель служит своего рода

неким стандартом как для всего мирового сообщества, так и для локальных цивилизаций. А ведь было время, когда европейские страны сильно враждовали между собой. Чаще всего эта вражда доходила до войн. У России есть все условия для создания «Общеевразийского дома» на постсоветском пространстве, в котором на суверенной основе, сообща будут решаться различные вопросы экономического, политического и культурного характера.

Ценная сторона глобализации и гуманизации исторического развития видится в интенсивном обмене духовными и материальными ценностями, созданными в конкретных (локальных) обществах, и в то же время в открытии и появлении единого принципа в мировом богатстве ценностей, создав для новой эры человеческой цивилизации определенные условия. В этом контексте возникает вопрос о существовании универсальных ценностей: возможно ли в связи с раздробленностью человеческого общества на национально-этнические общности сосуществование универсальных ценностей? Ведь не секрет, что у всех людей структура ценностного сознания одинакова [4].

В настоящее время существует четкое понимание того, что в общечеловеческих ценностях национальные ценности не растворятся, они сохраняют свою самобытность, особенности в процессе объединения и развития национального общества. Учению Данилевского такое понимание не противоречит, так как, универсальный человек абстрактен, а в реальности имеют место быть только оригинальные культуры. А роль регулятивной идеи в данной ситуации начинают играть универсальные ценности.

Важным условием и предпосылкой существования человеческого общества в целом и происходящих в нем интеграционных процессов являются общечеловеческие ценности. Соблюдение общечеловеческих ценностей в каждой национальной группе ведет к их сближению, так же как и в общении по-настоящему интеллигентных и культурных людей, в проблеме национальных отношений нет остроты, поскольку культурность и интеллект требуют приверженности высшим моральным, эстетическим и интеллектуальным ценностям человечества [4].

Таким образом, глобализация и гуманизация культурно-исторического развития, локальные ценности диалектически соотносятся друг с другом.

Вопросы глобализации и гуманизации культурно-исторического развития тесно связаны с решением другой актуальной мировой проблемы: культурной идентичностью.

Успехи западной культуры и тенденция распространения ее по всему свету заставила многочисленные развивающиеся страны заговорить о «культурном империализме», в результате чего появился вопрос о «культурной идентичности», что означает поиск собственных ценностей. В этом направлении в XXI веке все более четко проявляются три основных сценария развития и существования отдельных цивилизаций – их столкновение, распад и трансформация. Под влиянием глобализационных процессов эти сценарии могут быть очень хорошо реализованы.

Растворение, упадок самобытных цивилизаций в западной культуре вовсе не будет означать, что таким образом произойдет рост страны, повысится качество жизни в экономическом, техническом и социокультурном плане. Вероятнее всего, произойдет обратное: в частности, произойдет раскол цивилизаций, будет создана Западная монополия (Западная Европа и США). Такие страны, как Япония, Китай, Россия, Индия останутся в стадии промышленного развития, а самые бедные страны и цивилизации станут объектом нового колониализма со стороны постэкономических стран. При этом вполне естественно признание утверждающегося однополюсного мира [5].

Сценарий столкновения цивилизаций написал С. Хантингтон. Суть сценария заключается в усилении процессов становления однополярного мира, окончательного разделения стран и цивилизаций на богатых и бедных, становлении диктатуры сверхдержавы. Переживания по поводу судьбы будущего человечества ведет к крайним формам конфронтации, включая рост международного терроризма и растущую угрозу конфликта с цивилизациями. Такую же возможность не исключал и Н.Н. Моисеев, утверждавший, что «процессы модернизации могут привести к

«горячим фронтам», линии которых действительно могут пройти по границам цивилизационных разломов. «Горячая» конфронтация цивилизаций имеет шанс завершиться их самоуничтожением» [5].

Сегодня прогнозируется сценарий трансформации цивилизаций, их адаптации к реалиям XXI века. Происходящие процессы глобализации и трансформации диктуют необходимость создания новой модели взаимодействия цивилизаций на основе партнерства и равного диалога. Преобразования не могут быть выполнены по одним и тем же рецептам, конкретно говоря во всех отношениях необходимы конкретные подходы к каждой цивилизации с учетом ее жизненного цикла и особенностей.

При всем разнообразии имеющихся в современном мире цивилизаций, необходимо четко выделить главный путь их трансформации в сторону общего фона развития глобализации и перехода индустриальной мировой цивилизации в постиндустриальную, формирования интегрированной социокультурной системы. Особенностью нового этапа должно стать расстановка приоритета духовных ценностей и ноосферного (то есть научного и технологического) метода. Система духовных ценностей составляет суть каждой локальной цивилизации [5].

Таким образом, при переходе к постиндустриальному обществу приоритет отдается духовному воспроизводству; выдвигаются безнадежные запросы на глобализацию по западным стандартам.

Сценарий трансформации следует считать оптимистическим, так как он выдвигает требования новой научной парадигмы динамики цивилизаций, в которой идея гуманизации занимает достойное место.

Ю.В. Яковец, исследуя эту проблему, пришёл к выводу, что такой научной парадигмой может стать идея интегрализма П. Сорокина, которая пока широко не используется ни в научном сообществе, ни в практической деятельности для прогнозирования социально-экономических процессов и преобразований, однако он видит за ней будущее.

По словам Сорокина, наиболее важные функции интегрализма и определяющие их факторы, заключаются в следующем:

– «Интегрализм не признает монистическую картину сил общественного развития, его историю и будущего, исключительного преувеличения роли материальных производительных сил (исторического материализма), экономические отношения (либерализма), абсолютной идеи (идеализма) и божественного существования. Ссылаясь на двойственную природу биосоциального генотипа человека и общества, интегрализм фокусируется на дуализме, противоречивом взаимодействии духовного и материального сознания и бытия, и отмечает растущую роль прогрессивного социального движения, духовного воспроизводства и социокультурного принципа;

– интегрализм к пути общественного развития преодолевает линейный подход; это исходит из циклических генетических моделей его динамики. Фазу старта, формирования, распространения, стабильности и кризиса переживают все социальные системы, а вслед за этими фазами система гибнет, уступая другой, более жизнеспособной, или же переходит в качественно новое состояние. В глубине этой динамики периодические преобразования общества, его систем и подсистем, кроются закономерности социогенетики – наследственность, изменчивость, стихийный и целенаправленный отбор полезных мутаций.

– Главная тема интегрализма – теория кризисов. Кризисы разные и уникальные. Без кризисных сообществ не существует. Положения равновесия, нормальные функции являются временными. Таким образом, полезные функции кризисов состоят в том, что они уничтожают устаревшие, гнилые элементы в системе;

– к структуре, истории и будущему общества интегрализм характеризуется цивилизованным подходом. Либерализм характеризуется опорой на «невидимую руку рынка», рыночную ассоциацию и экономическое расслоение общества. Национальные, этические, цивилизованные, а также конфессиональные особенности и различия перед силой капитала оказывались на втором плане. Марксизм предсказывал искоренение национальных, классических и других социальных различий в будущем развитии общества, рассматривал превращение человечества в будущем в еди-

ную, но сытую и удовлетворенную массу, подчеркивал классовые различия, борьбу классов выдвигал как источник развития, двигатель исторического прогресса;

– конвергенция, диалог, сближение, взаимодействие и взаимопонимание различных социальных систем, наций и цивилизаций в совокупности и составляют суть интегрализма. Распад СССР и социалистической системы в мире в конце XX века не говорит о победе капитализма и триумфе либерализма, а общество продолжает развиваться и вовсе не идет к «концу истории». Это очень сложный и долгий процесс, а итогом станет утверждение интегрального социокультурного строя, постиндустриального и гуманистически-ноосферного общества. Именно в многообразии человечества его источник силы и развития. Данный подход, на наш взгляд, поможет выявить и оценить опасность некоторых тенденций в процессе глобализации, которые будут влиять на формирование унифицированного однополюсного мира;

– начавшийся в конце XX века кризис социальных наук привел к необходимости синтеза наук в понимании целостности меняющегося мира. Интегрализм призван помочь нам преодолеть сложившийся в индустриальном обществе разрыв между естественными и социальными науками. В научном мире основными становятся междисциплинарные исследования. Неотъемлемой частью интегрализма становится учение об эволюции природы и общества ноосфере;

– такие концепции, характерные для индустриальной парадигмы, как «Золотого миллиарда» (сокращения населения планеты в 6 раз за несколько лет); рыночного фундаментализма, подчинения природы человеком не имеют будущего, беспочвенные. Ученые исследуют взаимодействия природных, экологических и социальных циклов, а также динамику гармонизации демографической ситуации, тенденции и динамику экологических ограничений;

– интегрализм позволяет более осознанного и надежного предсказать будущее. Имеется в виду прогнозирование циклов и кризисов, чтобы избежать катастрофических последствий односторонних исследований. Большое значение приобретает «социальная медицина»: анализ и диагноз кризисных явлений, «социальных болезней», периодически имеющих место в обществе». Итогом интегрализма является создание такого социокультурного строя, которое допустит объединение религии, философии, науки, этики и изящных искусств в интегрированную систему высших ценностей Истины, Добра и Красоты гуманистическо-ноосферного сообщества, взаимодействие локальных цивилизаций, утверждение принципа единства множества и коэволюция природы и общества [5].

Таким образом, идея интегрализма наполнена целым набором гуманистических ценностей в разных сферах человеческой жизнедеятельности, и поэтому она вполне может стать ядром научной парадигмы постиндустриального общества XXI века. При всём усилении глобализации и гуманизации, как наиболее актуальных тенденций культурно-исторического развития человечества, бесспорной остаётся истина, что мир был, есть и будет многообразным, то есть по-прежнему будет иметь место культурная идентичность. Единство человечества строится на основе самоорганизации и роста локального многообразия. Мы пришли также к выводу, что современные сценарии развития человечества не лишены идей теории культурно-исторических типов.

С. Хантингтон, работая над проблемой культурной идентичности, пришёл к выводу, что не идеологические, политические или экономические различия в мире после холодной войны, а культурные различия между людьми стали наиболее важными [1]. Используя такие понятия как происхождение, религия, язык, история, ценности, обычаи и общественные институты, народы и нации все чаще задаются вопросом: кто мы есть? Люди пытаются понять и определить себя**,** ассоциировать себя с конкретной цивилизацией. Все это говорит о необходимости сохранения культурного, религиозного учета и согласования тенденций их развития в эпоху модернизации.

Продолжая мысль Хантингтона о необходимости самоидентификации народов, следует отметить, что через эту операцию должны пройти народы и политическое руководство США и Западной Европы. Современный мир изменился

– он переходит от двухполюсного мира к многополюсному. В этом мире нет места политике насилия и диктата. Все культуры, народы признаются равноправными партнёрами.

Хантингтон на поле мировой политики основными игроками считает национальные государства, которые при своем стремлении к мировому господству, процветанию и могуществу учитывают не только в прошлом, но и культурные предпочтения, различия и общие цивилизационные черты. Хантингтон в своей работе пришел к следующим выводам:

– «глобальная политика впервые в истории и многополюсна, и полицивилизованна;

– модернизация не связана с вестернизацией;

– западное влияние снижается; демократизационные процессы вступают в конфликт с вестернизацией, а демократия в данной ситуации выступает процессом, который защищает местные интересы и не ведет к космополитизации;

– наблюдается рост экономической, военной и политической мощи азиатских цивилизаций;

– восточные и иные цивилизации, кроме западной, подтверждают ценность своих культур;

– возникает новый мировой порядок, при котором социумы, имеющие культурные различия и сходства, сотрудничают друг с другом;

– проблемными остаются попытки перемещения социума из условий одной цивилизации в другие;

– страны (государства) пытаются сблизиться, объединиться вокруг ведущих, наиболее сильных и стержневых стран своих цивилизаций;

– стремление Запада к универсализации все чаще приводит к конфликтам с другими цивилизациями;

– выживание западной цивилизации будет зависеть от того, смогут ли американцы подтвердить свою западную идентичность и примут ли жители Запада свою цивилизацию не как универсальную, а как уникальную;

– в современном мире наиболее масштабные, важные и опасные конфликты могут произойти не между социальными классами, бедными и богатыми, а между народами различной культурной идентичности;

– всего в мире насчитывается семь или восемь главных цивилизаций» [1].

Итак, Хантингтон считает, что наиболее удачной схемой, с позиции которой мы сможем понимать современный мир, является полицивилизационная парадигма. В частности, преимущество этой парадигмы мы можем увидеть на примере отношений между Россией и Украиной. При существующей реальной системе отношений между этими государствами должно разгореться острое соперничество. На весьма тесные культурные и исторические связи между Россией и Украиной делает акцент полицивилизационный подход, акцентируя внимание также на совместное проживание русских и украинцев в обеих странах, на тесное экономическое и политическое сотрудничество [1].

Таким образом, концепция интегрализма Сорокина и концепция полицивилизационного глобализма С. Хантингтона актуализируют известные нам положения: общее человечество можно представить себе только в виде совокупности культурно-исторических типов; культура – главный показатель прогресса; национальное государство остаётся и в XXI веке основной формой устройства народов: модернизация в мировом масштабе приведёт к усилению различных культур. Теоретических разработок в области футурологии, представленных отечественными и западными мыслителями, достаточно много для того, чтобы сформулировать самую реальную парадигму культурно-исторического развития.

БИБЛИОГРАФИЧЕСКИЙ СПИСОК

1. Хантингтон С. Столкновение цивилизаций. М., 2006. С. 110.
2. Яковец Ю.В. Глобализация и взаимодействие цивилизаций. М., 2003. С. 14.
3. Бузгалин А.В. Постмодернизм устарел... // Вопросы философии. 2004. №2. С. 7.
4. Столович Л.Н. Об общечеловеческих ценностях // Вопросы философии. 2004. №7. С. 93.
5. Яковец Ю. В. Глобализация и взаимодействие цивилизаций. М., 2003. С. 44–45.

МОЛОДЫЕ УЧЕНЫЕ

УДК 347.1

Кручинова Ю.О.[1]

ОСОБЕННОСТИ ПРАВОВОГО РЕГУЛИРОВАНИЯ ИНСТИТУТА ЗАЩИТЫ ЧЕСТИ, ДОСТОИНСТВА И ДЕЛОВОЙ РЕПУТАЦИИ ГРАЖДАН

Аннотация. В данной статье идет речь о том, что российское право на всех этапах существования включало в себя нормы, защищающие нематериальные блага, устанавливая ответственность за их нарушение. Категория чести, достоинства и деловой репутации по своей правовой природе входят в нематериальные блага и тем самым данные права граждан тоже защищались законом.

Правовую основу защиты нематериальных благ в Российской Федерации составляет: Конвенция о защите прав человека и основных свобод, Конституция РФ, Гражданский Кодекс Российской Федерации, Закон РФ «О средствах массовой информации» и другие нормативные правовые акты.

Ключевые слова: защита, честь, достоинство, деловая репутация, гражданин, способы, условия, Конституция, Гражданский кодекс.

Kruchinova J.

FEATURES OF LEGAL REGULATION, INSTITUTION OF PROTECTION OF HONOR, DIGNITY AND BUSINESS REPUTATION OF CITIZENS

Abstract. This article refers to the fact that Russian law at all stages of existence included norms protecting intangible goods, establishing liability for their violation. The category of honor, dignity and business reputation, by their legal nature, are included in intangible goods, and thus, these rights of citizens are also protected by law.

The legal basis for the protection of intangible goods in the Russian Federation is: the Convention on the Protection of Human Rights and Fundamental Freedoms, the Constitution of the Russian Federation, the Civil Code of the Russian Federation, the Law of the Russian Federation «On Mass Media» and other regulatory legal acts.

Keywords: protection, honor, dignity, business reputation, citizen, methods, conditions, Constitution, Civil Code.

В части 1 статьи 1 Конституции Российской Федерации провозглашается, что Российская Федерация – это правовое государство. А значит, человек, его права и обязанности являются высшей ценностью для него и государство обязано их защищать (статья 2 Конституции РФ) [1]. Для достижения указанной цели государство обязано надлежащим образом разработать правовой механизм защиты прав и интересов личности, как на конституционном уровне, так и на отраслевом. Тем самым, государство приняло ряд важных нормативных правовых актов, направленных на то, чтобы обеспечить защиту граждан.

Честь, достоинство и деловая репутация гражданина в современном мире являются

[1] *Кручинова Юлия Олеговна*, магистр 1 курса, Среднерусский институт управления – филиал РАНХиГС (Россия, г. Орел), E-mail: yulya_kruchinova@mail.ru, т. 89050461794

Kruchinova Julia, 1st year graduate student, Central Russian Institute of Management – Branch of RANEPA (Russia, Orel), E-mail: yulya_kruchinova@mail.ru, t. 89050461794

одним из главных объектов правовой защиты. Для разрешения многих проблем, как на практике, так и в теории необходимо на законодательном уровне закрепить в текстах нормативных правовых актах четкое определение данных категорий нематериальных благ.

В Российском праве отсутствует законодательно закрепленная трактовка терминов чести, достоинства и деловой репутации. Разъяснение данных терминов содержится в философской и юридической литературе, так как многие ученые пытались по-своему трактовать эти понятия. Это было необходимо в первую очередь, потому что без четкого понимая, как же интерпретируются данные категории нематериальных благ, невозможно дальнейшее рассмотрение гражданско-правовой защиты чести, достоинства и деловой репутации.

Рассматривая правовую литературу, можно увидеть, что понятие чести определяется в основном как оценка обществом личности, мера ее социальных и духовных качеств. Если рассматривать понятие чести в сфере общественных нравов, оно регулируется общественным мнением и происходит из внутреннего осознания каждого индивида о своем достоинстве во внешнее признание того самого достоинства уже со стороны общества. Так как человек – это социальное существо, он нуждается в уважении как других индивидов общества, так и самого себя. Категория чести, таким образом, это не что иное, как общественная оценка окружающими гражданина, его моральных и других качеств.

Понятие достоинства личности в настоящие время является юридически неопределенным. Достоинством гражданин наделен с момента рождения и продолжает приобретать на протяжении всей жизни, как и понятие чести. В толковом словаре русского языка С.И. Ожегова даны следующие определения: «Честь – достойные уважения и гордости моральные качества человека, его соответствующие принципы», «достоинство – совокупность высоких моральных качеств в самом себе» [2].

Понятие деловая репутация подразумевает обычно хорошую или плохую славу о личности, общее мнение о его качествах, достоинствах и недостатках. Данное выше понятие по своей специфике дает характеристику личности как сотрудника, оценивает его профессиональные качества и навыки, которые будут важны для рынка труда.

Подводя итог, деловая репутация – эта та категория, которая возникает у гражданина в тот период, когда он начинает заниматься публичной, трудовой или профессиональной деятельностью. То есть о человеке открыто идет распространение информации о его способностях, ну или же наоборот идет скрытие важных сведений, которые наносят вред данному лицу. Нельзя не отметить, что в силу своего содержания деловая репутация отличается от выше названных благ, как честь и достоинство, тем что она может иметь не только положительное содержание, но и отрицательно охарактеризовать гражданина.

Так как ученые цивилисты до сих пор не пришли к единому мнению относительно данных понятий, целесообразно выделить наиболее распространенные трактовки данных терминов разными авторами.

Правовое регулирование защиты чести, достоинства и деловой репутации получило отражение в Конституции РФ, которая провозглашает в статье 23 пункте 1, что каждый гражданин имеет право на защиту своей чести и доброго имени. А статья 29 гарантирует как свободу мысли и слова, так и свободу массовой информации.

На международном уровне правовую основу регулирования представляет Конвенция о защите прав человека и основных свобод, в статье 10 которой говорится, что каждый человек может свободно выражать свое мнение [3]. Такого рода право проявляется в том, что субъект гражданского права может без вмешательства извне распространять любую информацию. Для того чтобы данные правоотношения подлежали юридической охране, необходим подтверждённый факт их нарушения.

Гражданский кодекс Российской Федерации стал одним из таких законодательных актов, который закрепляет право гражданина на защиту нематериальных благ. В свою очередь честь, достоинство и деловая репутация вхо-

дят в данные блага и механизм их гражданско-правовой защиты является первостепенным для государства в настоящие время.

Гражданский кодекс Российской Федерации посвящает данным правам 8 главу, это дает право говорить о значительном расширении гражданско-правового регулирования и о придании им большей значимости [4]. В Гражданском кодексе РФ в статье 150 приведен не исчерпываемый перечень нематериальных благ, каждое из которых имеет свою специфику, обусловленную характером данного блага и закрепленные в законодательстве средства ее защиты [5]. Честь, достоинство и деловая репутация тоже имеют свои особенности.

Гражданско-правовая защита всех нематериальных благ граждан осуществляется способами, которые описаны в статье 12 ГК РФ, так как честь, достоинство и деловая репутация входят в данные права, то некоторые из них применяются к защите выше указанных прав. Статья 152 ГК РФ устанавливает право каждого на судебную защиту чести, достоинства и деловой репутации от распространяемых сведений, не соответствующих действительности, именно это и является базисом для защиты данных нематериальных благ. Также в статье 152 ГК РФ указаны специальные способы защиты данных нематериальных благ, к ним относятся опровержение сведений (это основной способ защиты по данной категории дел) и компенсация морального вреда.

Гражданин вправе требовать по суду опровержения информации, которая задевает и очерняет его честь, достоинство и деловую репутацию. Кроме того, лицо, чьи права были затронуты, вправе требовать опровержения информации, если по суду будет доказано, что эти данные не соответствуют действительности.

Еще одним способом защиты своих нематериальных благ, а именно чести, достоинства и деловой репутации по статье 152 Гражданского кодекса является компенсация морального вреда, причиненного гражданину в результате распространения ложных сведений о нём. В основном данный способ применяется в делах о защите деловой репутации.

Если рассматривать понятие моральный вред, следует обратиться к Постановлению Пленума Верховного Суда Российской Федерации от 20.12.1994 № 10 «Некоторые вопросы применения законодательства о компенсации морального вреда». Именно в данном нормативном акте содержится полное определение [6]. В пункте 2 под моральным вредом понимаются нравственные или физические страдания, причиненные действиями или бездействием, посягающими на принадлежащие гражданину от рождения или в силу закона нематериальные блага, или нарушающими его личные неимущественные права, либо нарушающими имущественные права гражданина.

Также в данном Постановлении указывается перечень причин, которые могли бы вызвать данные переживания, например, касаясь рассматриваемой категории нематериальных благ, таких как честь, достоинство и деловая репутация, к таким причинам можно отнести распространение сведений, несоответствующих действительности.

Еще одним нормативным правовым актом в области защиты чести, достоинства и деловой репутации граждан является Закон Российской Федерации «О средствах массовой информации» от 1991 года. Так в статье в 56 «Возложение ответственности» перечислен круг лиц, на который накладывается ответственность за распространение информация, которая нарушает нематериальные блага, а именно честь, достоинство и деловую репутацию. К ним относятся: редакция, издатели, журналисты, учредители, государственные органы, организации и учреждения, общественные организации, должностные органы и лица, их представляющие [7].

В статье 57 «Освобождение от ответственности» содержится перечень случаев, когда главный редактор с работающими в редакциями журналистами не несут ответственность за любое распространение информации, которая или не соответствует действительности или задевает честь, достоинство и деловую репутацию гражданина, либо же представляет собой злоупотребление правами журналистов и свободой массовой информации, в тех случаях если:

а) содержатся в ответе на запрос сведений пресс-служб государственных органов, учреждений, организаций и т.д.;

б) дословным воспроизведением фрагментов, каких-либо выступлений официальных должностных лиц государственных органов и общественных объединений;

в) содержатся в авторских произведениях, идущих в эфир в режиме прямого эфира, либо в текстах, которые не подлежат редактированию в соответствии с законодательством РФ [8].

Также в Законе РФ «О средствах массовой информации», в статьях 47, 49 установлено право и обязанность журналистов проверять поступающую информацию на достоверность. В статье 43 содержится право гражданина, чьи законные интересы были нарушены, потребовать от редакции средства массовой информации опровергнуть сведения, не соответствующие действительности. Если у редакции есть доказательная база, что данные сведения соответствуют действительности, то она может отказать в данном опровержении.

Кроме того, в Законе РФ «О средствах массовой информации» в статье 45 содержится перечень случаев, когда средство массовой информации может отказать в опровержении, если данное требование или его текст опровержения:

1) является злоупотреблением свободой массовой информации (ч. 1 ст. 4 Закона РФ «О СМИ»);

2) противоречат вступившему в законную силу решению суда;

3) является анонимным;

4) если опровергается та же самая информация, которая уже была опровергнута ранее;

5) если требование на опровержение поступило в средство массовой информации позднее одного года с того дня, когда информация, не соответствующая действительности, была распространена.

Данная статья содержит исчерпывающий перечень оснований отказа в опровержении.

Постановление Пленума Верховного Суда Российской Федерации «О судебной практике по делам о защите чести и достоинства граждан, а также деловой репутации граждан и юридических лиц» от 2005 года № 3 является еще одним нормативным актом, в котором содержаться информация, относящаяся к вопросам защиты чести, достоинства и деловой репутации граждан. Так вышеназванное Постановление и статья 152 ГК РФ выделяют три положения:

– факт распространения сведений;

– порочащий характер сведений;

– несоответствие действительности распространенных сведений [9].

Иск не может быть удовлетворён судом, если будет доказано, что отсутствует хотя бы одно из условий, которые были рассмотрены выше.

Опубликование в средствах массовой информации, демонстрация в кинохрониках, трансляция по телевидению и радио, а также изложение в сети интернет сведений, которые порочат честь, достоинство и деловую репутацию, можно рассматривать как факт распространения таких сведений.

К такому распространению также приравниваются публичные выступления. Однако следует учитывать тот факт, что если лицо, которое непосредственно обладает и сообщает другим подобного рода информацию, предприняло все необходимые меры для конфиденциальности, то данный факт нельзя рассматривать как распространение.

Также порочащий характер может проявляться в недобросовестности, а также нечестности по отношению к субъекту гражданского права. Ранее подобный перечень не являлся исчерпывающим, так как любая отрицательная информация о каком-либо лице могла быть признана как порочащие сведения [10].

Когда судом устанавливается порочащий характер сведений, то оценивается только морально нравственная сторона личности. В законодательстве Российской Федерации не установлено критериев, по которым одни сведения можно отнести к порочащим, а другие нет. В первую очередь это связано с тем, что мораль является категорией субъективной, а также претерпевает постоянные изменения в процессе развития обществ.

Следующее обстоятельство – это наличие сведений, не соответствующих действительности. Верховный суд РФ относит к таким

сведениям утверждение факта или события, которые не имели места быть в реальности.

Судам надо относиться с очень большой осторожностью к рассмотрению дел, связанных с защитой данной категории личных неимущественных благ. Им необходимо отличать оценочные суждения, которые содержат мнение индивида и не являются предметом защиты от сведений, которые имели место быть в действительности. Информация, содержавшаяся во взглядах людей, никак не может быть проверена истина она или ложна, соответствует ли она действительности или не соответствует, тем самым в основном в такой оценке содержится субъективное мнение человека.

В последнее время судебная статистка говорит о том, что граждане стали чаще обращаться в суд для защиты чести, достоинства и деловой репутации.

Так как в защите прав на честь, достоинство и деловую репутацию возникает большое количество спорных вопросов, которые до сих пор не имею окончательного решения и требуют более глубокого изучения, детальное изучение гражданско-правовой защиты чести и достоинства в Российской Федерации считается актуальным в настоящее время.

БИБЛИОГРАФИЧЕСКИЙ СПИСОК

1. Конституция Российской Федерации от 12.12.1993 г. (с учетом поправок внесенных ФКЗ о поправках к Конституции РФ от 30.12.2008 №6 – ФКЗ, от 30.12.2008 №7 – ФКЗ, от 05.02.2014 №2 – ФКЗ, от 21.07.2014 №11-ФКЗ) // СЗ РФ. – 2014. – Ст. 4398.
2. Ожегов, С.И. Толковый словарь русского языка / под ред. С.И. Ожегова, Н.Ю. Шведовой. – М.: КноРус, 1994. – 1103 с.
3. Конвенция о защите прав человека и основных свобод: заключена в г. Риме 4 ноября 1950 г.) (с изм. от 13 мая 2004 г.) // СЗ РФ. – 2001. – № 2.
4. Кузнецова, Л. В. Защита чести, достоинства и деловой репутации // Актуальные проблемы права: материалы IV Международная научная конференция – М.: Буки-Веди, 2015. – С. 130–133.
5. Гражданский кодекс Российской Федерации (часть первая): федеральный закон от 30.11.1994 № 51-ФЗ (ред. от 16.12.2019) (с изм. и доп., вступ. в силу с 16.12. 2019) // СЗ РФ. – 1994. – №32. – Ст. 3301.
6. Постановление Пленума Верховного Суда РФ от 20.12.1994 № 10 (ред. от 06.02.2007) «Некоторые вопросы применения законодательства о компенсации морального вреда» // Российская газета. – 1995. – №29.
7. Закон Российской Федерации «О средствах массовой информации» от 27 декабря 1991 года № 2124-1 // Российская газета. – 1992. – № 32.
8. Шевцова, Т. А. Особенности защиты чести, достоинства и деловой репутации в сети Интернет // Молодой ученый. 2018. – №48. – С. 224–228.
9. Постановление Пленума Верховного Суда Российской Федерации «О судебной практике по делам о защите чести и достоинства граждан, а также деловой репутации граждан и юридических лиц» от 24 февраля 2005 года № 3 // Российская газета. – 2005. – № 50.
10. Ивакин, В.Н. Гражданское право. Особенная часть: учебное пособие для вузов / В.Н. Ивакин. – 7-е изд., пер. и доп. – М.: Издательство Юрайт, 2019. – 289 с.

УДК 658.114:332.1.

Неймет О.В.[1]

РЕГИОНАЛЬНЫЙ АСПЕКТ РАЗВИТИЯ МАЛОГО И СРЕДНЕГО ПРЕДПРИНИМАТЕЛЬСТВА

Аннотация. В статье рассмотрены основные тенденции развития малого и среднего предпринимательства в контексте развития экономических систем субъектов, входящих в состав Северо-Кавказского федерального округа. Также по ряду показателей была проведена сравнительная параллель между федеральными округами Российской Федерации, а также между субъектами Северо-Кавказского федерального округа. В ходе исследования для развития малого и среднего бизнеса на территории Северного Кавказа был предложен механизм субконтрактации, реализация которого происходит посредством создания в регионах Центров субконтрактации.

Ключевые слова: малое и среднее предпринимательство, региональное развитие, субконтрактация, предпринимательство, Центры субконтрактации.

Neymet O.

REGIONAL ASPECT OF DEVELOPMENT OF SMALL AND MEDIUM ENTERPRISES

Abstract. The article considers the main trends in the development of small and medium-sized enterprises in the context of the development of economic systems of entities that are part of the North Caucasus Federal District. Also, in a number of indicators, a comparative parallel was drawn between the federal districts of the Russian Federation, as well as between the subjects of the North Caucasus Federal District. During the study for the development of small and medium-sized businesses in the North Caucasus, a subcontracting mechanism was proposed, the implementation of which is carried out by means of creating subcontracting centers in the regions.

Keywords: small and medium-sized enterprises, regional development, subcontracting, entrepreneurship, subcontracting Centers.

В эпоху глобализации развитие региональных экономических систем рассматривается в контексте устойчивого развития. Как следствие, фундаментальной задачей в рамках проводимой территориальной политики становится стабильный рост экономики посредством изменения отраслевых структур. Изменение отраслевых структур регионов определяется как основная тенденция трансформации в новое индустриальное пространство, предполагающее развитие экономики по инновационному пути.

Анализируя зарубежный опыт формирования и развития рыночных структур, следует отметить, что основную часть хозяйствующих субъектов составляют малые и средние предприятия. Однако в настоящее время в рамках российской действительности основную долю экономики страны составляют субъекты крупного бизнеса. Следствием данного факта является положительная динамика корпоративных кредитов, из которых более 60% приходится на крупных предпринимателей, при этом существует активизация участия малых и средних предприятий в сфере потребительского кредитования.

Согласно Федеральному закону от 24 июля 2007 г. № 209-ФЗ «О развитии малого и сред-

[1] *Неймет Оксана Викторовна*, магистрант, Институт сервиса, туризма и дизайна (филиал) ФГАОУ ВО «Северо-Кавказский федеральный университет» в г. Пятигорске, e-mail: oksana.vn@mail.ru
Oksana Neymet, Graduate Student, Institute of service, tourism and design (branch) of Federal STATE Autonomous educational institution “North-Caucasian Federal University” Pyatigorsk, e-mail: oksana.vn@mail.ru

него предпринимательства в Российской Федерации», субъекты малого и среднего предпринимательства – хозяйствующие субъекты (юридические лица и индивидуальные предприниматели), отнесенные в соответствии с условиями, установленными настоящим Федеральным законом (среднее число работников, занятых на предприятии; годовой оборот, полученный предприятием; количество активов), к малым предприятиям, в том числе к микропредприятиям, и средним предприятиям, сведения о которых внесены в единый реестр субъектов малого и среднего предпринимательства категории малого и среднего предпринимательства.

По данным Единого реестра субъектов малого и среднего предпринимательства на сегодняшний день в России зарегистрировано 6 051 612 предприятий, 5 813 516 из них относятся к микробизнесу (Рисунок 1).

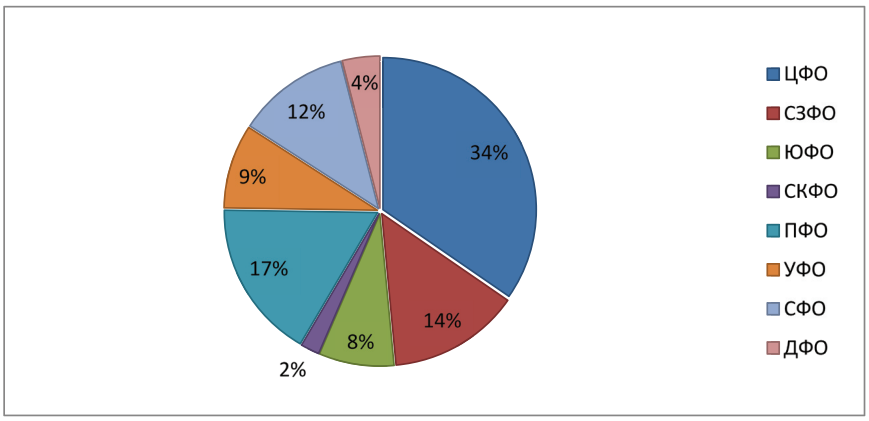

Рисунок 1 – Соотношение предприятий малого и среднего (включая микробизнес) предпринимательства по федеральным округам по состоянию на 2020 год (%)

Источник: Составлено автором по материалам Единого реестра малого и среднего предпринимательства

Согласно анализу статистических данных в субъектах Российской Федерации к категории «юридическое лицо» относится около 46% от общего количества субъектов малого и среднего и предпринимательства, тогда как к категории «индивидуальный предприниматель» относится 37%. Динамика развития региональных экономик напрямую зависит от показателей деятельности субъектов малого и среднего предпринимательства на конкретной территории. Так, лидером по развитию малого и среднего предпринимательства среди федеральных округов Российской Федерации является Центральный федеральный округ, в котором концентрируется более 30 % производственных мощностей малого и среднего предпринимательства (Рисунок 2).

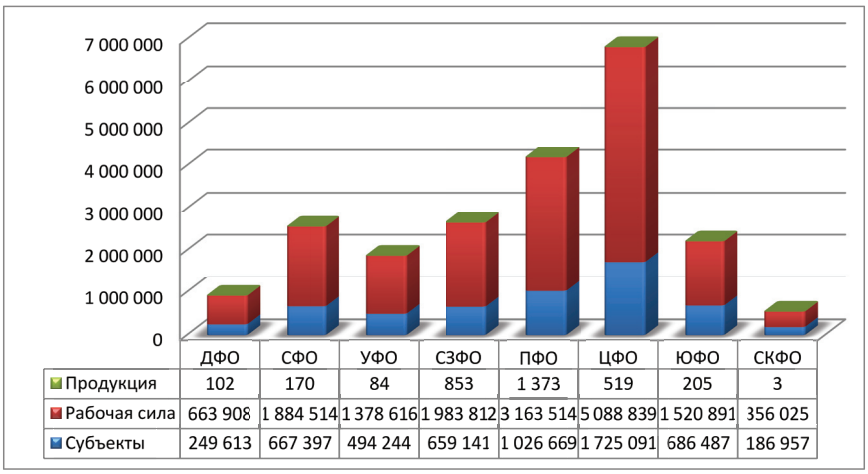

	ДФО	СФО	УФО	СЗФО	ПФО	ЦФО	ЮФО	СКФО
Продукция	102	170	84	853	1 373	519	205	3
Рабочая сила	663 908	1 884 514	1 378 616	1 983 812	3 163 514	5 088 839	1 520 891	356 025
Субъекты	249 613	667 397	494 244	659 141	1 026 669	1 725 091	686 487	186 957

Рисунок 2 – Динамика основных показателей МСП по федеральным округам по состоянию на 2019 год

Источник: Составлено автором по материалам Единого реестра малого и среднего предпринимательства

По данным исследования можно говорить о том, что Северо-Кавказский федеральный округ (СКФО) имеет благоприятные условия для развития агропромышленного комплекса, туризма, санаторно-курортной сферы, электроэнергетики, добывающих и обрабатывающих секторов промышленности, а также развитые транзитные функции. Однако до сих пор естественные преимущества остаются нереализованными, поскольку округ по-прежнему не обладает инвестиционной привлекательностью в силу нестабильности экономической и социально-политической обстановки.

Некоторые субъекты Российской Федерации, входящие в состав СКФО, принадлежат к числу наименее экономически развитых в силу крайне низкого уровня развития экономики и социальной сферы, характеризующейся высокой степенью безработицы, сложной криминогенной обстановкой и напряженной этнополитической ситуацией.

По таким ключевым социально-экономическим показателям, как валовой региональный продукт на душу населения, производительность труда и средняя заработная плата, бюджетная обеспеченность, уровень развития реального сектора экономики и вовлеченность во внешнеэкономическую деятельность, СКФО заметно отстает от других федеральных округов.

Кроме того, большинство субъектов Российской Федерации, входящих в состав округа, уже на протяжении многих лет продолжают оставаться реципиентами. Однако средства федерального бюджета направляются в основном на поддержание социальной сферы и в значительно меньшей степени – на стимулирование развития реального сектора экономики.

Число малых предприятий, распределенное по федеральным округам, на 2019 г. показывает неравномерную локацию предприятий. Так из всех субъектов МСП, зарегистрированных на территории Российской Федерации, на СКФО приходится всего 3%. (Рис. 3)

В настоящее время на территории СКФО функционирует 207 127 предприятий из который 201 995 относятся к микробизнесу, 4 719 – к малому, и 413 – к среднему. Таким образом, можно говорить о том, что основная часть предприятий, зарегистрированных на территории Северо-Кавказского федерального округа — это микропредприятия (среднесписочная численность работников организации не более 15 человек, величина активов не более 2 млрд. рублей (Рисунок 3).

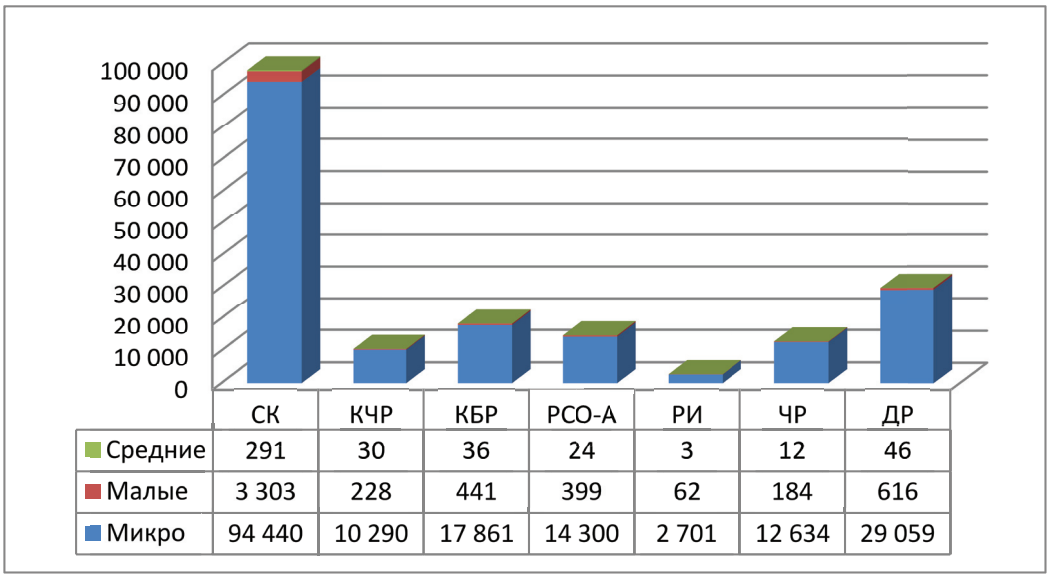

	СК	КЧР	КБР	РСО-А	РИ	ЧР	ДР
Средние	291	30	36	24	3	12	46
Малые	3 303	228	441	399	62	184	616
Микро	94 440	10 290	17 861	14 300	2 701	12 634	29 059

Рисунок 3 – Динамика субъектов МСП в СКФО по состоянию на 2019 г.

Источник: Официальные данные Федерального агентства государственной статистик – [Электронный ресурс] – URL: http://www.gks.ru.

Следует отметить, что лидером по развитию субъектов малого и среднего предпринимательства среди регионов СКФО является Ставропольский край, а на последнем месте находится Республика Ингушетия (Рисунок 4).

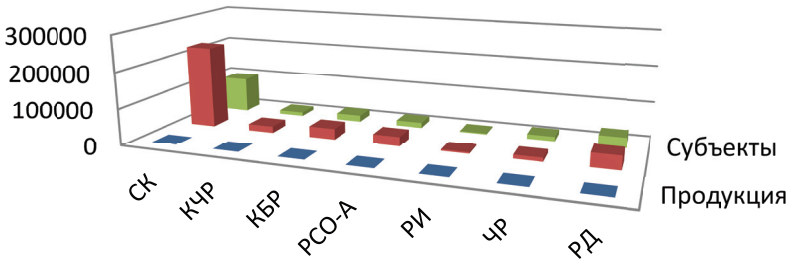

	СК	КЧР	КБР	РСО-А	РИ	ЧР	РД
Продукция	1	0	0	0	2	0	0
Рабочая сила	228 920	17 685	29 953	26 931	3 791	10 670	38 067
Субъекты	98 034	10 548	18 338	14 723	2 766	12 830	29 718

Рисунок 4 – Динамика основных показателей МСП в Северо-Кавказском федеральном округе по состоянию на 2019 год

Источник: Официальные данные Федерального агентства государственной статистик – [Электронный ресурс] – URL: http://www.gks.ru.

В общем объеме по видам продукции в регионе, который представлен 3 видами, 2 вида продукции приходятся на Республику Ингушетию, а на Ставропольский край – 1. В результате малые и средние предприятия на территории субъектов Северо-Кавказского федерального округа носят скорее формальный характер, чем практический, что препятствует развитию экономики региона.

Для решения данной проблематики, автором предлагается внедрение такого механизма, как субконтрактация, которая активно используется в других регионах России.

Субконтрактация (субконтрактинг) – форма промышленного аутсорсинга, направленная на кооперацию предприятий с целью оптимизации производственного процесса. Участниками данного процесса являются контрактор (крупное предприятие), который выступает инициатором такой формы взаимодействия и передает определенный технологический процесс на выполнение субконтрактору (малое и среднее предприятие).

При такой форме взаимодействия при организации процесса производства контрактор минимизирует издержки, так как нет необходимости приобретать дорогостоящее оборудование для производства комплектующих и деталей, при этом субконтрактор максимизирует прибыль, загружая свои простаивающие производственные мощности для выполнения заказа. В качестве площадки для реализации данного механизма в регионах формируются Центры субконтрактации, которые способствуют эффективному взаимодействию субъектов субконтрактации.

На рисунке 5 рассмотрены основные участники процесса субконтрактации на примере Карачаево-Черкесской Республики, при взаимодействии которых возможна реализация данного механизма в регионе.

Сам процесс субконтрактации зависит от модели организации Центров субконтрактации, которая состоит из комплекса операций (Рисунок 6).



Рисунок 5 – Основные участники процесса субконтрактации на примере Карачаево-Черкесской Республики

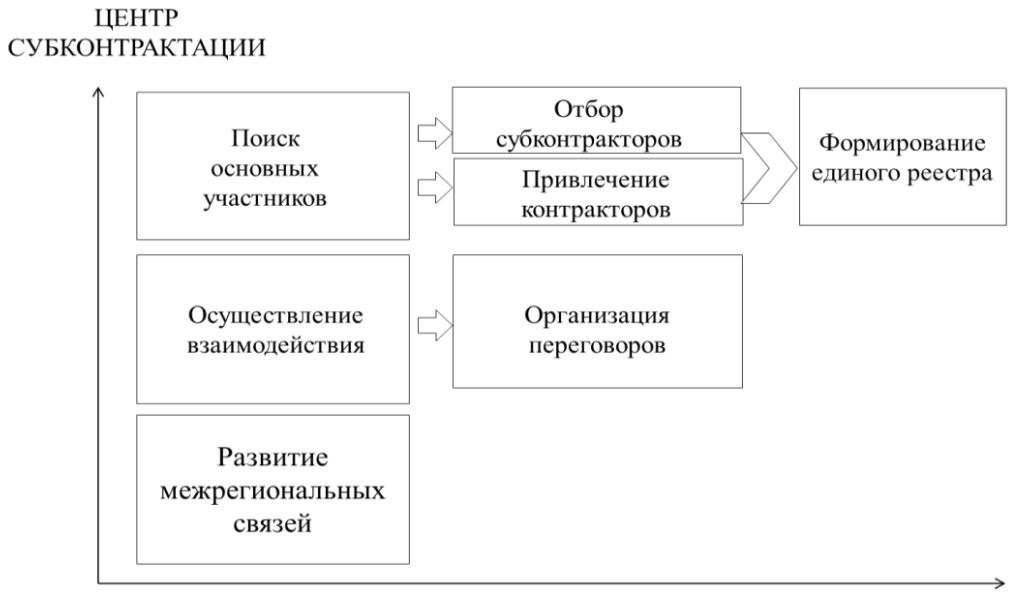

Рисунок 6 – Модель организации Центров субконтрактации

Следовательно, для реализации механизма субконтрактации в регионах Северного Кавказа, в частности в Карачаево-Черкесской Республике, необходимо создание Центров субконтрактации, проведение анализа практики субконтрактации в России и за рубежом, подготовка предложений по внедрению лучших практик субконтрактации, участие в создании концепции построения российского сегмента евразийской сети промкооперации и субконтрактации, разработка перечня мероприятий по консолидации мер поддержки инновационных, высокотехнологичных субъектов малого и среднего предпринимательства (МСП), включая, в том числе обеспечение доступа к закупкам крупнейших заказчиков, оказание финансовой, имущественной, консультационной, правовой и иной поддержки. Также необходимо создание цифровых платформ в сфере торговли и субконтрактации. Таким образом,

внедрение механизма субконтрактации создает пространство, в рамках которого происходит взаимодействие представителей крупного бизнеса и субъектов МСП для оптимизации процесса производства, что позволяет повысить уровень конкурентоспособности как на уровне одного предприятия, так и на уровне всего региона.

БИБЛИОГРАФИЧЕСКИЙ СПИСОК

1. Галазова С.С. Государственная корпорация как современный субъект бизнеса // Вестник Северо-Осетинского государственного университета имени Коста Левановича Хетагурова. – 2014. – № 4. – С. 567–571.
2. Москвин А.С., Хубулова В.В. Направления развития малого и среднего бизнеса в России // Экономика и предпринимательство. – 2017. – № 2–1 (79–1). – С. 353–356.
3. Москвин А.С., Хубулова В.В. Развитие институтов малого предпринимательства в России // Молодежь в современной экономической науке Материалы V Всероссийской научно-практической заочной конференции. 2017. – С. 64–67.
4. Москвин А.С., Хубулова В.В. Институциональные основы функционирования предпринимательства в России // Международное научное издание Современные фундаментальные и прикладные исследования. – 2017. – № 3 (26). – С. 107–112.

ИНФОРМАЦИЯ ДЛЯ АВТОРОВ

Материал, представляемый к публикации, должен являться оригинальным, ранее не публиковавшимся в других научных изданиях, соответствовать профилю журнала.

Автор присылает статью в редакцию на электронную почту vestnik@ski.ranepa.ru в виде файла Microsoft Word 2003, озаглавленного по образцу: Статья_Фамилия автора. В теме письма также следует указать Статья_ Фамилия автора

Аспиранты и соискатели в обязательном порядке представляют оригинал или скан-копию рецензии научного руководителя, справку с места учебы.

Рукопись научной статьи оформляется авторами в соответствии со следующими требованиями:

Объем статьи должен составлять 16–20 тыс. знаков (с пробелами) для аспирантов и магистрантов; 16–40 тыс. знаков (с пробелами) для других категорий авторов.

Расширение файлов – *.rtf, doc (формат *.docx не допускается!)

Размер бумаги – А4 (210х297);

Поля – все по 2 см;

Шрифт – Times New Roman;

Размер шрифта (кегль) – 14;

Абзацный отступ – 1,25 см;

Междустрочный интервал – полуторный (1,5);

Межбуквенный интервал – обычный.

Межсловный пробел – один знак.

Переносы запрещены.

Автоматические ссылки и нумерация страниц не допускаются.

Выравнивание текста – по ширине.

Дефис (-) должен отличаться от тире (–).

Тире и кавычки должны быть одинакового начертания по всему тексту.

Использовать кавычки только одного вида – «Русский язык». / «Иностранный язык»

При наборе не задаются колонки.

Не допускаются пробелы между абзацами («висящие строки»).

Буква ё ставится только в тех случаях, когда замена на е искажает смысл слова; во всех остальных случаях – только е.

Не допускается использование таблиц с альбомной ориентацией. Размер шрифта табличного текста – 10, начертание – обычное. Таблица располагается непосредственно после текста, в котором она упоминается впервые. На все таблицы должны быть ссылки в тексте статьи. Названия таблиц подписываются сверху (**жирный шрифт**, выравнивание по центру): **Таблица 1. Статистические сведения**… .

Иллюстрации, графики, схемы, чертежи и т.п. подписываются снизу (**жирный шрифт**, выравнивание по центру: **Рисунок 1. или Рисунок 1 – Распределение числа респондентов…**). Нумерация сквозная.

При предоставлении данных в виде таблиц и иллюстраций обязательна ссылка на источник. Таблицы и иллюстрации выполняются в черном цвете на белом фоне.

Формулы и специальные символы (например, греческие буквы) в статье набираются текстом (пункт меню «Вставка – Символ»). Для сложных формул используется редактор формул «MS-Equation 3.0» (или ниже) из пакета MS-Office (пункт меню «Вставка – Объект»).

Нумерацию следует ставить отдельно от формул обычным текстом.

NOTA BENE: Не набирать заголовок в режиме CapsLock!

Не использовать макросы.

Список литературы размещается в конце статьи и обусловливается наличием цитат или ссылок, оформляется в соответствии с ГОСТ 7.0.5-2008, ГОСТ Р 7.0.9-2009. Библиографический список формируется в конце статьи по мере упоминания источников в тексте (не по алфавиту и не по иерархии источников), нумеруется вручную (**не автоматически**).

Внутритекстовые ссылки на включенные в библиографический список работы оформляются в квадратных скобках по тексту статьи с указанием номера источника по библиографи-

ческому списку. Отсылки, используемые для связи текста с библиографическим списком, оформляются с указанием страниц [1, с. 15] либо без указания страниц [1; 5]. Использование автоматических постраничных ссылок не допускается.

УДК определяется по классификатору: https://teacode.com/online/udc/

Все материалы проходят обязательную проверку в системе **АНТИПЛАГИАТ**. К публикации допускаются статьи, имеющие не менее 70% оригинального текста. Доля самоцитирования должна составлять не более 10%.

На первой странице в строгом порядке указывается следующая информация на русском и английском языках:

1) Индексы УДК (только на русском языке), присваивает библиотека вуза автора статьи.

2) ***Фамилия И.О***. (***курсив, жирный шрифт***, выравнивание – по центру).

3) Сведения об авторе (указываются в подстрочной ссылке) – *Фамилия Имя Отчество* (полностью, курсив), ученая степень, ученое звание, должность и место работы или учебы, личный адрес электронной почты, телефон кафедры **(на русском языке)**; *Name Surname* (курсив), ученая степень, должность и место работы или учебы, личный адрес электронной почты, телефон кафедры **(на английском языке)**; размер шрифта (кегль) – 10; выравнивание – по ширине.

3) Название статьи на русском языке (заглавные буквы, жирный шрифт, выравнивание – по центру).

4) Через интервал – аннотация на русском языке от 300 до 500 знаков (с пробелами). Аннотация (в соответствии с ГОСТ 7.9-95 (ИСО 214 – 76) Реферат и аннотация. Общие требования.) включает характеристику основной темы, проблемы объекта, цели работы и ее результаты. В аннотации указывают, что нового несет в себе данная статья в сравнении с другими, родственными по тематике и целевому назначению.

5) Ключевые слова и словосочетания на русском языке (5-8 слов).

6) Через интервал – ***Surname N.*** (т.е. Фамилия И.) на английском языке (***курсив, жирный шрифт***, выравнивание – по центру).

7) Название статьи на английском языке (**ЗАГЛАВНЫЕ БУКВЫ, ЖИРНЫЙ ШРИФТ**, выравнивание – по центру).

8) Через интервал – аннотация на английском языке.

9) Ключевые слова и словосочетания на английском языке.

10) Через интервал – текст статьи.

11) Через интервал – библиографический список.

Статьи представляются в журнал до 1 числа месяца, предшествующего выпуску журнала.

Ответственность за достоверность указанных сведений несет автор статьи.

Статьи рецензируются членами редакционной коллегии.

Редакционная коллегия вправе отклонить статью, которая не соответствует требованиям оформления.

Образец оформления статьи

УДК 000

Иванов С.П.[1]

(----------пропуск строки----------)

СЕВЕРНЫЙ КАВКАЗ: ВЫЗОВЫ ИНТЕГРАЦИИ

(----------пропуск строки----------)

Аннотация. В статье рассматриваются основные проблемы…

Ключевые слова: регион, экономика, Северный Кавказ, интеграция.

(----------пропуск строки----------)

Ivanov S.

(----------пропуск строки----------)

THE NORTH CAUCASUS: THE CHALLENGES OF INTEGRATION

(----------пропуск строки----------)

Abstract. The paper / present study considers the main problems of...

Keywords: region, the economy, the North Caucasus, integration.

(----------пропуск строки----------)

На сегодняшний день ситуация в регионах [1] Северо-Кавказского федерального округа (Таблица 1)

(----------пропуск строки----------)

Таблица 1. Ситуация в СКФО

Заголовок	Заголовок	Заголовок	Заголовок	Заголовок
Данные	Данные	Данные	Данные	Данные

(----------пропуск строки----------)

Рассматривая вопросы развития демографической ситуации (Рисунок 1)

(----------пропуск строки----------)

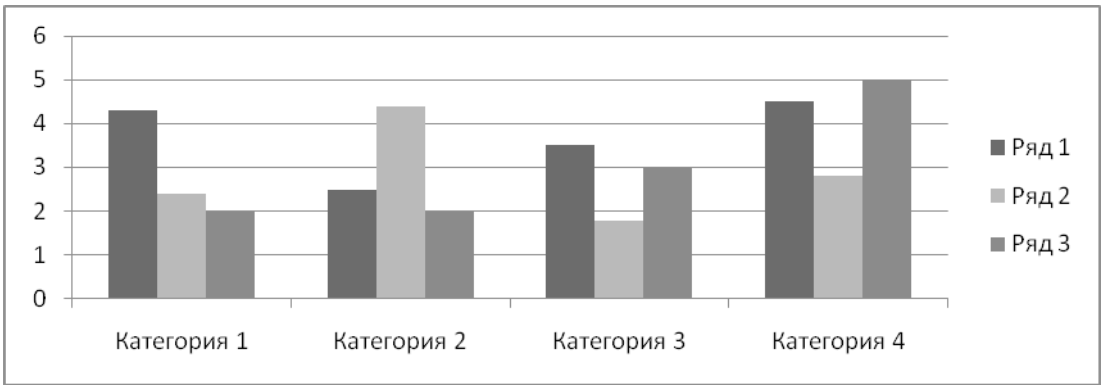

Рисунок 1. Распределение населения ИЛИ
Рисунок 1 – Распределение населения

(----------пропуск строки----------)

[1] *Иванов Сергей Петрович,* доктор филос. наук, профессор, заведующий кафедрой политологии и социологии, Московская гуманитарная академия, г. Москва, e-mail: (личный), т. (рабочий)

Sergey Ivanov, Doctor of Philosophy, Professor, Head of the Department of Political Science and Sociology, Moscow Humanitarian Academy, Moscow, e-mail: (личный), tel. (рабочий)

БИБЛИОГРАФИЧЕСКИЙ СПИСОК

(----------пропуск строки----------)

1. Ковшиков В.А., Глухов В.П. Психолингвистика: теория речевой деятельности: учеб. пособие для студентов педвузов. М.: Астрель; Тверь: АСТ, 2006. 319 с.
2. Валукин М.Е. Эволюция движений в мужском классическом танце. М.: ГИТИС, 2006. 251 с.
3. Ефимова Т.Н., Кусакин А.В. Охрана и рациональное использование болот в Республике Марий Эл // Проблемы региональной экологии. 2007. № 1. С. 80-86.
4. О внесении изменений в статью 30 закона Ненецкого автономного округа «О государственной службе Ненецкого автономного округа»: закон Ненец. авт. окр. от 19 мая 2006 г. № 721-ОЗ: принят Собр. депутатов Ненец. авт. окр. 12 мая 2006 г. // Няръянавындер (Крас. тундровик) / Собр. депутатов Ненец. авт. окр. – 2006. – 24 мая.
5. Бастрыгин А.И. Время, право и закон. СПб.: Ореол, 2007. 353 с.
6. Дирина А.И. Право военнослужащих Российской Федерации на свободу ассоциаций [Электронный ресурс] // Военное право: сетевой журн. 2007. URL: http://www.voennoepravo.ru/node (дата обращения: 19.09.2007 г.)
7. О жилищных правах научных работников [Электронный ресурс]: постановление ВЦИК, СНК РСФСР от 20 авг. 1933 г. (с изм. и доп., внесенными постановлениями ВЦИК, СНК-РСФСР от 1 нояб. 1934 г., от 24 июня 1938 г.). Доступ из справ.-правовой системы «КонсультантПлюс».
8. Лэтчфорд Е.У. С Белой армией в Сибири [Электронный ресурс] // Восточный фронт армии адмирала А.В. Колчака. 2004. URL: http://east-front.narod.ru/memo/latchford.htm (дата обращения: 23.08.2007 г.)

Научное издание

НАУЧНЫЙ ЖУРНАЛ

ВЕСТНИК ЭКСПЕРТНОГО СОВЕТА

Главный редактор: Киселева Н.Н.
Компьютерный дизайн-верстка: Кочесокова М.К.

Материалы журнала отражают точку зрения авторов и не являются официальной позицией Академии.
Статьи публикуются в авторской редакции.
При использовании материалов ссылка на журнал обязательна.

Подписано в печать 15 сентября 2020 г. Сдано в печать 22 сентября 2020 г.
Дата выхода в свет: 28 сентября 2020 г.
Формат 60*84/8. Гарнитура «Times». Бумага офсетная
Тираж 1000. Усл. п.л. 13.86. Заказ № 1230
БЕСПЛАТНО

© «Северо-Кавказский институт-филиал федерального государственного бюджетного образовательного учреждения высшего образования
«Российская академия народного хозяйства и государственной службы при Президенте Российской Федерации»»
357502, Ставропольский край, г. Пятигорск, ул. Дунаевского, д. 5
тел.: 8(8793) 33-26-21
e-mail: vestnik@ski.ranepa.ru

Отпечатано в типографии
ООО «Рекламно-информационное агентство на КМВ»
г. Пятигорск, ул. Козлова, 19
тел. 8 (8793) 33-36-56; факс 39-09-03